climaVAIR plus

VAIP1-020WNI
VAIP1-025WNI
VAIP1-035WNI
VAIP1-050WNI
VAIP1-065WNI

da Installations- og vedligeholdelsesvejledning
el Οδηγίες εγκατάστασης και συντήρησης
fi Asennus- ja huolto-ohjeet
hr Upute za instaliranje i održavanje
no Installasjons- og vedlikeholdsanvisning
sl Navodila za namestitev in vzdrževanje
sv Anvisningar för installation och underhåll
en Country specifics

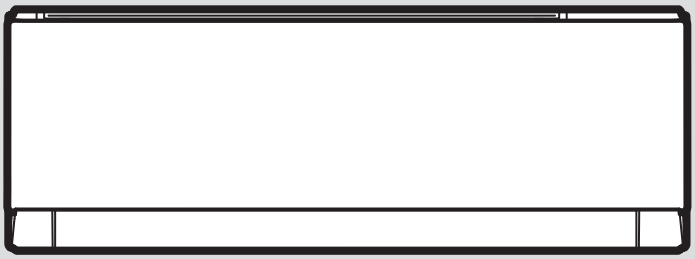

8000025698_01 - 09.09.2024

da	Installations- og vedligeholdelsesvejledning	3
el	Οδηγίες εγκατάστασης και συντήρησης	17
fi	Asennus- ja huolto-ohjeet	32
hr	Upute za instaliranje i održavanje	46
no	Installasjons- og vedlikeholdsanvisning	60
sl	Navodila za namestitev in vzdrževanje	74
sv	Anvisningar för installation och underhåll	88
en	Country specifics	102

Installations- og vedligeholdelsesvejledning

Indhold

1 Sikkerhed ... 4
1.1 Handlingsrelaterede advarsler ... 4
1.2 Korrekt anvendelse ... 4
1.3 Generelle sikkerhedsanvisninger ... 4
1.4 Forskrifter (direktiver, love, standarder) ... 5
2 Henvisninger vedrørende dokumentationen ... 6
2.1 Overholdelse af øvrig dokumentation ... 6
2.2 Opbevaring af dokumentation ... 6
2.3 Vejledningens gyldighed ... 6
3 Produktbeskrivelse ... 6
3.1 Produktopbygning ... 6
3.2 Tilladte temperaturområder ved drift ... 6
3.3 CE-mærkning ... 6
4 Montering ... 6
4.1 Kontrol af leveringsomfanget ... 6
4.2 Mål ... 6
4.3 Minimumsafstande ... 7
4.4 Vælg et opstillingssted til indedelen ... 7
4.5 Montering af monteringsplade ... 7
4.6 Ophængning af indedel ... 7
5 Installation ... 7
5.1 Tømning af indedelen for kvælstof ... 7
5.2 Hydraulisk installation ... 8
5.3 Elinstallation ... 8
6 Overdragelse af produktet til ejeren ... 9
7 Afhjælpning af fejl ... 9
7.1 Afhjælpning af fejl ... 9
7.2 Fremskaffelse af reservedele ... 9
8 Eftersyn og service ... 9
8.1 Overholdelse af eftersyns- og serviceintervaller ... 9
8.2 Eftersyn og service ... 10
8.3 Rengøring af varmeveksleren ... 10
9 Standsning ... 10
9.1 Endelig standsning ... 10
10 Bortskaffelse af emballagen ... 10
11 Kundeservice ... 10
Tillæg ... 11
A Fejlfinding og -afhjælpning ... 11
B Fejlkoder til indedel ... 12
C El-diagram for indedelen ... 13
D Liste med modstande til temperatursensor ... 14
E Tekniske data ... 15

1 Sikkerhed

1.1 Handlingsrelaterede advarsler

Klassificering af handlingsrelaterede advarsler

De handlingsrelaterede advarsler er forsynet med advarselssymboler og signalord, der passer til farens mulige omfang:

Advarselssymboler og signalord

Fare!
Umiddelbar livsfare eller fare for alvorlige kvæstelser

Fare!
Livsfare på grund af elektrisk stød

Advarsel!
Fare for lette kvæstelser

Forsigtig!
Risiko for materielle skader eller miljøskader

1.2 Korrekt anvendelse

Alligevel kan brugeren eller tredjemand udsættes for fare, evt. med døden til følge, og produktet samt andre ting kan blive beskadiget som følge af enhver form for forkert brug.

Produktet er beregnet til klimatisering af bolig- og kontorrum.

Korrekt anvendelse omfatter:

- overholdelse af de medfølgende betjenings-, installations- og vedligeholdelsesvejledninger til produktet samt alle øvrige anlægskomponenter
- installation og montering i overensstemmelse med apparatets og systemets godkendelse
- overholdelse af alle de eftersyns- og servicebetingelser, der fremgår af vejledningerne.

Anvendelse i overensstemmelse med formålet omfatter desuden installation iht. IP-koden.

Anden anvendelse end den, der er beskrevet i denne vejledning, og anvendelse, der går ud over den her beskrevne, er forkert. Forkert anvendelse omfatter også enhver umiddelbar kommerciel og industriel anvendelse.

Bemærk!

Enhver ikke-godkendt anvendelse er forbudt.

1.3 Generelle sikkerhedsanvisninger

1.3.1 Fare som følge af utilstrækkelig kvalifikation

Følgende arbejder må kun udføres af en VVS-installatør med tilstrækkelige kvalifikationer:

- Montering
- Afmontering
- Installation
- Idrifttagning
- Eftersyn og service
- Reparation
- Standsning

▸ Gå frem i henhold til den højeste standard.

1.3.2 Livsfare på grund af elektrisk stød

Hvis du rører ved spændingsførende komponenter, er der livsfare på grund af elektrisk stød.

Før du arbejder på produktet:

▸ Afbryd spændingen til produktet ved at slå alle strømforsyninger fra ved alle poler (afbryder i overspændingskategori III til fuld afbrydelse, f.eks. sikring eller sikkerhedsafbryder).
▸ Husk at sikre mod genindkobling.
▸ Vent mindst 30 min, til kondensatorerne er afladede.
▸ Kontrollér for spændingsfrihed.

1.3.3 Risiko for miljøskade som følge af kølemiddel

Produktet indeholder et kølemiddel med betydelig GWP (GWP = Global Warming Potential).

▸ Sørg for, at kølemidlet ikke slipper ud i atmosfæren.

▸ Hvis du er installatør med kvalifikation til at arbejde med kølemidler, skal du udføre service på produktet med egnet beskyttelsesudstyr og evt. foretage indgreb i kølemiddelkredsen. Produktet skal genvindes eller bortskaffes i overensstemmelse med de gældende forskrifter.

1.3.4 Forbrændings-, skoldnings- og forfrysningsfare på grund af varme og kolde komponenter

Ved nogle komponenter, især ved uisolerede rørledninger, er der fare for forbrændinger og forfrysninger.

- Udfør først arbejde på komponenterne, når de har samme temperatur som omgivelserne.

1.3.5 Livsfare – manglende sikkerhedsudstyr

Skemaerne i dette dokument viser ikke alt sikkerhedsudstyr, der er nødvendigt til korrekt installation.

- Installer det nødvendige sikkerhedsudstyr i anlægget.
- Overhold de gældende nationale og internationale love, standarder og direktiver.

1.3.6 Fare for personskade pga. høj produktvægt

- Vær mindst to personer om at transportere produktet.

1.3.7 Risiko for materiel skade på grund af uegnet værktøj

- Brug et fagligt korrekt værktøj.

1.3.8 Risiko for personskade ved adskillelse af produktets paneler

Ved adskillelse af produktets paneler er der stor risiko for at skære sig på rammens skarpe kanter.

- Brug beskyttelseshandsker for at undgå snitskader.

1.4 Forskrifter (direktiver, love, standarder)

- Overhold de gældende forskrifter, normer, retningslinjer, forordninger og love.

2 Henvisninger vedrørende dokumentationen

2.1 Overholdelse af øvrig dokumentation

► Følg altid alle de drifts- og installationsvejledninger, der leveres med anlæggets komponenter.

2.2 Opbevaring af dokumentation

► Giv denne vejledning samt alle andre gældende bilag videre til den systemansvarlige ejer.

2.3 Vejledningens gyldighed

Denne vejledning gælder kun for følgende produkter:

Produkt - artikelnummer

Indedel VAIP1-020WNI	8000010678
Indedel VAIP1-025WNI	8000010685
Indedel VAIP1-035WNI	8000010686
Indedel VAIP1-050WNI	8000010687
Indedel VAIP1-065WNI	8000010679

3 Produktbeskrivelse

3.1 Produktopbygning

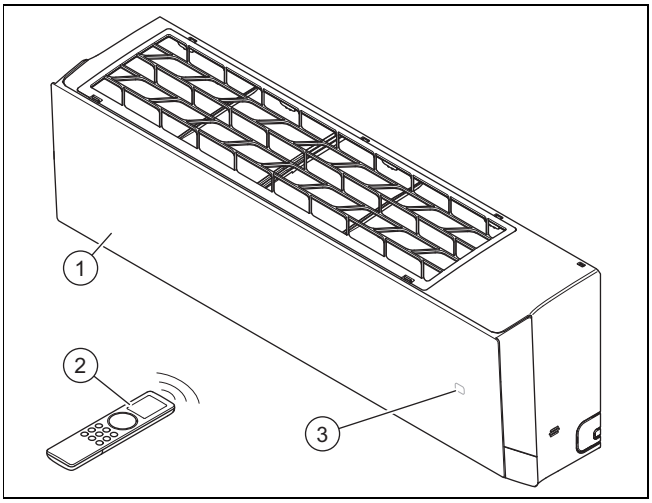

1 Indedel
2 Fjernbetjening
3 Temperatur/driftsvisning

3.2 Tilladte temperaturområder ved drift

Indedelens køleeffekt/varmeeffekt varierer afhængigt af udedelens rumtemperatur.

	Køling	Opvarmning
Indedel	16 … 30 °C	8 … 30 °C

3.3 CE-mærkning

Med CE-mærkningen dokumenteres det, at produkterne opfylder de grundlæggende krav i de relevante forskrifter i henhold til overensstemmelseserklæringen.

Overensstemmelseserklæringen foreligger hos producenten.

4 Montering

4.1 Kontrol af leveringsomfanget

► Kontrollér, at leveringsomfanget er komplet og ikke har mangler.

Antal	Betegnelse
1	Indedel (inkl. monteringsplade)
1	Fjernbetjening
2	Batterier
2	Kobbermøtrikker til tilslutning af kølemiddelrørene på indedelen
1	Isoleringsmateriale til indedelens kølemiddelrør (ca. 30 cm)
1	Øvrig dokumentation

4.2 Mål

Alle mål på illustrationerne er angivet i millimeter (mm).

4.2.1 Indedelens mål

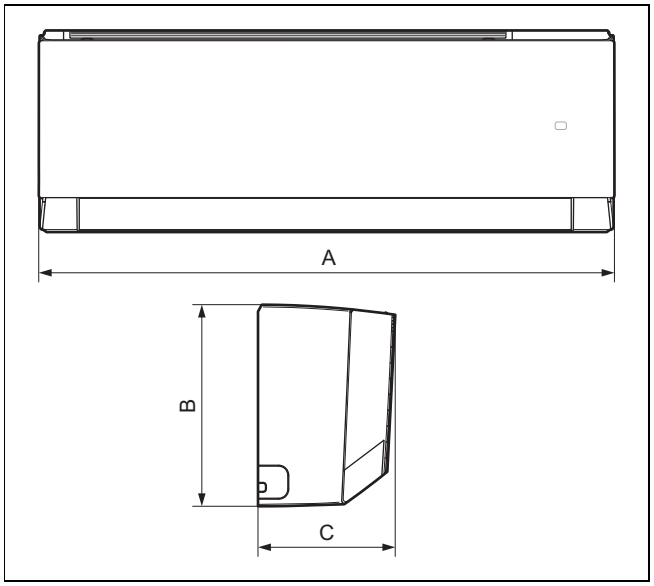

	VAIP1-020WNI	VAIP1-025WNI	VAIP1-035WNI	VAIP1-050WNI	VAIP1-065WNI
A	837 mm	837 mm	837 mm	993 mm	993 mm
B	293 mm	293 mm	293 mm	311 mm	311 mm
C	200 mm	200 mm	200 mm	222 mm	222 mm

4.2.2 Monteringspladens mål

Gyldighed: VAIP1-020WNI ELLER VAIP1-025WNI ELLER VAIP1-035WNI

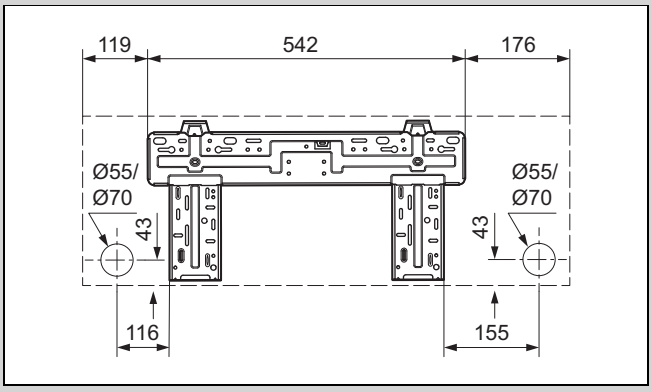

Gyldighed: VAIP1-050WNI ELLER VAIP1-065WNI

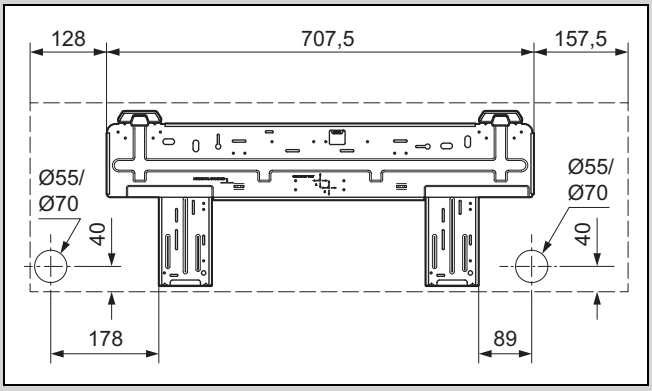

4.3 Minimumsafstande

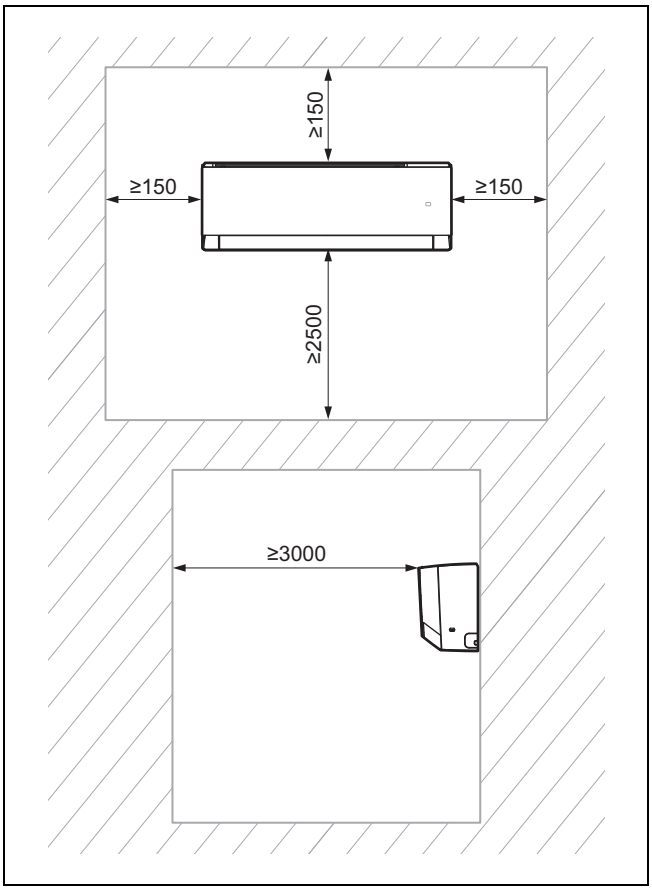

► Installer og placer produktet korrekt, og overhold de minimumsafstande, der er angivet på tegningen.

4.4 Vælg et opstillingssted til indedelen

1. Overhold de nødvendige minimumsafstande.
2. Vælg et opstillingssted, hvor luften kan fordeles jævnt i rummet, uden at luftstrømmen afbrydes.
3. Monter indedelen så langt væk fra sidde- eller arbejdspladser, at luftstrømmen ikke kan genere nogen.
4. Undgå varmekilder i nærheden.

4.5 Montering af monteringsplade

1. Placer monteringspladen på det opstillingssted, du har valgt til indedelen.
2. Juster monteringspladen vandret, og markér de huller, der skal bores, på væggen.
3. Fjern monteringspladen.
4. Sørg for, at der på borestederne i væggen ikke er ført strømkabler, rørledninger eller andre elementer, som kan blive beskadiget. Hvis dette er en fejl, skal du vælge et andet monteringssted.
5. Bor borehullerne, og sæt dyvler i borehullerne.
6. Anbring monteringspladen, juster den vandret, og fastgør den med skruerne.

4.6 Ophængning af indedel

1. Kontrollér væggens bæreevne.
2. Vær opmærksom på produktets totalvægt.

Nettovægt	
Gyldighed: VAIP1-020WNI ELLER VAIP1-025WNI ELLER VAIP1-035WNI	9,5 kg
Gyldighed: VAIP1-050WNI ELLER VAIP1-065WNI	13 kg

◁ Sørg evt. for at montere en ophængningsindretning med tilstrækkelig bæreevne på installationsstedet.

3. Benyt kun fastgørelsesmateriale, der er godkendt til væggen.
4. Hæng indedelen på monteringspladen.

5 Installation

5.1 Tømning af indedelen for kvælstof

1. På bagsiden af indedelen er der to kobberrør med plastendestykker. Den brede ende er en henvisning til ladningen af kvælstof i enheden. Hvis der er en lille, fremstående rød knap for enden, betyder dette, at enheden ikke er tømt helt.
2. Tryk herunder på endestykket på det andet rør med den mindre diameter for at tømme indedelen helt for kvælstof.

5.2 Hydraulisk installation

5.2.1 Udlægning af indedelens rørledninger

Bemærk
Det anbefales at bruge en rørlængde på mindst 3 meter.

Bemærk
Hvis længden af kølemiddelrørene overstiger 5 meter, skal der ifyldes ekstra kølemiddel (→ kapitlet "Idrifttagning").

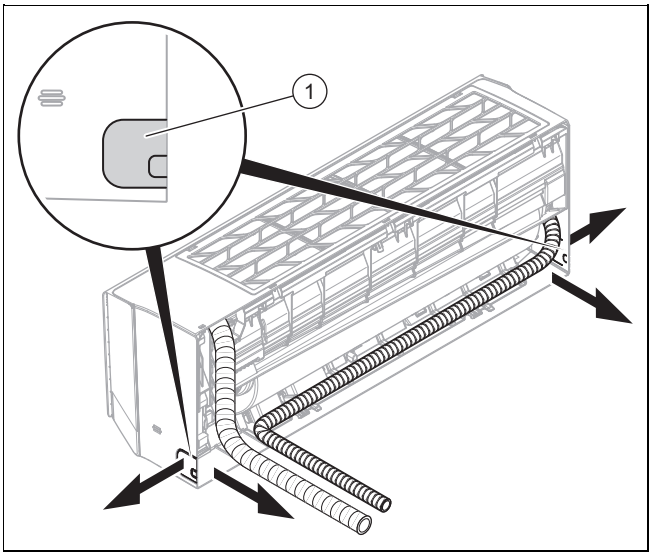

1. Bor et hul i ydermuren til rør og ledningsnet.
   – Hul med let fald udad
   – Stilling: Se illustrationen af monteringspladen til gennemføring af rør-/ledningsnet på bagsiden af indedelen. Hvis det ikke er muligt, kan du føre rør-/ledningsnet ud af siden af indedelen. Bræk forsigtigt en af udsparingerne **(1)** ud.
2. Sæt tætningspropper i rørenderne.
3. Forbind kølemiddelledningerne med tilslutningskablerne (nettilslutningskabel og forbindelseskabel) og kondensvandsafløbsslangen for at danne et rør-/ledningsnet.
4. 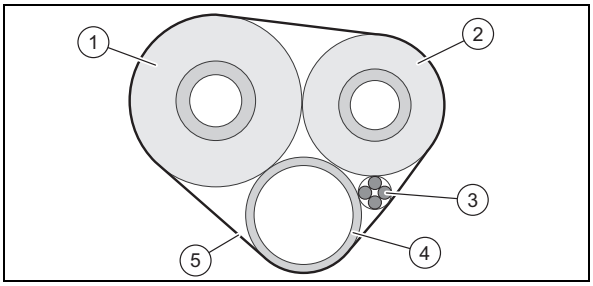

   Isoler kølemiddelrørene **(1, 2)** individuelt.
5. Pak rør-/ledningsnettet (inkl. tilslutningskabler **(3)** og kondensvandsafløbsslange **(4)**) ind i isoleringsmateriale **(5)**.
6. Før rør-/ledningsnettet gennem borehullet til udedelen.
7. Vær meget forsigtig, når du lægger og bøjer kølemiddelledningerne for at undgå knæk eller nogen form for beskadigelse.
8. Afkort kølemiddelledningerne med en rørskærer, så der er tilstrækkeligt lange stykker tilbage til at forbinde dem med indedelens kølemiddelledninger og udedelens tilslutninger.
9. Afgrat rørenderne nedad, så der ikke kommer spåner ind i enheden.
10. Anbring møtrikkerne på kølemiddelrørene, og udfør bertlingen.
11. Hægt indedelen på monteringspladens øverste holder.
12. 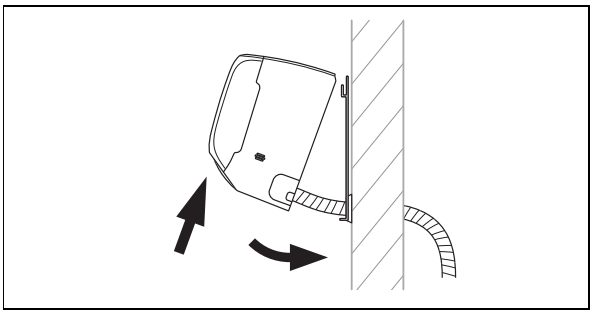
    Vip den nederste del af indedelen væk fra væggen, og fastgør indedelen i denne position ved f.eks. at sætte et stykke træ fast mellem monteringspladen og indedelen.
13. Forbind kølemiddelledningen og kondensvandsafløbsslangen med indedelen.

5.2.2 Installation af kondensvandstømningsslange

1. Installer kondensvandstømningsslangen uden knæk eller bølger og med stigning, så kondensvandet kan løbe af uden forhindringer.
2. Installer kondensvandsafløbsslangen, så den frie endes afstand til jorden er mindst 50 cm.
3. Isoler en udvendigt liggende kondensvandsafløbsslange, så kondensvandet ikke kan fryse.

5.3 Elinstallation

5.3.1 Elinstallation

Fare!
Livsfare på grund af elektrisk stød

Hvis du rører ved spændingsførende komponenter, er der livsfare på grund af elektrisk stød.

- ► Træk netstikket ud. Eller afbryd spændingen til produktet (skydestykke med mindst 3 mm kontaktåbning, f.eks. sikring eller effektafbryder).
- ► Husk at sikre mod genindkobling.
- ► Vent mindst 30 min, til kondensatorerne er afladede.
- ► Kontrollér for spændingsfrihed.
- ► Forbind fase og jord.
- ► Kortslut fase og nulleder.
- ► Afdæk eller afskærm tilstødende dele, der er under spænding.

► Elinstallationen må kun foretages af en elektriker.

5.3.2 Forberedelse af el-installation

1. Gør produktet spændingsfrit.
2. Vent mindst 30 min, til kondensatorerne er afladede.
3. Kontrollér for spændingsfrihed.
4. Installer, hvis foreskrevet for installationsstedet, en fejlstrøm-sikkerhedsafbryder type B.

5.3.3 Tilslutning af ledninger

1. Anvend trækaflastninger.
2. Afkort tilslutningskablerne efter behov.

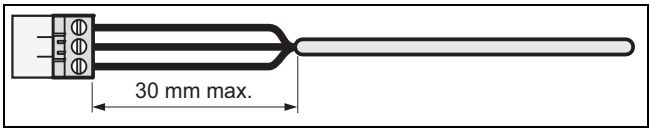

3. For at undgå kortslutninger som følge af, at en leder uforvarende bliver revet løs, skal fleksible kabler kun afisoleres på maks. 30 mm af den udvendige kappe.
4. Kontrollér, at isoleringen af de indvendige korer ikke bliver beskadiget ved afisolering af den udvendige kappe.
5. Fjern kun så meget af isoleringen fra de indvendige ledere som nødvendigt for at opnå en pålidelig og stabil tilslutning.
6. For at forhindre en kortslutning som følge af at enkelttrådene løsner sig, skal du sætte tilslutningsmuffer på lederenderne, når de er afisoleret.
7. Kontrollér, om alle korer sidder mekanisk fast i stikkets stikklemmer. Fastgør dem på ny efter behov.

5.3.4 Elektrisk tilslutning af indedel

1. Fjern beskyttelsesafdækningen foran indedelens elektriske tilslutninger.
2. Træk forbindelseskablet til udedelen fra bagsiden af indedelen fremefter via den hertil beregnede kabelgennemføring.
3. Slut de enkelte ledere fra tilslutningskablet til indedelens klemrække i henhold til ledningsdiagrammet.
4. Monter beskyttelsesafdækningen foran el-tilslutningerne.

5.3.5 Tilslutningsdiagram

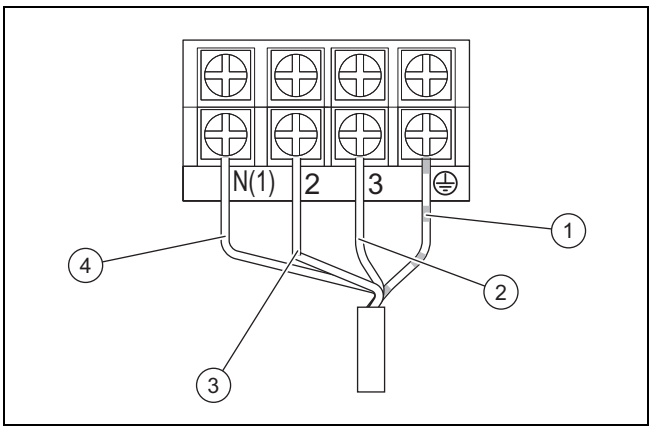

1	Stelforbindelseskabel	3	Strømforsyningskabel (faser)
2	Kommunikationskabler mellem inde- og udedel	4	Strømforsyningskabel (neutral)

6 Overdragelse af produktet til ejeren

- Vis brugeren, hvor sikkerhedsanordningerne er placeret, og hvordan de fungerer, når installationen er afsluttet.
- Gør især ejeren opmærksom på de sikkerhedsanvisninger, som skal overholdes.
- Informer brugeren om, at han skal få foretaget service af produktet med de foreskrevne intervaller.

7 Afhjælpning af fejl

7.1 Afhjælpning af fejl

- Afhjælp fejlene i henhold til fejlafhjælpningstabellen i tillægget.

7.2 Fremskaffelse af reservedele

Produktets originale komponenter er certificeret af producenten ved overensstemmelsesprøvningen. Hvis der ved vedligeholdelse eller reparation anvendes andre, ikke-certificerede dele, kan det resultere i, at produktet ikke længere opfylder de gældende normer og produktets overensstemmelse derfor bortfalder.

Vi anbefaler derfor på det kraftigste, at der kun anvendes originale reservedele fra producenten, da man dermed er sikker på, at produktet fungerer problemfrit og sikkert. Hvis du vil have oplysninger om de tilgængelige originale reservedele, skal du henvende dig på kontaktadressen, som fremgår af bagsiden af vejledningen.

- Hvis der skal bruges reservedele til vedligeholdelse eller reparation, må du kun anvende reservedele, som er godkendt til produktet.

8 Eftersyn og service

8.1 Overholdelse af eftersyns- og serviceintervaller

Bemærk

I henhold til direktiv 517/2014/EF skal der regelmæssigt udføres en tæthedskontrol af hele kølemiddelkredsen. Iværksæt alle nødvendige foranstaltninger for at implementere disse kontroller, og dokumentér resultaterne korrekt i anlæggets servicebog. For tæthedskontrollen gælder følgende intervaller:

Systemer med mindre end 7,41 kg kølemiddel => her kræves ikke regelmæssige kontroller.

Systemer med 7,41 kg kølemiddel eller mere => mindst en gang årligt.

Systemer med 74,07 kg kølemiddel eller mere => mindst en gang hver sjette måned.

Systemer med 740,74 kg kølemiddel eller mere => mindst en gang hver tredje måned.

- Overhold de minimale inspektions- og vedligeholdelsesintervaller. Afhængigt af resultaterne af inspektionen kan en tidligere vedligeholdelse være nødvendig.

8.2 Eftersyn og service

#	Servicearbejde	Interval	
1	Sug luftfilteret rent med en støvsuger, og/eller vask det med vand, og tør det	Ved hver vedligeholdelse	
2	Rengøring af varmeveksleren	Halvårligt	10
3	Kontrollér kondensvandsafløbsslangerne for snavs, og rengør den om nødvendigt	Ved hver vedligeholdelse	
4	Kontrollér alle tilslutninger og forbindelser til kølemiddelkredsen for tæthed	Ved hver vedligeholdelse	

8.3 Rengøring af varmeveksleren

Advarsel!

Fare for kvæstelser ved arbejde på pladevarmeveksleren

Varmevekslerens plader har skarpe kanter!

- Bær handsker, når du arbejder på varmeveksleren.

1. Fjern beklædningen fra produktet.
2. Fjern alle fremmedlegemer, som kan hæmme luftcirkulationen, fra varmevekslerens lameloverflade.
3. Fjern støv med trykluft.
4. Rengør forsigtigt varmeveksleren med vand og en blød børste.
5. Tør varmeveksleren med trykluft.

9 Standsning

9.1 Endelig standsning

1. Tøm kølemidlet.
2. Afmonter produktet.
3. Tilfør produktet inklusive komponenterne til genanvendelse, eller deponer det.

10 Bortskaffelse af emballagen

- Bortskaf emballagen i overensstemmelse med reglerne.
- Følg alle relevante forskrifter.

11 Kundeservice

Kontaktdataene til vores kundeservice findes i Country specifics eller på vores hjemmeside.

Tillæg

A Fejlfinding og -afhjælpning

FEJL	MULIGE ÅRSAGER	LØSNINGER
Efter at enheden er tændt, lyser displayet ikke, og der udsendes intet akustisk signal ved aktivering af funktionerne.	Netdelen er ikke tilsluttet, eller tilslutningen til strømforsyningen er ikke i orden.	Kontrollér, om der er fejl i strømforsyningen. Hvis ja, vent til strømforsyningen igen er til stede. Hvis nej, kontrollér strømforsynings-kredsen og sørg for, at forsyningsstikket er tilsluttet korrekt.
Straks efter at enheden er tændt, udløses boligens sikkerhedsafbryder. Efter at enheden er tændt, sker der et strømsvigt.	Kabler ikke tilsluttet korrekt eller i dårlig tilstand, fugt i eltekniske dele. Valgt kontaktor ikke korrekt.	Sørg for, at enheden er jordforbundet korrekt. Sørg for, at alle kabler er tilsluttet korrekt. Kontrollér indedelens kabler. Kontrollér, om forsyningskablets isolering er beskadiget, og udskift om nødvendigt. Vælg en passende kontaktor.
Efter at enheden er tændt, blinker visningen for signaloverføring ved aktivering af funktionerne, men der sker intet.	Fejlfunktion i fjernbetjeningen.	Udskift fjernbetjeningens batterier. Reparer eller udskift fjernbetjeningen.
IKKE TILSTRÆKKELIG KØLE- ELLER VARMEVIRKNING		
Enheden indstiller ikke nogen komforttemperatur.	Kontrollér den indstillede temperatur på fjernbetjeningen. Den indstillede temperatur er ikke tilstrækkelig til komfort.	Tilpas den indstillede temperatur.
Blæserens ydelse er meget lav.	Indedelens blæsermotor har for lavt omdrejningstal.	Indstil blæseromdrejningstallet på det høje eller det mellemste trin.
Generende støj. Ikke tilstrækkelig køle- og varmevirkning. Ikke tilstrækkelig ventilation.	Indedelens filter er tilsmudset eller tilstoppet.	Kontrollér, om filteret er tilsmudset, og rengør det om nødvendigt.
Enheden udsender kold luft i varmedrift.	Fejlfunktion i 4-vejsventilen.	Kontakt kundeservice.
Den vandrette lamel kan ikke ændre sin indstilling.	Fejlfunktion ved den vandrette lamel.	Kontakt kundeservice.
Indedelens blæsermotor fungerer ikke.	Fejlfunktion ved indedelens blæsermotor.	Kontakt kundeservice.
Udedelens blæsermotor fungerer ikke.	Fejlfunktion ved udedelens blæsermotor.	Kontakt kundeservice.
Kompressoren fungerer ikke.	Fejlfunktion ved kompressoren. Kompressoren blev slukket af termostaten.	Kontakt kundeservice.
DER KOMMER VAND UD AF KLIMAANLÆGGET.		
Der kommer vand ud af indedelen. Der kommer vand ud af drænledningen.	Drænledningen er tilstoppet. Drænledningen har for lille fald. Drænledningen er defekt.	Fjern fremmedlegemerne fra udblæsningsrøret. Udskift drænledningen.
Der kommer vand ud ved tilslutningerne for indedelens rørledninger.	Rørledningernes isolering er ikke anbragt korrekt.	Isoler rørledningerne på ny, og fastgør dem korrekt.
UNORMAL STØJ OG VIBRATIONER FRA ENHEDEN		
Det strømmende vand kan høres.	Når enheden tændes eller slukkes opstår der unormal støj på grund af kølemiddelstrømmen.	Dette fænomen er normalt. Den unormale støj høres ikke mere efter nogle minutter.
Der udgår unormal støj fra indedelen.	Fremmedlegemer i indedelen eller i komponenter, der er forbundet med den.	Fjern fremmedlegemerne. Positionér alle indedelens dele korrekt, efterspænd skruerne, og isoler områderne mellem de tilsluttede komponenter.
Der udgår unormal støj fra udedelen.	Fremmedlegemer i udedelen eller i komponenter, der er forbundet med den.	Fjern fremmedlegemerne. Positionér alle udedelens dele korrekt, efterspænd skruerne, og isoler områderne mellem de tilsluttede komponenter.

B Fejlkoder til indedel

Bemærk
Fejlkoderne vises på indedelens display.

Beskrivelse af fejlen	Fejlkode	Enhedstilstand	Mulige årsager
Indedelens frostfunktion	E2		Det er ikke en fejlkode. Det er en statuskode over driften.
Blokering af systemet eller kølemiddellækage	E3	På displayet på enheden vises E3, indtil lavtrykspressostaten slukker.	– Lavtryksbeskyttelse – Systemets lavtryksbeskyttelse – Kompressorens lavtryksbeskyttelse
Kommunikationsfejl mellem indedel og udedel	E6	Ved drift i køletilstand stopper kompressoren, når indedelens blæser kører. Ved drift i varmedrift standser enheden helt.	Slå efter i den tilhørende fejlanalyse
Beskyttelse mod driftsforstyrrelse af jumper	C5	Den trådløse modtageenhed og knappen til fjernbetjeningen arbejder effektivt, men de råder muligvis ikke over den pågældende kommando.	– Uden jumper på grundpladen – Jumper monteret forkert – Jumper defekt – Registrering af en unormal koblingskreds på grundpladen
Kortslutning på temperatursensoren	F1	Ved drift i køle- eller affugtningstilstand kører indedelen, mens alle belastninger standses. Ved drift i varmedrift standser enheden helt.	– Indedelens rumtemperaturføler og tilslutningen til grundpladen er løse, eller kontakten er ikke stabil. – Defekte komponenter på grundpladen forårsager kortslutning. – Indedelens rumtemperaturføler er beskadiget (slå efter i tabellen med sensorens modstandsværdier). – Beskadiget printplade.
Kortslutning i batteritemperaturføleren	F2	Enheden slukker, når den programmerede temperatur er nået. Ved drift i køle- eller affugtningstilstand slukker indedelens blæser, og alle belastninger standses. Ved drift i varmedrift standser enheden helt.	– Temperaturføleren i det indvendige batteri og tilslutningen til grundpladen er løse, eller kontakten er ikke stabil. – Defekte komponenter på grundpladen forårsager kortslutning. – Temperaturføleren i det indvendige batteri er beskadiget (slå efter i tabellen med sensorens modstandsværdier). – Beskadiget printplade.
Indedelens blæsermotor fungerer ikke.	H6	En enhed slukker helt.	– Fejlbehæftet kontakt i returforbindelsen på jævnstrømsmotoren. – Fejlbehæftet kontakt i styreforbindelsen på jævnstrømsmotoren. – Blæsermotoren standser. – Fejlfunktion i motor. – Fejlfunktion i kredsløbet til rotationsregistrering på grundpladen.
Fejlfunktion i wi-fi-forbindelse	JF	Belastningerne virker normalt, mens enheden ikke kan styres normalt via APP'en.	– Indedelens hovedplade er beskadiget. – Detektionspladen er beskadiget. – Forbindelsen mellem indedelen og detektionspladen er ikke optimal.

C El-diagram for indedelen

Gyldighed: VAIP1-020WNI ELLER VAIP1-025WNI ELLER VAIP1-035WNI

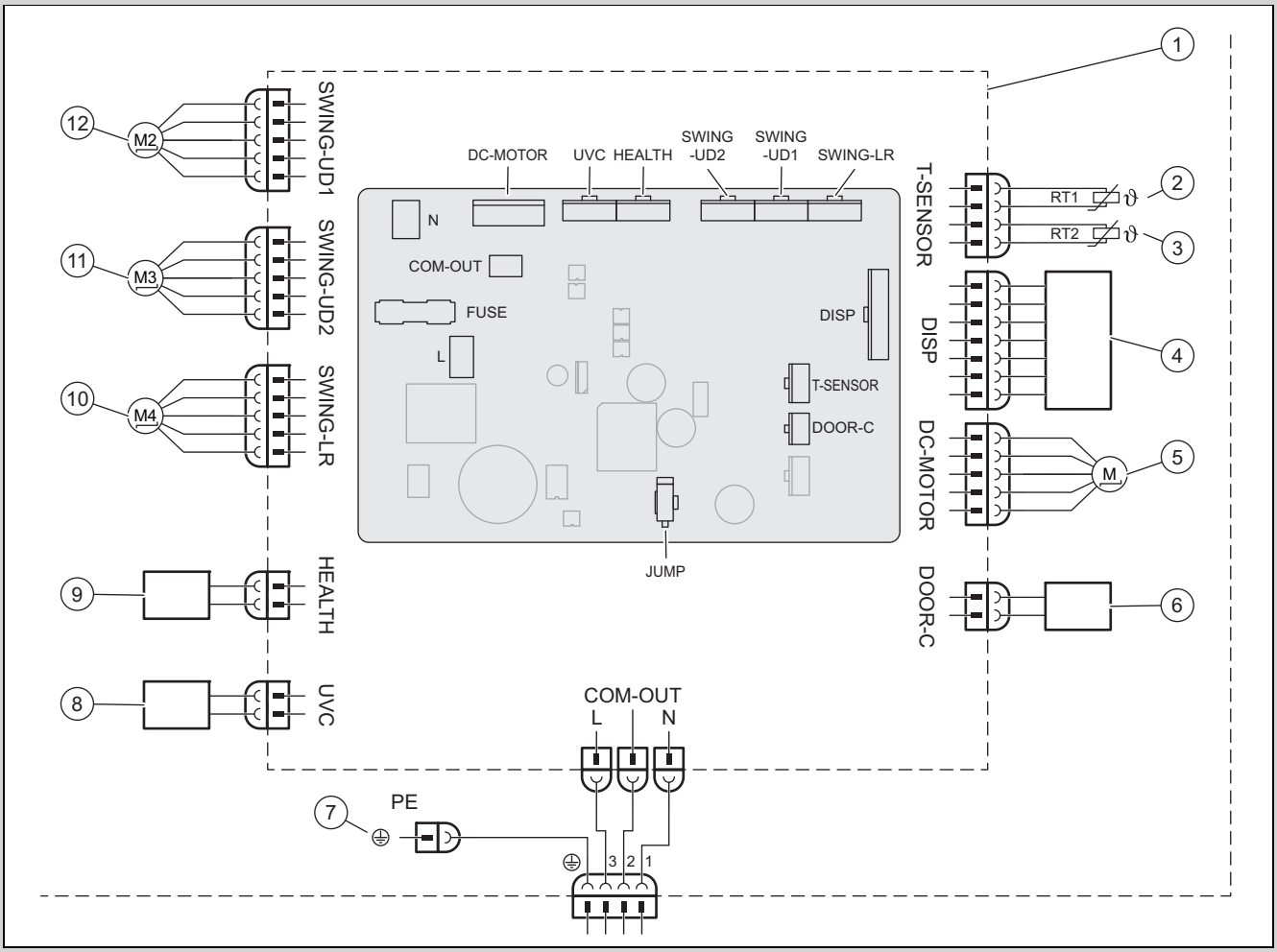

1	Indedelens bundplade	7	Jordforbindelse
2	Batteritemperaturføler (20k)	8	UVC-lys
3	Rumtemperaturføler (15K)	9	Cold Plasma
4	Infrarød modtageenhed og display	10	Stepmotor – mod venstre og højre
5	Blæsermotor	11	Stepmotor – opad og nedad 1
6	Kontakt On-Off	12	Stepmotor – opad og nedad 2

Gyldighed: VAIP1-050WNI ELLER VAIP1-065WNI

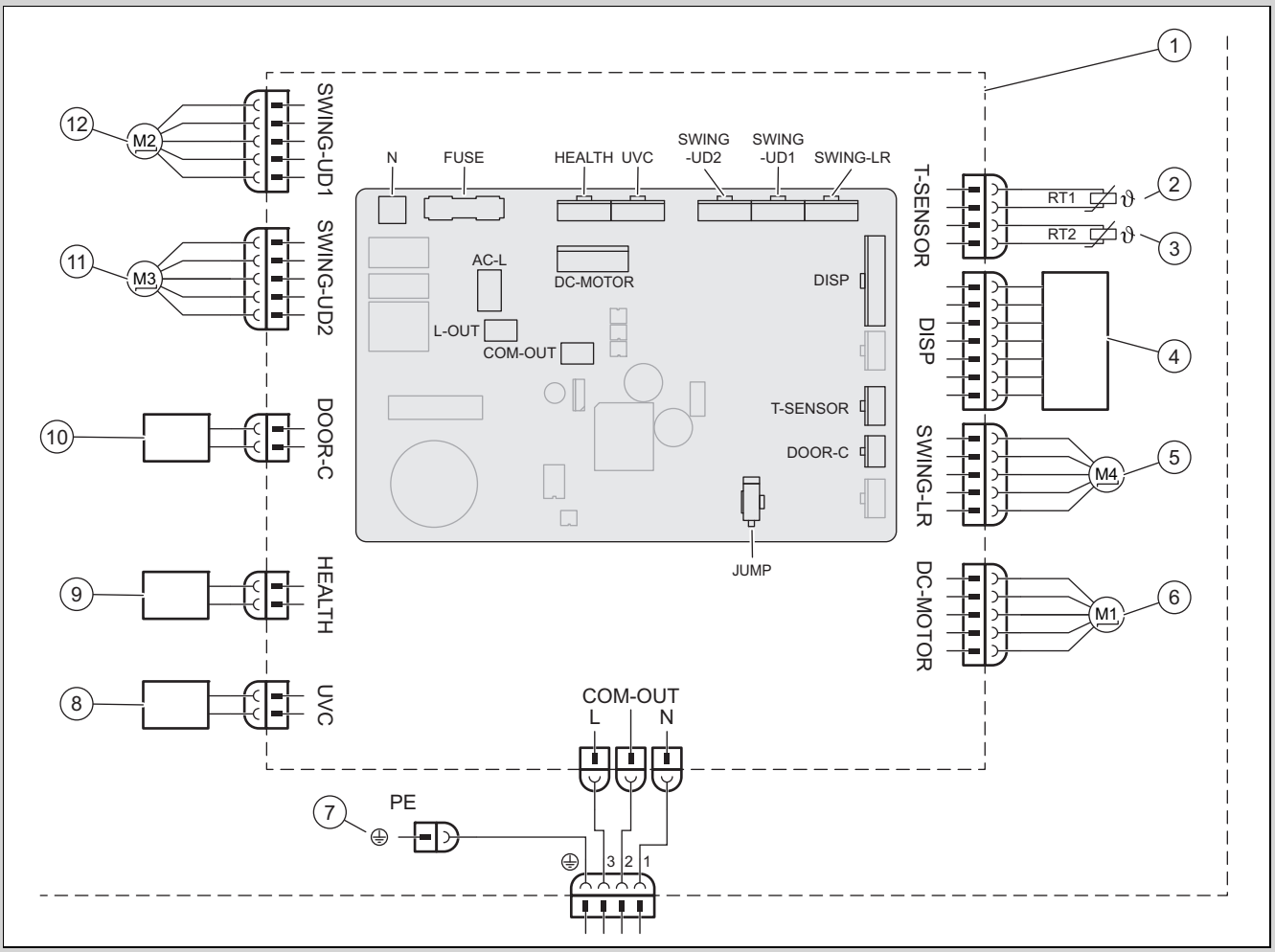

1	Indedelens bundplade	7	Jordforbindelse
2	Batteritemperaturføler (20K)	8	UVC-lys
3	Rumtemperaturføler (15K)	9	Cold Plasma
4	Infrarød modtageenhed og display	10	Kontakt On-Off
5	Stepmotor – mod venstre og højre	11	Stepmotor – opad og nedad 1
6	Blæsermotor	12	Stepmotor – opad og nedad 2

D Liste med modstande til temperatursensor

Tabel med modstande til rumtemperatursensoren til inde- og udedele (15K)		Tabel med modstande til batteritemperatursensoren til inde- og udedele (20K)	
Temperatur	**Modstand**	**Temperatur**	**Modstand**
−19 °C	138,10 kΩ	−19 °C	181,40 kΩ
−18 °C	128,60 kΩ	−15 °C	145,00 kΩ
−16 °C	115,00 kΩ	−10 °C	110,30 kΩ
−14 °C	102,90 kΩ	−5 °C	84,61 kΩ
−12 °C	92,22 kΩ	0 °C	65,37 kΩ
−10 °C	82,75 kΩ	5 °C	50,87 kΩ
−8 °C	74,35 kΩ	10 °C	39,87 kΩ
−6 °C	66,88 kΩ	15 °C	31,47 kΩ
−4 °C	60,23 kΩ	20 °C	25,01 kΩ
−2 °C	54,31 kΩ	25 °C	20,00 kΩ
0 °C	49,02 kΩ	30 °C	16,10 kΩ
2 °C	44,31 kΩ	35 °C	13,04 kΩ
4 °C	40,09 kΩ	40 °C	10,62 kΩ

Tabel med modstande til rumtemperatursensoren til inde- og udedele (15K)		Tabel med modstande til batteritemperatursensoren til inde- og udedele (20K)	
Temperatur	**Modstand**	**Temperatur**	**Modstand**
6 °C	36,32 kΩ	45 °C	8,71 kΩ
8 °C	32,94 kΩ	50 °C	7,17 kΩ
10 °C	29,90 kΩ	55 °C	5,94 kΩ
12 °C	27,18 kΩ	60 °C	4,95 kΩ
14 °C	24,73 kΩ	65 °C	4,14 kΩ
16 °C	22,53 kΩ	70 °C	3,48 kΩ
18 °C	20,54 kΩ	75 °C	2,94 kΩ
20 °C	18,75 kΩ	80 °C	2,50 kΩ
22 °C	17,14 kΩ	85 °C	2,13 kΩ
24 °C	15,68 kΩ	90 °C	1,82 kΩ
26 °C	14,36 kΩ	95 °C	1,56 kΩ
28 °C	13,16 kΩ	100 °C	1,35 kΩ
30 °C	12,07 kΩ	105 °C	1,16 kΩ
32 °C	11,09 kΩ	110 °C	1,01 kΩ
34 °C	10,20 kΩ	115 °C	0,88 kΩ
36 °C	9,38 kΩ	120 °C	0,77 kΩ
38 °C	8,64 kΩ	125 °C	0,67 kΩ
40 °C	7,97 kΩ	130 °C	0,59 kΩ
42 °C	7,35 kΩ	135 °C	0,52 kΩ
44 °C	6,79 kΩ		
46 °C	6,28 kΩ		
48 °C	5,81 kΩ		
50 °C	5,38 kΩ		
52 °C	4,99 kΩ		
54 °C	4,63 kΩ		
56 °C	4,29 kΩ		
58 °C	3,99 kΩ		

E Tekniske data

Tekniske data – Indedel

		VAIP1-020WNI	VAIP1-025WNI	VAIP1-035WNI	VAIP1-050WNI	VAIP1-065WNI
Strømforsyning	**Spænding**	220 … 240 V	220 … 240 V	220 … 240 V	220 … 240 V	220 … 240 V
	Frekvens	50 Hz	50 Hz	50 Hz	50 Hz	50 Hz
	Fase	1	1	1	1	1
Blæseromdrejningstal ved køledrift	**Turbo-omdrejningstal**	1.200 1/min	1.200 1/min	1.400 1/min	1.250 1/min	1.400 1/min
	Højt omdrejningstal	1.100 1/min	1.100 1/min	1.200 1/min	1.150 1/min	1.200 1/min
	Højt/middel omdrejningstal	1.050 1/min	1.050 1/min	1.120 1/min	1.030 1/min	1.120 1/min
	Middel omdrejningstal	950 1/min	950 1/min	1.050 1/min	960 1/min	1.050 1/min
	Lavt / middel omdrejnings-tal	800 1/min	800 1/min	980 1/min	800 1/min	980 1/min
	Lavt omdrejningstal	700 1/min	700 1/min	920 1/min	700 1/min	860 1/min
	Minimumsomdrejningstal	650 1/min	650 1/min	750 1/min	650 1/min	750 1/min
Blæseromdrejningstal ved varmedrift	**Turbo-omdrejningstal**	1.200 1/min	1.200 1/min	1.400 1/min	1.300 1/min	1.400 1/min
	Højt omdrejningstal	1.100 1/min	1.100 1/min	1.200 1/min	1.150 1/min	1.200 1/min
	Højt/middel omdrejningstal	1.050 1/min	1.040 1/min	1.140 1/min	1.040 1/min	1.120 1/min
	Middel omdrejningstal	950 1/min	950 1/min	1.080 1/min	950 1/min	1.050 1/min
	Lavt / middel omdrejnings-tal	900 1/min	900 1/min	1.020 1/min	900 1/min	950 1/min

		VAIP1-020WNI	VAIP1-025WNI	VAIP1-035WNI	VAIP1-050WNI	VAIP1-065WNI
Blæseromdrejningstal ved varmedrift	**Lavt omdrejningstal**	880 1/min	880 1/min	960 1/min	880 1/min	850 1/min
	Minimumsomdrejningstal	850 1/min	850 1/min	900 1/min	800 1/min	750 1/min
Luftgennemstrømning	**Turbo-omdrejningstal**	610 m³/h	610 m³/h	720 m³/h	1.000 m³/h	1.000 m³/h
	Højt omdrejningstal	570 m³/h	570 m³/h	600 m³/h	880 m³/h	850 m³/h
	Højt/middel omdrejningstal	540 m³/h	540 m³/h	570 m³/h	760 m³/h	760 m³/h
	Middel omdrejningstal	470 m³/h	470 m³/h	530 m³/h	650 m³/h	580 m³/h
	Lavt / middel omdrejnings-tal	440 m³/h	440 m³/h	500 m³/h	620 m³/h	520 m³/h
	Lavt omdrejningstal	420 m³/h	420 m³/h	460 m³/h	600 m³/h	450 m³/h
	Minimumsomdrejningstal	390 m³/h	390 m³/h	430 m³/h	550 m³/h	400 m³/h
	Ultra quiet	180 m³/h	180 m³/h	220 m³/h	260 m³/h	280 m³/h
Affugtningsvolumen		0,6 l/h	0,8 l/h	1,4 l/h	1,8 l/h	2,4 l/h
Udgangseffekt, blæsermotor		15 W	15 W	15 W	45 W	45 W
Maks. strømforbrug, blæsermotor		0,20 A	0,20 A	0,20 A	0,25 A	0,25 A
Maks. strømforbrug (sikring)		3,15 A	3,15 A	3,15 A	3,15 A	3,15 A
Lydtrykniveau	**Turbo-omdrejningstal**	38 dB(A)	38 dB(A)	43 dB(A)	45 dB(A)	48 dB(A)
	Højt omdrejningstal	37 dB(A)	37 dB(A)	39 dB(A)	42 dB(A)	44 dB(A)
	Højt/middel omdrejningstal	34 dB(A)	34 dB(A)	37 dB(A)	40 dB(A)	41 dB(A)
	Middel omdrejningstal	31 dB(A)	31 dB(A)	35 dB(A)	37 dB(A)	40 dB(A)
	Lavt / middel omdrejnings-tal	26 dB(A)	26 dB(A)	32 dB(A)	34 dB(A)	38 dB(A)
	Lavt omdrejningstal	23 dB(A)	23 dB(A)	30 dB(A)	29 dB(A)	36 dB(A)
	Minimumsomdrejningstal	22 dB(A)	22 dB(A)	24 dB(A)	26 dB(A)	33 dB(A)
	Ultra quiet	19 dB(A)	19 dB(A)	19 dB(A)	23 dB(A)	27 dB(A)
Lydeffektniveau	**Turbo-omdrejningstal**	58 dB(A)	58 dB(A)	60 dB(A)	60 dB(A)	65 dB(A)
	Højt omdrejningstal	51 dB(A)	51 dB(A)	53 dB(A)	57 dB(A)	59 dB(A)
	Højt/middel omdrejningstal	48 dB(A)	48 dB(A)	51 dB(A)	45 dB(A)	56 dB(A)
	Middel omdrejningstal	45 dB(A)	45 dB(A)	49 dB(A)	52 dB(A)	55 dB(A)
	Lavt / middel omdrejnings-tal	40 dB(A)	40 dB(A)	46 dB(A)	49 dB(A)	53 dB(A)
	Lavt omdrejningstal	37 dB(A)	37 dB(A)	44 dB(A)	44 dB(A)	51 dB(A)
	Minimumsomdrejningstal	36 dB(A)	36 dB(A)	38 dB(A)	41 dB(A)	48 dB(A)
	Ultra quiet	33 dB(A)	33 dB(A)	33 dB(A)	38 dB(A)	42 dB(A)

Οδηγίες εγκατάστασης και συντήρησης

Περιεχόμενα

1 Ασφάλεια ... 18
1.1 Υποδείξεις προειδοποίησης σε σχέση με τους χειρισμούς ... 18
1.2 Προδιαγραφόμενη χρήση ... 18
1.3 Γενικές υποδείξεις ασφάλειας ... 18
1.4 Προδιαγραφές (Οδηγίες, νόμοι, πρότυπα) ... 19
2 Υποδείξεις για την τεκμηρίωση ... 20
2.1 Προσέχετε τα συμπληρωματικά έγγραφα ... 20
2.2 Φύλαξη των εγγράφων ... 20
2.3 Ισχύς των οδηγιών ... 20
3 Περιγραφή προϊόντος ... 20
3.1 Δομή προϊόντος ... 20
3.2 Επιτρεπόμενες περιοχές θερμοκρασίας για τη λειτουργία ... 20
3.3 Σήμανση CE ... 20
4 Συναρμολόγηση ... 20
4.1 Έλεγχος συνόλου παράδοσης ... 20
4.2 Διαστάσεις ... 20
4.3 Ελάχιστες αποστάσεις ... 21
4.4 Επιλογή σημείου εγκατάστασης της εσωτερικής μονάδας ... 21
4.5 Τοποθέτηση πλάκας συναρμολόγησης ... 21
4.6 Ανάρτηση εσωτερικής μονάδας ... 22
5 Εγκατάσταση ... 22
5.1 Απελευθέρωση του αζώτου από την εσωτερική μονάδα ... 22
5.2 Εγκατάσταση υδραυλικών ... 22
5.3 Εγκατάσταση ηλεκτρολογικών ... 23
6 Παράδοση του προϊόντος στον ιδιοκτήτη ... 24
7 Αποκατάσταση βλαβών ... 24
7.1 Αντιμετώπιση βλαβών ... 24
7.2 Προμήθεια ανταλλακτικών ... 24
8 Επιθεώρηση και συντήρηση ... 24
8.1 Τήρηση διαστημάτων επιθεώρησης και συντήρησης ... 24
8.2 Επιθεώρηση και συντήρηση ... 24
8.3 Καθαρισμός εναλλάκτη θερμότητας ... 24
9 Θέση εκτός λειτουργίας ... 25
9.1 Οριστική θέση εκτός λειτουργίας ... 25
10 Απόρριψη της συσκευασίας ... 25
11 Τμήμα εξυπηρέτησης Πελατών ... 25
Παράρτημα ... 26
A Αναγνώριση και αποκατάσταση βλάβης ... 26
B Κωδικοί σφάλματος της εσωτερικής μονάδας ... 27
C Ηλεκτρικό διάγραμμα της εσωτερικής μονάδας ... 28
D Λίστα των αντιστάσεων για τον αισθητήρα θερμοκρασίας ... 29
E Τεχνικά χαρακτηριστικά ... 30

1 Ασφάλεια

1.1 Υποδείξεις προειδοποίησης σε σχέση με τους χειρισμούς

Ταξινόμηση των υποδείξεων προειδοποίησης αναφορικά με τους χειρισμούς

Οι σχετικές με τους χειρισμούς προειδοποιητικές υποδείξεις διαβαθμίζονται ως ακολούθως με προειδοποιητικά σήματα και συνθηματικές λέξεις αναφορικά με τη σοβαρότητα του πιθανού κινδύνου:

Προειδοποιητικά σήματα και συνθηματικές λέξεις

Κίνδυνος!
Άμεσος κίνδυνος θανάτου ή κίνδυνος βαριών σωματικών βλαβών

Κίνδυνος!
Κίνδυνος θανάτου λόγω ηλεκτροπληξίας

Προειδοποίηση!
Κίνδυνος ελαφριών σωματικών ζημιών

Προσοχή!
Κίνδυνος υλικών ζημιών ή ζημιών για το περιβάλλον

1.2 Προδιαγραφόμενη χρήση

Σε περίπτωση ακατάλληλης ή μη προδιαγραφόμενης χρήσης μπορεί να προκληθούν κίνδυνοι τραυματισμών και θανάτου για το χρήστη ή τρίτους ή αρνητικές επιδράσεις στο προϊόν και σε άλλες εμπράγματες αξίες.

Το προϊόν έχει σχεδιαστεί για τον κλιματισμό εσωτερικών χώρων κατοικιών και γραφείων.

Η σύμφωνη με τους κανονισμούς χρήση περιλαμβάνει:

– την τήρηση των εσώκλειστων οδηγιών χρήσης, εγκατάστασης και συντήρησης του προϊόντος καθώς και όλων των περαιτέρω στοιχείων της εγκατάστασης
– την τοποθέτηση και εγκατάσταση σύμφωνα με την έγκριση του προϊόντος και του συστήματος
– την τήρηση όλων των αναφερόμενων προϋποθέσεων επιθεώρησης και συντήρησης.

Η χρήση σύμφωνα με τις προδιαγραφές περιλαμβάνει επίσης την εγκατάσταση σύμφωνα με τον κωδικό IP.

Μια άλλη χρήση διαφορετική από την περιγραφόμενη στις παρούσες οδηγίες ή μια χρήση πέραν των εδώ περιγραφόμενων ισχύει ως μη προδιαγραφόμενη. Μη προδιαγραφόμενη είναι επίσης κάθε άμεση εμπορική και βιομηχανική χρήση.

Προσοχή!

Κάθε καταχρηστική χρήση απαγορεύεται.

1.3 Γενικές υποδείξεις ασφάλειας

1.3.1 Κίνδυνος λόγω ανεπαρκούς κατάρτισης

Οι παρακάτω εργασίες επιτρέπεται να πραγματοποιούνται μόνο από εξειδικευμένους τεχνικούς, που διαθέτουν επαρκή κατάρτιση:

– Συναρμολόγηση
– Αποσυναρμολόγηση
– Εγκατάσταση
– Θέση σε λειτουργία
– Επιθεώρηση και συντήρηση
– Επισκευές
– Θέση εκτός λειτουργίας

▸ Πραγματοποιήστε όλες τις εργασίες σύμφωνα με τις τελευταίες εξελίξεις της τεχνολογίας.

1.3.2 Κίνδυνος θανάτου λόγω ηλεκτροπληξίας

Όταν αγγίζετε στοιχεία που φέρουν τάση, υπάρχει κίνδυνος θανάτου λόγω ηλεκτροπληξίας.

Προτού διεξάγετε εργασίες στο προϊόν:

▸ Θέστε το προϊόν εκτός τάσης, απενεργοποιώντας όλες τις τροφοδοσίες ρεύματος σε όλους τους πόλους (ηλεκτρική διάταξη αποσύνδεσης της κατηγορίας υπέρτασης III για πλήρη αποσύνδεση, π.χ. ασφάλεια ή διακόπτης προστασίας γραμμής).
▸ Ασφαλίστε έναντι επανενεργοποίησης.
▸ Περιμένετε τουλάχιστον 30 λεπτά, έως ότου εκφορτιστούν οι πυκνωτές.
▸ Ελέγξτε την απουσία τάσης.

1.3.3 Κίνδυνος πρόκλησης ζημιάς στο περιβάλλον λόγω του ψυκτικού μέσου

Το προϊόν περιέχει ψυκτικό μέσο με σημαντικό GWP (GWP = Global Warming Potential).

- Βεβαιωθείτε ότι το ψυκτικό μέσο δεν απελευθερώνεται στην ατμόσφαιρα.
- Εάν είστε ένας πιστοποιημένος για εργασίες με ψυκτικά μέσα εξειδικευμένος τεχνικός, πραγματοποιήστε τις εργασίες συντήρησης του προϊόντος με τον ανάλογο εξοπλισμό προστασίας και πραγματοποιήστε, εάν απαιτείται, επεμβάσεις στο κύκλωμα ψυκτικού μέσου. Ανακυκλώστε ή απορρίψτε το προϊόν σύμφωνα με τις ισχύουσες προδιαγραφές.

1.3.4 Κίνδυνος εγκαυμάτων, ζεματίσματος και κρυοπαγημάτων λόγω θερμών και ψυχρών βασικών στοιχείων

Σε ορισμένα βασικά στοιχεία, και ιδιαίτερα σε μη μονωμένες σωληνώσεις, υπάρχει κίνδυνος πρόκλησης εγκαυμάτων και κρυοπαγημάτων.

- Η πραγματοποίηση εργασιών στα βασικά στοιχεία επιτρέπεται μόνο αφού αυτά φτάσουν σε θερμοκρασία περιβάλλοντος.

1.3.5 Κίνδυνος θανάτου λόγω ελλιπών διατάξεων ασφαλείας

Τα διαγράμματα που περιλαμβάνονται σε αυτή την τεκμηρίωση δεν απεικονίζουν όλες τις διατάξεις ασφαλείας που απαιτούνται για μια σωστή τοποθέτηση.

- Εγκαταστήστε τις απαραίτητες διατάξεις ασφαλείας στην εγκατάσταση.
- Τηρείτε τους σχετικούς εθνικούς και διεθνείς νόμους, τα πρότυπα και τις οδηγίες.

1.3.6 Κίνδυνος πρόκλησης τραυματισμών, λόγω υψηλού βάρους του προϊόντος

- Το προϊόν πρέπει να μεταφέρεται από τουλάχιστον δύο άτομα.

1.3.7 Κίνδυνος υλικής ζημιάς λόγω ακατάλληλων εργαλείων

- Χρησιμοποιήστε κατάλληλα εργαλεία.

1.3.8 Κίνδυνος πρόκλησης τραυματισμών κατά την αποσυναρμολόγηση των πάνελ του προϊόντος

Κατά την αποσυναρμολόγηση των πάνελ του προϊόντος, υπάρχει μεγάλος κίνδυνος να κοπείτε στις αιχμηρές ακμές του πλαισίου.

- Φορέστε προστατευτικά γάντια, για να μην κοπείτε.

1.4 Προδιαγραφές (Οδηγίες, νόμοι, πρότυπα)

- Τηρείτε τις εθνικές προδιαγραφές, τα πρότυπα, τις οδηγίες, τους κανονισμούς και τους νόμους.

2 Υποδείξεις για την τεκμηρίωση

2.1 Προσέχετε τα συμπληρωματικά έγγραφα

► Λάβετε οπωσδήποτε υπόψη όλες τις οδηγίες χρήσης και εγκατάστασης, που συνοδεύουν τα στοιχεία της εγκατάστασης.

2.2 Φύλαξη των εγγράφων

► Παραδίδετε αυτές τις οδηγίες καθώς και όλα τα συμπληρωματικά έγγραφα στον ιδιοκτήτη της εγκατάστασης.

2.3 Ισχύς των οδηγιών

Αυτές οι οδηγίες ισχύουν αποκλειστικά για τα ακόλουθα προϊόντα:

Προϊόν - Κωδικός προϊόντος

Εσωτερική μονάδα VAIP1-020WNI	8000010678
Εσωτερική μονάδα VAIP1-025WNI	8000010685
Εσωτερική μονάδα VAIP1-035WNI	8000010686
Εσωτερική μονάδα VAIP1-050WNI	8000010687
Εσωτερική μονάδα VAIP1-065WNI	8000010679

3 Περιγραφή προϊόντος

3.1 Δομή προϊόντος

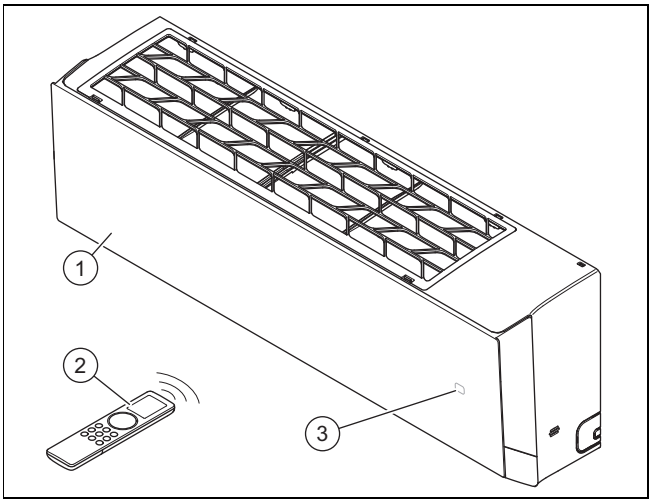

1 Εσωτερική μονάδα
2 Τηλεχειριστήριο
3 Θερμοκρασία / ένδειξη λειτουργίας

3.2 Επιτρεπόμενες περιοχές θερμοκρασίας για τη λειτουργία

Η ψυκτική / θερμαντική απόδοση της εσωτερικής μονάδας ποικίλει ανάλογα με τη θερμοκρασία χώρου της εξωτερικής μονάδας.

	Ψύξη	Θέρμανση
Εσωτερική μονάδα	16 … 30 °C	8 … 30 °C

3.3 Σήμανση CE

Με τη σήμανση CE τεκμηριώνεται, ότι τα προϊόντα πληρούν σύμφωνα με τη δήλωση συμμόρφωσης τις βασικές απαιτήσεις των σχετικών οδηγιών.

Μπορείτε να δείτε τη Δήλωση Συμμόρφωσης στον κατασκευαστή.

4 Συναρμολόγηση

4.1 Έλεγχος συνόλου παράδοσης

► Ελέγξτε το σύνολο παράδοσης για την πληρότητα και ακεραιότητα.

Αριθμός	Ονομασία
1	Εσωτερική μονάδα (συμπεριλ. της πλάκας συναρμολόγησης)
1	Τηλεχειριστήριο
2	Μπαταρίες
2	Χάλκινα παξιμάδια για τη σύνδεση των σωλήνων ψυκτικού μέσου στην εσωτερική μονάδα
1	Μονωτικό υλικό για τους σωλήνες ψυκτικού μέσου της εσωτερικής μονάδας (περ. 30 cm)
1	Συμπληρωματικά έγγραφα

4.2 Διαστάσεις

Όλες οι διαστάσεις στις απεικονίσεις αναφέρονται σε χιλιοστά (mm).

4.2.1 Διαστάσεις της εσωτερικής μονάδας

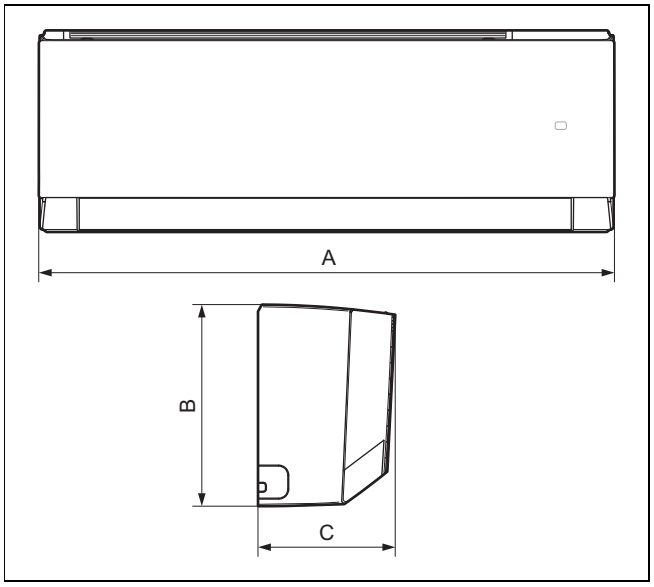

	VAIP1-020WNI	VAIP1-025WNI	VAIP1-035WNI	VAIP1-050WNI	VAIP1-065WNI
A	837 mm	837 mm	837 mm	993 mm	993 mm
B	293 mm	293 mm	293 mm	311 mm	311 mm
C	200 mm	200 mm	200 mm	222 mm	222 mm

4.2.2 Διαστάσεις των πλακών συναρμολόγησης

Ισχύς: VAIP1-020WNI Ή VAIP1-025WNI Ή VAIP1-035WNI

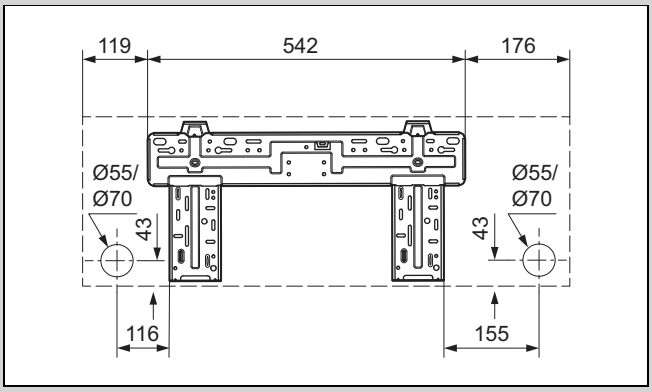

Ισχύς: VAIP1-050WNI Ή VAIP1-065WNI

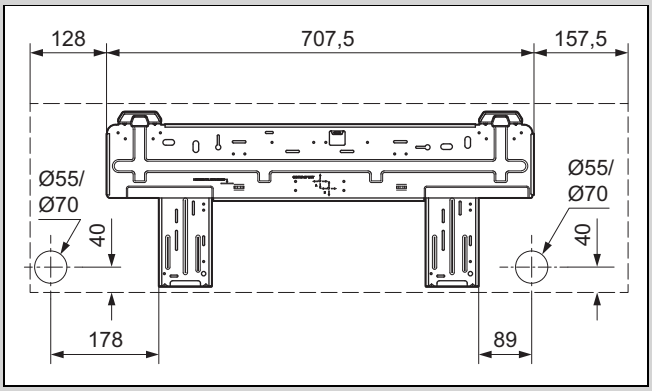

4.3 Ελάχιστες αποστάσεις

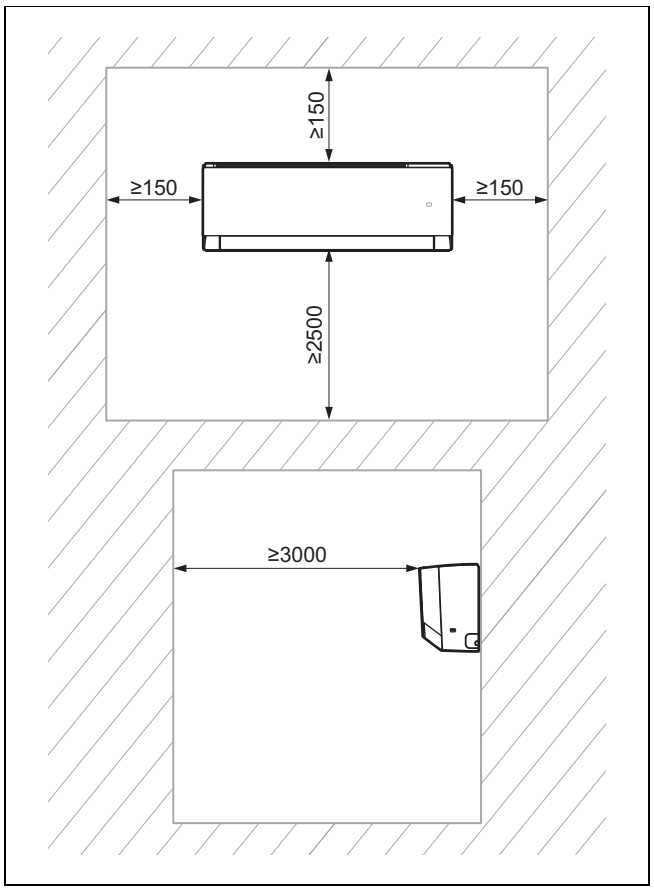

► Εγκαταστήστε και ρυθμίστε τη θέση του προϊόντος σύμφωνα με τις προδιαγραφές, τηρώντας ταυτόχρονα τις ελάχιστες αποστάσεις που αναγράφονται στο σχέδιο.

4.4 Επιλογή σημείου εγκατάστασης της εσωτερικής μονάδας

1. Τηρήστε τις απαιτούμενες ελάχιστες αποστάσεις.
2. Επιλέξτε ένα σημείο εγκατάστασης, στο οποίο ο αέρας μπορεί να κατανεμηθεί ομοιόμορφα στο χώρο, χωρίς να διακόπτεται το ρεύμα αέρα.
3. Τοποθετήστε την εσωτερική μονάδα σε επαρκή απόσταση από τυχόν καθίσματα ή θέσεις εργασίας, ώστε να μην ενοχλείται κανείς από το ρεύμα αέρα.
4. Αποφύγετε τις πηγές θερμότητας κοντά στη συσκευή.

4.5 Τοποθέτηση πλάκας συναρμολόγησης

1. Τοποθετήστε την πλάκα συναρμολόγησης στο επιλεγμένο σημείο εγκατάστασης της εσωτερικής μονάδας.
2. Ευθυγραμμίστε την πλάκα συναρμολόγησης σε οριζόντια θέση και σημαδέψτε τις οπές που πρέπει να πραγματοποιηθούν στον τοίχο.
3. Αφαιρέστε την πλάκα συναρμολόγησης.
4. Βεβαιωθείτε ότι στα σημεία διάτρησης στον τοίχο δεν περνούν καλώδια ρεύματος, σωληνώσεις ή άλλα στοιχεία, που μπορεί να υποστούν ζημιά. Σε μια τέτοια περίπτωση, επιλέξτε ένα άλλο σημείο για την τοποθέτηση.
5. Διανοίξτε τις οπές διάτρησης και τοποθετήστε τα ούπα.
6. Τοποθετήστε την πλάκα συναρμολόγησης, ευθυγραμμίστε την σε οριζόντια θέση και στερεώστε την με τις βίδες.

4.6 Ανάρτηση εσωτερικής μονάδας

1. Ελέγξτε τη φέρουσα ικανότητα του τοίχου.
2. Προσέξτε το συνολικό βάρος του προϊόντος.

Καθαρό βάρος	
Ισχύς: VAIP1-020WNI Ή VAIP1-025WNI Ή VAIP1-035WNI	9,5 kg
Ισχύς: VAIP1-050WNI Ή VAIP1-065WNI	13 kg

   ◁ Φροντίστε, εάν απαιτείται, για μια επιτόπια διάταξη ανάρτησης με επαρκή φέρουσα ικανότητα.
3. Χρησιμοποιήστε μόνο εγκεκριμένα για τον τοίχο υλικά στερέωσης.
4. Αναρτήστε την εσωτερική μονάδα στην πλάκα συναρμολόγησης.

5 Εγκατάσταση

5.1 Απελευθέρωση του αζώτου από την εσωτερική μονάδα

1. Στην πίσω πλευρά της εσωτερικής μονάδας υπάρχουν δύο χάλκινοι σωλήνες με πλαστικές απολήξεις. Το πιο φαρδύ άκρο καταδεικνύει την πλήρωση του αζώτου στη μονάδα. Εάν στο άκρο προεξέχει ένα κόκκινο κουμπί, αυτό σημαίνει ότι η μονάδα δεν έχει εκκενωθεί πλήρως.
2. Πιέστε την απόληξη του άλλου σωλήνα με τη μικρή διάμετρο, για να απελευθερωθεί το σύνολο του αζώτου από την εσωτερική μονάδα.

5.2 Εγκατάσταση υδραυλικών

5.2.1 Δρομολόγηση των σωληνώσεων της εσωτερικής μονάδας

Υπόδειξη
Συνιστάται η τήρηση μήκους σωλήνα τουλάχιστον 3 μέτρων.

Υπόδειξη
Εάν το μήκος των σωλήνων ψυκτικού μέσου υπερβαίνει τα 5 μέτρα, πρέπει να συμπληρωθεί επιπρόσθετη ποσότητα ψυκτικού μέσου (→ κεφάλαιο Θέση σε λειτουργία).

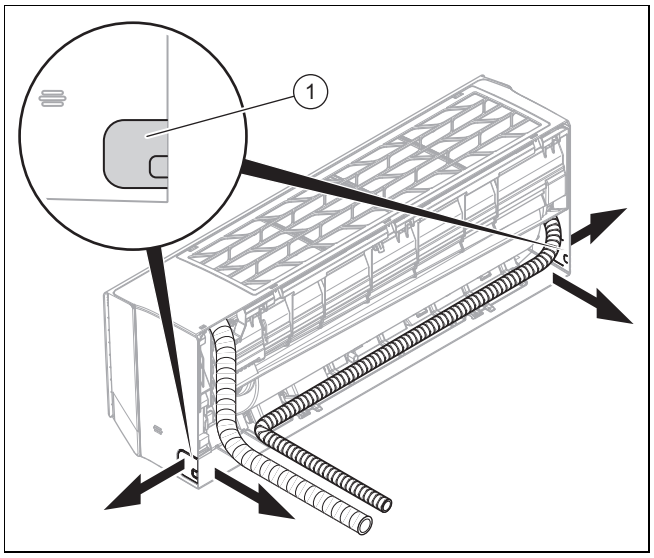

1. Διανοίξτε μια οπή για τη διέλευση της δέσμης σωληνώσεων / καλωδίων στον εξωτερικό τοίχο.
   – Η οπή πρέπει να έχει ελαφριά καθοδική κλίση προς τα έξω
   – Θέση: βλέπε απεικόνιση της πλάκας συναρμολόγησης για τη διέλευση της δέσμης σωληνώσεων / καλωδίων στην πίσω πλευρά της εσωτερικής μονάδας. Εάν αυτό δεν είναι εφικτό, μπορείτε επίσης να οδηγήσετε τη δέσμη σωληνώσεων / καλωδίων πλευρικά έξω από την εσωτερική μονάδα. Σπάστε για το σκοπό αυτό προσεκτικά μία από τις εγκοπές **(1)**.
2. Τοποθετήστε πώματα στεγανοποίησης στα άκρα των σωλήνων.
3. Ενώστε τους αγωγούς ψυκτικού μέσου με τα καλώδια σύνδεσης (καλώδιο ηλεκτρικής σύνδεσης και καλώδιο σύνδεσης) και τον εύκαμπτο σωλήνα εκροής συμπυκνώματος σε μια δέσμη σωληνώσεων / καλωδίων.
4. 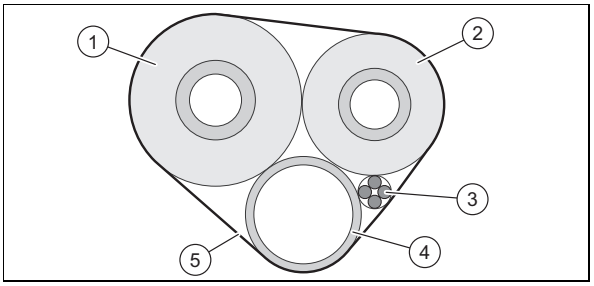

   Μονώστε τους σωλήνες ψυκτικού μέσου **(1, 2)** ανεξάρτητα μεταξύ τους.
5. Περιτυλίξτε τη δέσμη σωληνώσεων / καλωδίων (συμπεριλ. των καλωδίων σύνδεσης **(3)** και του εύκαμπτου σωλήνα εκροής συμπυκνώματος **(4)**) με μονωτικό υλικό **(5)**.
6. Περάστε τη δέσμη σωληνώσεων / καλωδίων μέσα από την οπή διάτρησης προς την εξωτερική μονάδα.
7. Επιδείξτε ιδιαίτερη προσοχή κατά τη δρομολόγηση και την κάμψη των αγωγών ψυκτικού μέσου, ώστε να αποφευχθούν τυχόν τσάκισμα ή/και άλλου είδους ζημιές.
8. Μειώστε το μήκος των αγωγών ψυκτικού μέσου με έναν κόπτη σωλήνων κατά τέτοιον τρόπο, ώστε να παραμείνουν τεμάχια επαρκούς μήκους για τη σύνδεσή τους με τους αγωγούς ψυκτικού μέσου της εσωτερικής μονάδας και τις συνδέσεις της εξωτερικής μονάδας.
9. Καθαρίστε τα γρέζια από τα άκρα των σωλήνων προς τα κάτω κατά τέτοιον τρόπο, ώστε να μην καταλήξουν ρινίσματα στο εσωτερικό τους.

10. Τοποθετήστε τα παξιμάδια στους σωλήνες ψυκτικού μέσου και πραγματοποιήστε την εκχείλωση.
11. Αναρτήστε την εσωτερική μονάδα στα επάνω στηρίγματα της πλάκας συναρμολόγησης.
12. 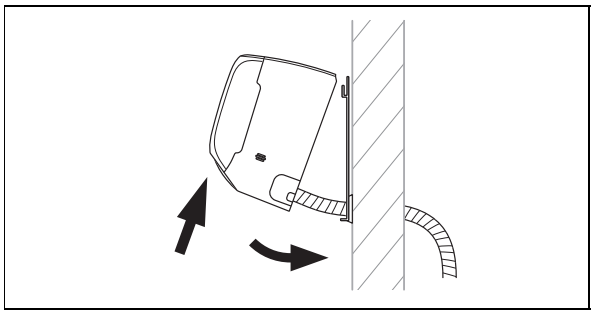

    Περιστρέψτε το κάτω τμήμα της εσωτερικής μονάδας μακριά από τον τοίχο και στερεώστε την εσωτερική μονάδα σε αυτή τη θέση, σφηνώνοντας π.χ. ένα κομμάτι ξύλο ανάμεσα στην πλάκα συναρμολόγησης και στην εσωτερική μονάδα.
13. Συνδέστε τον αγωγό ψυκτικού μέσου και τον εύκαμπτο σωλήνα εκροής συμπυκνώματος με την εσωτερική μονάδα.

5.2.2 Εγκατάσταση εύκαμπτου σωλήνα εκκένωσης νερού συμπυκνώματος

1. Εγκαταστήστε τον εύκαμπτο σωλήνα εκροής συμπυκνώματος χωρίς τσακίσματα και καμπύλες καθώς και με συνεχή καθοδική κλίση, ώστε το νερό συμπυκνώματος να μπορεί να εκρέει ελεύθερα.
2. Εγκαταστήστε τον εύκαμπτο σωλήνα εκροής συμπυκνώματος κατά τέτοιον τρόπο, ώστε η απόσταση του ελεύθερου άκρου από το δάπεδο να ανέρχεται σε τουλάχιστον 50 mm.
3. Μονώστε τον εύκαμπτο σωλήνα εκροής συμπυκνώματος που τοποθετείται στην εξωτερική πλευρά, για να αποφευχθεί το πάγωμα του νερού συμπυκνώματος.

5.3 Εγκατάσταση ηλεκτρολογικών

5.3.1 Εγκατάσταση ηλεκτρολογικών

Κίνδυνος!
Κίνδυνος θανάτου λόγω ηλεκτροπληξίας

Σε περίπτωση επαφής με ρευματοφόρα στοιχεία, υπάρχει κίνδυνος θανάτου λόγω ηλεκτροπληξίας.

- ► Τραβήξτε το ρευματολήπτη. Ή απενεργοποιήστε το προϊόν με διακοπή της τροφοδοσίας τάσης (διάταξη αποσύνδεσης με άνοιγμα επαφής τουλάχιστον 3 mm, π.χ. ασφάλεια ή διακόπτης ισχύος).
- ► Ασφαλίστε έναντι επανενεργοποίησης.
- ► Περιμένετε τουλάχιστον 30 λεπτά, έως ότου εκφορτιστούν οι πυκνωτές.
- ► Ελέγξτε την απουσία τάσης.
- ► Συνδέστε τη φάση και τη γείωση.
- ► Βραχυκυκλώστε τη φάση και τον ουδέτερο αγωγό.
- ► Καλύψτε τα παρακείμενα τμήματα που βρίσκονται υπό τάση ή φροντίστε ώστε να μην είναι προσβάσιμα.

► Η εγκατάσταση των ηλεκτρολογικών επιτρέπεται να πραγματοποιείται μόνο από έναν ειδικό ηλεκτρολογικών εγκαταστάσεων.

5.3.2 Προετοιμασία εγκατάστασης ηλεκτρολογικών

1. Θέστε το προϊόν εκτός τάσης.
2. Περιμένετε τουλάχιστον 30 λεπτά, έως ότου εκφορτιστούν οι πυκνωτές.
3. Ελέγξτε την απουσία τάσης.
4. Εγκαταστήστε, εάν προβλέπεται για το σημείο εγκατάστασης, ένα διακόπτη προστασίας ρεύματος διαρροής τύπου B.

5.3.3 Καλωδίωση

1. Χρησιμοποιείτε τις ανακουφίσεις καταπόνησης.
2. Κοντύνετε τα καλώδια σύνδεσης σύμφωνα με τις εκάστοτε ανάγκες.

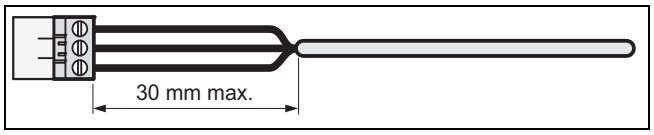

3. Για την αποφυγή βραχυκυκλωμάτων σε περίπτωση ακούσιας αποσύνδεσης ενός αγωγού, απογυμνώστε το εξωτερικό περίβλημα των εύκαμπτων καλωδίων το πολύ έως μέγ. 30 mm.
4. Εξασφαλίζετε ότι η μόνωση των εσωτερικών αγωγών δεν θα πάθει ζημιά κατά τη διάρκεια της απογύμνωσης του εξωτερικού περιβλήματος.
5. Αφαιρέστε τη μόνωση των εσωτερικών αγωγών μόνο όσο απαιτείται για την επίτευξη μιας αξιόπιστης και σταθερής σύνδεσης.
6. Για να αποφευχθεί τυχόν βραχυκύκλωμα λόγω της αποσύνδεσης επιμέρους συρμάτων, τοποθετήστε μετά από την απογύμνωση χιτώνια σύνδεσης στα άκρα των αγωγών.
7. Ελέγξτε εάν όλοι οι αγωγοί έχουν εισαχθεί μηχανικά σταθερά στους σφιγκτήρες βυσμάτων του βύσματος. Επαναστερεώστε τους, εάν απαιτείται.

5.3.4 Ηλεκτρική σύνδεση της εσωτερικής μονάδας

1. Αφαιρέστε το προστατευτικό κάλυμμα μπροστά από τις ηλεκτρικές συνδέσεις της εσωτερικής μονάδας.
2. Τραβήξτε το καλώδιο σύνδεσης της εξωτερικής μονάδας από την πίσω πλευρά της εσωτερικής μονάδας, μέσα από τον προβλεπόμενο οδηγό διέλευσης καλωδίου προς τα μπροστά.
3. Συνδέστε τους επιμέρους αγωγούς του καλωδίου σύνδεσης σύμφωνα με το σχέδιο σύνδεσης στο μπλοκ ακροδεκτών της εσωτερικής μονάδας.
4. Τοποθετήστε το προστατευτικό κάλυμμα μπροστά από τις ηλεκτρικές συνδέσεις.

5.3.5 Διάγραμμα συνδεσμολογίας

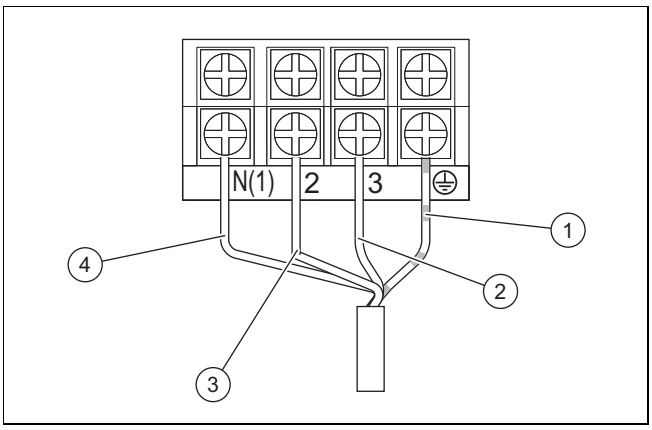

1	Καλώδιο σύνδεσης γείωσης	3	Καλώδιο τροφοδοσίας ρεύματος (φάσεις)
2	Καλώδιο επικοινωνίας μεταξύ εσωτερικής και εξωτερικής μονάδας	4	Καλώδιο τροφοδοσίας ρεύματος (ουδέτερο)

6 Παράδοση του προϊόντος στον ιδιοκτήτη

- ► Δείξτε στο χρήστη μετά την ολοκλήρωση της εγκατάστασης τη θέση και τη λειτουργία των διατάξεων ασφαλείας.
- ► Τονίστε κυρίως στον ιδιοκτήτη τις υποδείξεις ασφαλείας, τις οποίες πρέπει να προσέξει.
- ► Ενημερώστε τον ιδιοκτήτη σχετικά με την αναγκαιότητα συντήρησης του προϊόντος σύμφωνα με τα προβλεπόμενα διαστήματα.

7 Αποκατάσταση βλαβών

7.1 Αντιμετώπιση βλαβών

- ► Διορθώστε τυχόν βλάβες σύμφωνα με τον πίνακα αποκατάστασης βλαβών στο παράρτημα.

7.2 Προμήθεια ανταλλακτικών

Τα γνήσια εξαρτήματα του προϊόντος έχουν πιστοποιηθεί μαζί με το προϊόν στο πλαίσιο του ελέγχου συμμόρφωσης από τον κατασκευαστή. Εάν κατά τη συντήρηση ή την επισκευή χρησιμοποιήσετε διαφορετικά, μη πιστοποιημένα ή/και μη επιτρεπόμενα εξαρτήματα, αυτό μπορεί να έχει ως αποτέλεσμα το προϊόν να μην αντιστοιχεί πλέον στα ισχύοντα πρότυπα, με συνέπεια την παύση της συμμόρφωσης του προϊόντος.

Συνιστούμε οπωσδήποτε τη χρήση των γνήσιων ανταλλακτικών του κατασκευαστή, για να διασφαλίζεται η απροβλημάτιστη και ασφαλής λειτουργία του προϊόντος. Για πληροφορίες σχετικά με τα διαθέσιμα γνήσια ανταλλακτικά, επισκεφθείτε τη διεύθυνση επικοινωνίας, που αναφέρεται στην πίσω πλευρά αυτών των οδηγιών.

- ► Εάν κατά τη συντήρηση ή τις επισκευές απαιτούνται ανταλλακτικά εξαρτήματα, χρησιμοποιήστε αποκλειστικά ανταλλακτικά εξαρτήματα που έχουν εγκριθεί για το προϊόν.

8 Επιθεώρηση και συντήρηση

8.1 Τήρηση διαστημάτων επιθεώρησης και συντήρησης

Υπόδειξη

Σύμφωνα με την οδηγία 517/2014/EC, πρέπει να πραγματοποιείται τακτικά έλεγχος στεγανότητας σε ολόκληρο το κύκλωμα ψυκτικού μέσου. Εφαρμόστε όλα τα απαιτούμενα μέτρα για τη σωστή υλοποίηση αυτών των ελέγχων και καταχωρίστε τα αποτελέσματα με τον προβλεπόμενο τρόπο στο βιβλίο συντήρησης της εγκατάστασης. Για τον έλεγχο στεγανότητας ισχύουν τα εξής διαστήματα:

Σύστημα με ψυκτικό μέσο λιγότερο από 7,41 kg => σε αυτήν την περίπτωση δεν απαιτείται τακτικός έλεγχος.

Σύστημα με ψυκτικό μέσο 7,41 kg ή περισσότερο => τουλάχιστον μία φορά ετησίως.

Σύστημα με ψυκτικό μέσο 74,07 kg ή περισσότερο => τουλάχιστον μία φορά κάθε έξι μήνες.

Σύστημα με ψυκτικό μέσο 740,74 kg ή περισσότερο => τουλάχιστον μία φορά κάθε τρεις μήνες.

- ► Τηρείτε τα ελάχιστα διαστήματα επιθεώρησης και συντήρησης. Ανάλογα με τα αποτελέσματα του ελέγχου ενδέχεται να απαιτείται συντήρηση νωρίτερα.

8.2 Επιθεώρηση και συντήρηση

#	Εργασία συντήρησης	Διάστημα	
1	Καθαρισμός του φίλτρου αέρα με ηλεκτρική σκούπα ή/και πλύσιμο με νερό και στέγνωμα	Σε κάθε συντήρηση	
2	Καθαρισμός εναλλάκτη θερμότητας	Ανά εξάμηνο	24
3	Έλεγχος των εύκαμπτων σωλήνων εκροής συμπυκνώματος για ρύπανση και, εάν απαιτείται, καθαρισμός	Σε κάθε συντήρηση	
4	Έλεγχος όλων των συνδέσεων του κυκλώματος ψυκτικού μέσου για στεγανότητα	Σε κάθε συντήρηση	

8.3 Καθαρισμός εναλλάκτη θερμότητας

Προειδοποίηση!

Κίνδυνος πρόκλησης τραυματισμών κατά την πραγματοποίηση εργασιών στον πλακοειδή εναλλάκτη θερμότητας

Οι πλάκες του εναλλάκτη θερμότητας έχουν αιχμηρές ακμές!

- ► Φορέστε κατά την πραγματοποίηση όλων των εργασιών στον εναλλάκτη θερμότητας προστατευτικά γάντια.

1. Αφαιρέστε την επένδυση του προϊόντος.
2. Απομακρύνετε όλα τα ξένα σώματα, που μπορεί να εμποδίζουν την κυκλοφορία του αέρα, από την επιφάνεια των ελασμάτων του εναλλάκτη θερμότητας.
3. Απομακρύνετε τη σκόνη με πεπιεσμένο αέρα.
4. Καθαρίστε τον εναλλάκτη θερμότητας προσεκτικά με νερό και μια μαλακή βούρτσα.
5. Στεγνώστε τον εναλλάκτη θερμότητας με πεπιεσμένο αέρα.

9 Θέση εκτός λειτουργίας

9.1 Οριστική θέση εκτός λειτουργίας

1. Εκκενώστε το ψυκτικό μέσο.
2. Αφαιρέστε το προϊόν.
3. Παραδώστε το προϊόν και τα βασικά στοιχεία του για ανακύκλωση ή διαθέστε το στα απορρίμματα.

10 Απόρριψη της συσκευασίας

► Απορρίπτετε τη συσκευασία με σωστό τρόπο.
► Τηρείτε όλες τις σχετικές προδιαγραφές.

11 Τμήμα εξυπηρέτησης Πελατών

Τα στοιχεία επικοινωνίας του τμήματος εξυπηρέτησης πελατών της εταιρείας μας θα τα βρείτε στο κεφάλαιο Country specifics ή στον ιστότοπό μας.

Παράρτημα

A Αναγνώριση και αποκατάσταση βλάβης

ΒΛΑΒΕΣ	ΠΙΘΑΝΕΣ ΑΙΤΙΕΣ	ΛΥΣΕΙΣ
Μετά από την ενεργοποίηση της μονάδας, η οθόνη δεν ανάβει και κατά το πάτημα των πλήκτρων λειτουργιών δεν εξάγεται ηχητικό σήμα.	Το τροφοδοτικό δεν έχει συνδεθεί ή η σύνδεση με την τροφοδοσία ρεύματος δεν είναι εντάξει.	Ελέγξτε εάν υπάρχει πρόβλημα στην τροφοδοσία ρεύματος. Εάν ναι, περιμένετε, μέχρι να αποκατασταθεί η τροφοδοσία ρεύματος. Εάν όχι, ελέγξτε το κύκλωμα τροφοδοσίας ρεύματος και βεβαιωθείτε ότι το φις τροφοδοσίας είναι συνδεδεμένο σωστά.
Αμέσως μετά από την ενεργοποίηση της μονάδας, ενεργοποιείται ο διακόπτης προστασίας γραμμής της κατοικίας. Μετά από την ενεργοποίηση της μονάδας, προκαλείται διακοπή ρεύματος.	Η καλωδίωση δεν είναι συνδεδεμένη σωστά ή είναι σε κακή κατάσταση, υγρασία στο ηλεκτρικό σύστημα. Επιλεγμένη διάταξη προστασίας ρεύματος όχι σωστή.	Βεβαιωθείτε ότι η μονάδα είναι γειωμένη σύμφωνα με τις προδιαγραφές. Διασφαλίστε τη σύνδεση της καλωδίωσης με τον προβλεπόμενο τρόπο. Ελέγξτε την καλωδίωση της εσωτερικής μονάδας. Ελέγξτε εάν έχει υποστεί ζημιά η μόνωση του καλωδίου τροφοδοσίας και αντικαταστήστε την, εάν απαιτείται. Επιλέξτε μια κατάλληλη διάταξη προστασίας ρεύματος.
Μετά από την ενεργοποίηση της μονάδας, αναβοσβήνει μεν η ένδειξη της μετάδοσης σήματος κατά την ενεργοποίηση των λειτουργιών, αλλά δεν συμβαίνει τίποτα.	Δυσλειτουργία του τηλεχειριστηρίου.	Αντικαταστήστε τις μπαταρίες του τηλεχειριστηρίου. Επισκευάστε το τηλεχειριστήριο ή αντικαταστήστε το.
ΑΝΕΠΑΡΚΗΣ ΑΠΟΔΟΣΗ ΨΥΞΗΣ Ή ΘΕΡΜΑΝΣΗΣ		
Η συσκευή δεν ρυθμίζει θερμοκρασία άνεσης.	Ελέγξτε τη θερμοκρασία που έχει ρυθμιστεί στο τηλεχειριστήριο. Η ρυθμισμένη θερμοκρασία δεν επαρκεί για την άνεση.	Προσαρμόστε τη ρυθμισμένη θερμοκρασία.
Η ισχύς του ανεμιστήρα είναι πολύ χαμηλή.	Ο αριθμός στροφών του μοτέρ ανεμιστήρα της εσωτερικής μονάδας είναι πολύ χαμηλός.	Ρυθμίστε τον αριθμό στροφών ανεμιστήρα στην υψηλή ή στη μεσαία βαθμίδα.
Ενοχλητικοί θόρυβοι. Ανεπαρκής απόδοση ψύξης και θέρμανσης. Ανεπαρκής αερισμός.	Το φίλτρο της εσωτερικής μονάδας έχει ρυπανθεί ή έχει βουλώσει.	Ελέγξτε εάν το φίλτρο παρουσιάζει ρύπανση και, εάν απαιτείται, καθαρίστε το.
Η μονάδα εξάγει στη λειτουργία θέρμανσης κρύο αέρα.	Δυσλειτουργία της τετράοδης βαλβίδας εναλλαγής.	Επικοινωνήστε με το τμήμα εξυπηρέτησης πελατών.
Το οριζόντιο έλασμα δεν μπορεί να ρυθμιστεί.	Δυσλειτουργία του οριζόντιου ελάσματος.	Επικοινωνήστε με το τμήμα εξυπηρέτησης πελατών.
Το μοτέρ ανεμιστήρα της εσωτερικής μονάδας δεν λειτουργεί.	Δυσλειτουργία του μοτέρ ανεμιστήρα της εσωτερικής μονάδας.	Επικοινωνήστε με το τμήμα εξυπηρέτησης πελατών.
Το μοτέρ ανεμιστήρα της εξωτερικής μονάδας δεν λειτουργεί.	Δυσλειτουργία του μοτέρ ανεμιστήρα της εξωτερικής μονάδας.	Επικοινωνήστε με το τμήμα εξυπηρέτησης πελατών.
Ο συμπιεστής δεν λειτουργεί.	Δυσλειτουργία του συμπιεστή. Ο συμπιεστής απενεργοποιήθηκε από το θερμοστάτη.	Επικοινωνήστε με το τμήμα εξυπηρέτησης πελατών.
ΔΙΑΡΡΟΗ ΝΕΡΟΥ ΑΠΟ ΤΟ ΣΥΣΤΗΜΑ ΚΛΙΜΑΤΙΣΜΟΥ.		
Διαρροή νερού από την εσωτερική μονάδα. Διαρροή νερού από τον αγωγό αποστράγγισης.	Ο αγωγός αποστράγγισης είναι φραγμένος. Ο αγωγός αποστράγγισης έχει ανεπαρκή καθοδική κλίση. Ο αγωγός αποστράγγισης είναι ελαττωματικός.	Αφαιρέστε τα ξένα σώματα από τον αγωγό εκτόνωσης. Αντικαταστήστε τον αγωγό αποστράγγισης.
Διαρροή νερού στις συνδέσεις των σωληνώσεων της εσωτερικής μονάδας.	Η μόνωση των σωληνώσεων δεν έχει τοποθετηθεί σωστά.	Μονώστε εκ νέου τις σωληνώσεις και στερεώστε τις με τον προβλεπόμενο τρόπο.
ΜΗ ΦΥΣΙΟΛΟΓΙΚΟΙ ΘΟΡΥΒΟΙ ΚΑΙ ΚΡΑΔΑΣΜΟΙ ΤΗΣ ΜΟΝΑΔΑΣ		
Ακούγεται ήχος ροής νερού.	Κατά την ενεργοποίηση ή την απενεργοποίηση της μονάδας, προκαλούνται μη φυσιολογικοί θόρυβοι λόγω της ροής του ψυκτικού μέσου.	Αυτό το φαινόμενο είναι φυσιολογικό. Οι μη φυσιολογικοί θόρυβοι σταματούν μετά από μερικά λεπτά.
Μη φυσιολογικοί θόρυβοι από την εσωτερική μονάδα.	Ξένα σώματα στην εσωτερική μονάδα ή σε συγκροτήματα, που είναι συνδεδεμένα με αυτήν.	Αφαιρέστε τα ξένα σώματα. Τοποθετήστε όλα τα τμήματα της εσωτερικής μονάδας με τον προβλεπόμενο τρόπο, σφίξτε τις βίδες και μονώστε τις περιοχές ανάμεσα στα συνδεδεμένα παρελκόμενα.

Μη φυσιολογικοί θόρυβοι από την εξωτερική μονάδα.	Ξένα σώματα στην εξωτερική μονάδα ή σε συγκροτήματα, που είναι συνδεδεμένα με αυτήν.	Αφαιρέστε τα ξένα σώματα. Τοποθετήστε όλα τα τμήματα της εξωτερικής μονάδας με τον προβλεπόμενο τρόπο, σφίξτε τις βίδες και μονώστε τις περιοχές ανάμεσα στα συνδεδεμένα παρελκόμενα.

B Κωδικοί σφάλματος της εσωτερικής μονάδας

Υπόδειξη
Οι κωδικοί σφάλματος εμφανίζονται στην οθόνη της εσωτερικής μονάδας.

Περιγραφή του σφάλματος	Κωδικός σφάλματος	Κατάσταση της μονάδας	Πιθανές αιτίες
Λειτουργία παγετού της εσωτερικής μονάδας	E2		Αυτό δεν είναι κωδικός σφάλματος. Είναι ο κωδικός κατάστασης της λειτουργίας.
Μπλοκάρισμα του συστήματος ή διαρροή ψυκτικού μέσου	E3	Η οθόνη της μονάδας δείχνει την ένδειξη E3, μέχρι να απενεργοποιηθεί ο ελεγκτής χαμηλής πίεσης.	– Προστασία χαμηλής πίεσης – Προστασία χαμηλής πίεσης του συστήματος – Προστασία χαμηλής πίεσης του συμπιεστή
Σφάλμα επικοινωνίας ανάμεσα στην εσωτερική μονάδα και στην εξωτερική μονάδα	E6	Κατά τη λειτουργία στον τρόπο λειτουργίας ψύξης, ο συμπιεστής απενεργοποιείται, ενώ ο ανεμιστήρας της εσωτερικής μονάδας λειτουργεί. Κατά τη λειτουργία σε τρόπο λειτουργίας θέρμανσης, η λειτουργία της μονάδας διακόπτεται ολοκληρωτικά.	Ανατρέξτε στην αντίστοιχη ανάλυση σφάλματος
Προστασία από λειτουργικές βλάβες του jumper	C5	Ο δέκτης ραδιοσυχνοτήτων και το πλήκτρο του τηλεχειριστηρίου λειτουργούν κανονικά, αλλά δεν διαθέτουν την αντίστοιχη εντολή.	– Χωρίς jumper στην πλάκα βάσης – Λανθασμένη σύνδεση Jumper – Ελαττωματικό Jumper – Ανίχνευση μη φυσιολογικού κυκλώματος ενεργοποίησης στην πλάκα βάσης
Βραχυκύκλωμα στον αισθητήρα θερμοκρασίας	F1	Κατά τη λειτουργία σε τρόπο λειτουργίας ψύξης ή αφύγρανσης, η εσωτερική μονάδα λειτουργεί, ενώ όλα τα υπόλοιπα φορτία διακόπτονται. Κατά τη λειτουργία σε τρόπο λειτουργίας θέρμανσης, η λειτουργία της μονάδας διακόπτεται ολοκληρωτικά.	– Ο αισθητήρας θερμοκρασίας χώρου της εσωτερικής μονάδας και η σύνδεση της πλάκας βάσης έχουν αποσυνδεθεί ή η επαφή είναι ασταθής. – Ελαττωματικά στοιχεία της πλάκας βάσης προκαλούν το βραχυκύκλωμα. – Ο αισθητήρας θερμοκρασίας χώρου της εσωτερικής μονάδας έχει υποστεί ζημιά (ανατρέξτε στον πίνακα των τιμών αντίστασης του αισθητήρα). – Η πλακέτα τυπωμένου κυκλώματος έχει υποστεί ζημιά.
Βραχυκύκλωμα στον αισθητήρα θερμοκρασίας μπαταρίας	F2	Η μονάδα απενεργοποιείται, όταν έχει επιτευχθεί η προγραμματισμένη θερμοκρασία. Κατά τη λειτουργία σε τρόπο λειτουργίας ψύξης ή αφύγρανσης, ο ανεμιστήρας της εσωτερικής μονάδας απενεργοποιείται και όλα τα φορτία διακόπτονται. Κατά τη λειτουργία σε τρόπο λειτουργίας θέρμανσης, η λειτουργία της μονάδας διακόπτεται ολοκληρωτικά.	– Ο αισθητήρας θερμοκρασίας της εσωτερικής μπαταρίας και η σύνδεση της πλάκας βάσης έχουν αποσυνδεθεί ή η επαφή είναι ασταθής. – Ελαττωματικά στοιχεία της πλάκας βάσης προκαλούν το βραχυκύκλωμα. – Ο αισθητήρας θερμοκρασίας της εσωτερικής μπαταρίας έχει υποστεί ζημιά (ανατρέξτε στον πίνακα των τιμών αντίστασης του αισθητήρα). – Η πλακέτα τυπωμένου κυκλώματος έχει υποστεί ζημιά.

Περιγραφή του σφάλματος	Κωδικός σφάλματος	Κατάσταση της μονάδας	Πιθανές αιτίες
Το μοτέρ ανεμιστήρα της εσωτερικής μονάδας δεν λειτουργεί.	H6	Η μονάδα απενεργοποιείται ολοκληρωτικά.	– Η επαφή της σύνδεσης επιστροφής στο μοτέρ συνεχούς ρεύματος παρουσιάζει σφάλμα. – Η επαφή της σύνδεσης ελέγχου στο μοτέρ συνεχούς ρεύματος παρουσιάζει σφάλμα. – Η λειτουργία του μοτέρ ανεμιστήρα διακόπτεται. – Δυσλειτουργία του μοτέρ. – Δυσλειτουργία του κυκλώματος ενεργοποίησης για την αναγνώριση περιστροφής στην πλάκα βάσης.
Δυσλειτουργία της σύνδεσης Wi-Fi	JF	Τα φορτία λειτουργούν κανονικά, ενώ η μονάδα δεν μπορεί να ελεγχθεί κανονικά μέσω της εφαρμογής (App).	– Η κύρια πλακέτα της εσωτερικής μονάδας έχει υποστεί ζημιά. – Η πλακέτα ανίχνευσης έχει υποστεί ζημιά. – Η σύνδεση ανάμεσα στην εσωτερική μονάδα και στην πλακέτα ανίχνευσης δεν είναι η καλύτερη δυνατή.

C Ηλεκτρικό διάγραμμα της εσωτερικής μονάδας

Ισχύς: VAIP1-020WNI Ή VAIP1-025WNI Ή VAIP1-035WNI

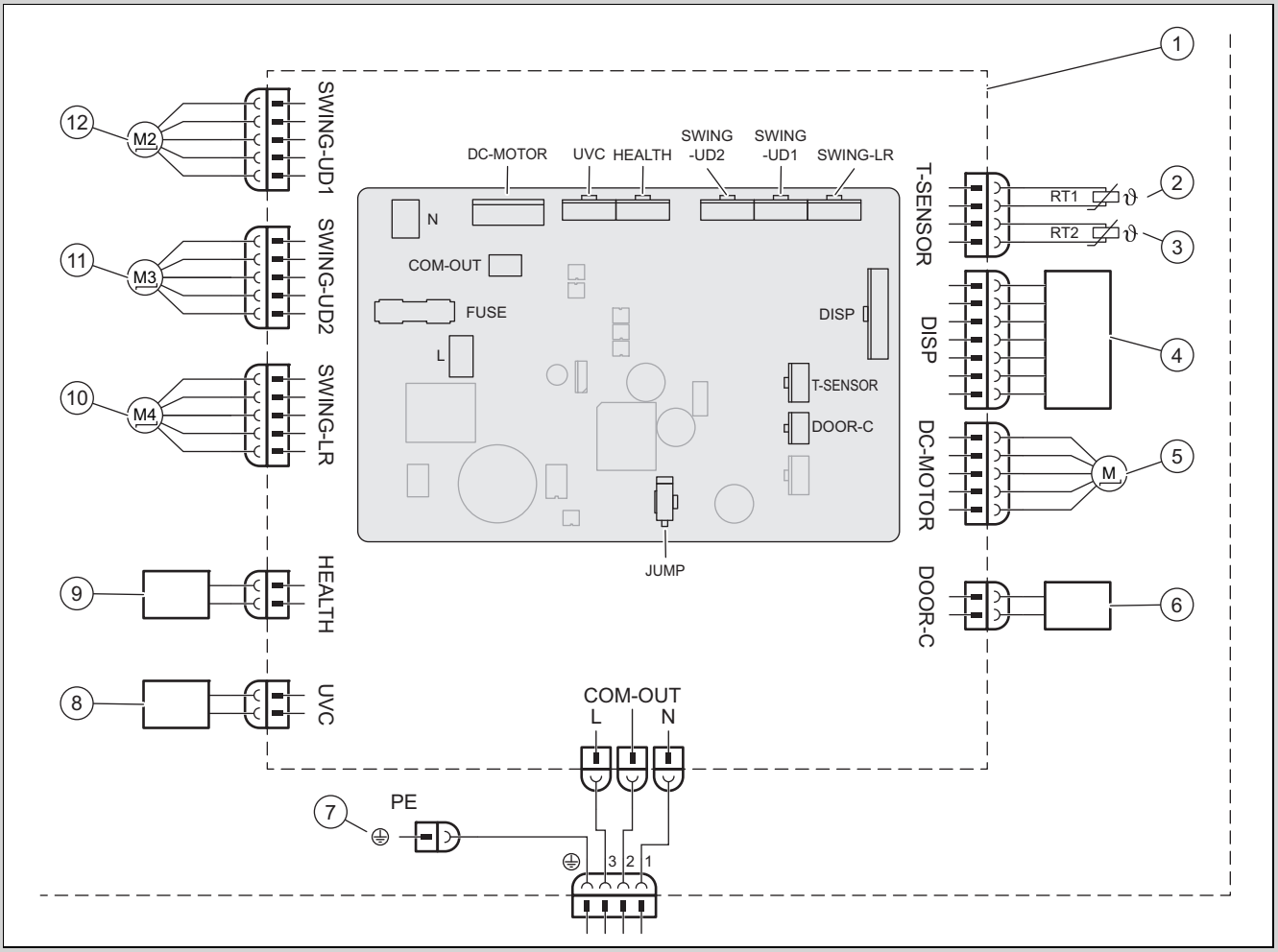

1	Πλάκα βάσης της εσωτερικής μονάδας	4	Μονάδα δέκτη υπερύθρων και οθόνη
2	Αισθητήρας θερμοκρασίας μπαταρίας (20k)	5	Μοτέρ ανεμιστήρα
3	Αισθητήρας θερμοκρασίας χώρου (15K)	6	Επαφή On-Off

7	Γείωση	10	Βηματικό μοτέρ – προς τα αριστερά και προς τα δεξιά
8	Φως UVC	11	Βηματικό μοτέρ – προς τα επάνω και προς τα κάτω 1
9	Cold Plasma	12	Βηματικό μοτέρ – προς τα επάνω και προς τα κάτω 2

Ισχύς: VAIP1-050WNI Ή VAIP1-065WNI

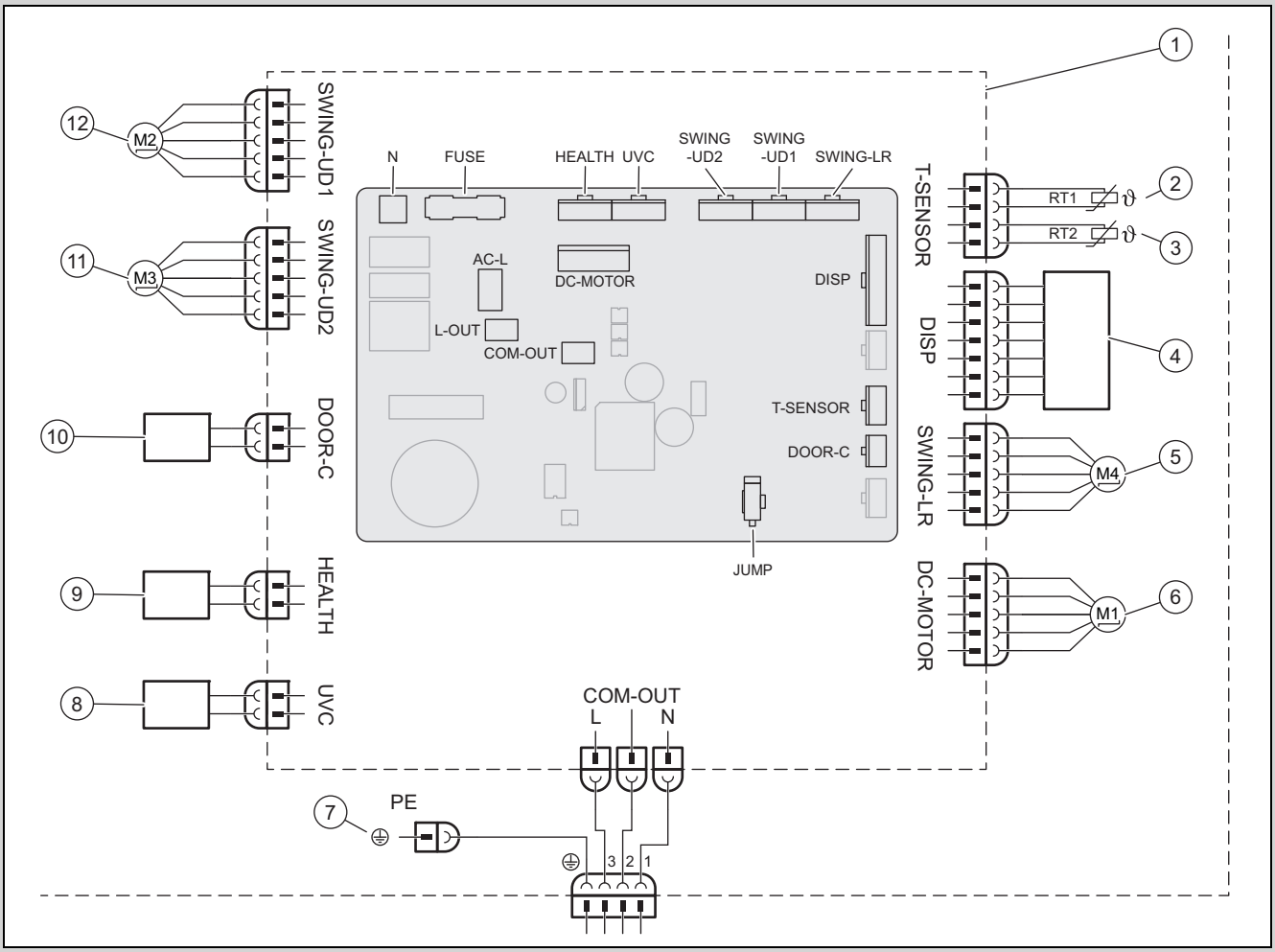

1	Πλάκα βάσης της εσωτερικής μονάδας	7	Γείωση
2	Αισθητήρας θερμοκρασίας μπαταρίας (20K)	8	Φως UVC
3	Αισθητήρας θερμοκρασίας χώρου (15K)	9	Cold Plasma
4	Μονάδα δέκτη υπερύθρων και οθόνη	10	Επαφή On-Off
5	Βηματικό μοτέρ – προς τα αριστερά και προς τα δεξιά	11	Βηματικό μοτέρ – προς τα επάνω και προς τα κάτω 1
6	Μοτέρ ανεμιστήρα	12	Βηματικό μοτέρ – προς τα επάνω και προς τα κάτω 2

D Λίστα των αντιστάσεων για τον αισθητήρα θερμοκρασίας

Πίνακας των αντιστάσεων του αισθητήρα θερμοκρασίας χώρου για εσωτερικές και εξωτερικές μονάδες (15K)		Πίνακας των αντιστάσεων του αισθητήρα θερμοκρασίας μπαταρίας για εσωτερικές και εξωτερικές μονάδες (20K)	
Θερμοκρασία	Αντίσταση	Θερμοκρασία	Αντίσταση
−19 °C	138,10 kΩ	−19 °C	181,40 kΩ
−18 °C	128,60 kΩ	−15 °C	145,00 kΩ
−16 °C	115,00 kΩ	−10 °C	110,30 kΩ
−14 °C	102,90 kΩ	−5 °C	84,61 kΩ
−12 °C	92,22 kΩ	0 °C	65,37 kΩ
−10 °C	82,75 kΩ	5 °C	50,87 kΩ
−8 °C	74,35 kΩ	10 °C	39,87 kΩ
−6 °C	66,88 kΩ	15 °C	31,47 kΩ

Πίνακας των αντιστάσεων του αισθητήρα θερμοκρασίας χώρου για εσωτερικές και εξωτερικές μονάδες (15K)		Πίνακας των αντιστάσεων του αισθητήρα θερμοκρασίας μπαταρίας για εσωτερικές και εξωτερικές μονάδες (20K)	
Θερμοκρασία	Αντίσταση	Θερμοκρασία	Αντίσταση
−4 °C	60,23 kΩ	20 °C	25,01 kΩ
−2 °C	54,31 kΩ	25 °C	20,00 kΩ
0 °C	49,02 kΩ	30 °C	16,10 kΩ
2 °C	44,31 kΩ	35 °C	13,04 kΩ
4 °C	40,09 kΩ	40 °C	10,62 kΩ
6 °C	36,32 kΩ	45 °C	8,71 kΩ
8 °C	32,94 kΩ	50 °C	7,17 kΩ
10 °C	29,90 kΩ	55 °C	5,94 kΩ
12 °C	27,18 kΩ	60 °C	4,95 kΩ
14 °C	24,73 kΩ	65 °C	4,14 kΩ
16 °C	22,53 kΩ	70 °C	3,48 kΩ
18 °C	20,54 kΩ	75 °C	2,94 kΩ
20 °C	18,75 kΩ	80 °C	2,50 kΩ
22 °C	17,14 kΩ	85 °C	2,13 kΩ
24 °C	15,68 kΩ	90 °C	1,82 kΩ
26 °C	14,36 kΩ	95 °C	1,56 kΩ
28 °C	13,16 kΩ	100 °C	1,35 kΩ
30 °C	12,07 kΩ	105 °C	1,16 kΩ
32 °C	11,09 kΩ	110 °C	1,01 kΩ
34 °C	10,20 kΩ	115 °C	0,88 kΩ
36 °C	9,38 kΩ	120 °C	0,77 kΩ
38 °C	8,64 kΩ	125 °C	0,67 kΩ
40 °C	7,97 kΩ	130 °C	0,59 kΩ
42 °C	7,35 kΩ	135 °C	0,52 kΩ
44 °C	6,79 kΩ		
46 °C	6,28 kΩ		
48 °C	5,81 kΩ		
50 °C	5,38 kΩ		
52 °C	4,99 kΩ		
54 °C	4,63 kΩ		
56 °C	4,29 kΩ		
58 °C	3,99 kΩ		

E Τεχνικά χαρακτηριστικά

Τεχνικά χαρακτηριστικά - Εσωτερική μονάδα

		VAIP1-020WNI	VAIP1-025WNI	VAIP1-035WNI	VAIP1-050WNI	VAIP1-065WNI
Τροφοδοσία ρεύματος	Τάση	220 … 240 V	220 … 240 V	220 … 240 V	220 … 240 V	220 … 240 V
	Συχνότητα	50 Hz	50 Hz	50 Hz	50 Hz	50 Hz
	Φάση	1	1	1	1	1
Αριθμός στροφών ανεμιστήρα στη λειτουργία ψύξης	Αριθμός στροφών Turbo	1.200 1/min	1.200 1/min	1.400 1/min	1.250 1/min	1.400 1/min
	Υψηλός αριθμός στροφών	1.100 1/min	1.100 1/min	1.200 1/min	1.150 1/min	1.200 1/min
	Υψηλός / μεσαίος αριθμός στροφών	1.050 1/min	1.050 1/min	1.120 1/min	1.030 1/min	1.120 1/min
	Μεσαίος αριθμός στροφών	950 1/min	950 1/min	1.050 1/min	960 1/min	1.050 1/min
	Χαμηλός / μεσαίος αριθμός στροφών	800 1/min	800 1/min	980 1/min	800 1/min	980 1/min
	Χαμηλός αριθμός στροφών	700 1/min	700 1/min	920 1/min	700 1/min	860 1/min
	Ελάχιστος αριθμός στροφών	650 1/min	650 1/min	750 1/min	650 1/min	750 1/min

		VAIP1-020WNI	VAIP1-025WNI	VAIP1-035WNI	VAIP1-050WNI	VAIP1-065WNI
Αριθμός στροφών ανεμιστήρα στη λειτουργία θέρμανσης	Αριθμός στροφών Turbo	1.200 1/min	1.200 1/min	1.400 1/min	1.300 1/min	1.400 1/min
	Υψηλός αριθμός στροφών	1.100 1/min	1.100 1/min	1.200 1/min	1.150 1/min	1.200 1/min
	Υψηλός / μεσαίος αριθμός στροφών	1.050 1/min	1.040 1/min	1.140 1/min	1.040 1/min	1.120 1/min
	Μεσαίος αριθμός στροφών	950 1/min	950 1/min	1.080 1/min	950 1/min	1.050 1/min
	Χαμηλός / μεσαίος αριθμός στροφών	900 1/min	900 1/min	1.020 1/min	900 1/min	950 1/min
	Χαμηλός αριθμός στροφών	880 1/min	880 1/min	960 1/min	880 1/min	850 1/min
	Ελάχιστος αριθμός στροφών	850 1/min	850 1/min	900 1/min	800 1/min	750 1/min
Ροή αέρα	Αριθμός στροφών Turbo	610 m³/h	610 m³/h	720 m³/h	1.000 m³/h	1.000 m³/h
	Υψηλός αριθμός στροφών	570 m³/h	570 m³/h	600 m³/h	880 m³/h	850 m³/h
	Υψηλός / μεσαίος αριθμός στροφών	540 m³/h	540 m³/h	570 m³/h	760 m³/h	760 m³/h
	Μεσαίος αριθμός στροφών	470 m³/h	470 m³/h	530 m³/h	650 m³/h	580 m³/h
	Χαμηλός / μεσαίος αριθμός στροφών	440 m³/h	440 m³/h	500 m³/h	620 m³/h	520 m³/h
	Χαμηλός αριθμός στροφών	420 m³/h	420 m³/h	460 m³/h	600 m³/h	450 m³/h
	Ελάχιστος αριθμός στροφών	390 m³/h	390 m³/h	430 m³/h	550 m³/h	400 m³/h
	Ultra quiet	180 m³/h	180 m³/h	220 m³/h	260 m³/h	280 m³/h
Όγκος αφύγρανσης		0,6 l/h	0,8 l/h	1,4 l/h	1,8 l/h	2,4 l/h
Απόδοση εξόδου, μοτέρ ανεμιστήρα		15 W	15 W	15 W	45 W	45 W
Μέγ. κατανάλωση ρεύματος, μοτέρ ανεμιστήρα		0,20 A	0,20 A	0,20 A	0,25 A	0,25 A
Μέγ. κατανάλωση ρεύματος (ασφάλεια)		3,15 A	3,15 A	3,15 A	3,15 A	3,15 A
Στάθμη ηχητικής πίεσης	Αριθμός στροφών Turbo	38 dB(A)	38 dB(A)	43 dB(A)	45 dB(A)	48 dB(A)
	Υψηλός αριθμός στροφών	37 dB(A)	37 dB(A)	39 dB(A)	42 dB(A)	44 dB(A)
	Υψηλός / μεσαίος αριθμός στροφών	34 dB(A)	34 dB(A)	37 dB(A)	40 dB(A)	41 dB(A)
	Μεσαίος αριθμός στροφών	31 dB(A)	31 dB(A)	35 dB(A)	37 dB(A)	40 dB(A)
	Χαμηλός / μεσαίος αριθμός στροφών	26 dB(A)	26 dB(A)	32 dB(A)	34 dB(A)	38 dB(A)
	Χαμηλός αριθμός στροφών	23 dB(A)	23 dB(A)	30 dB(A)	29 dB(A)	36 dB(A)
	Ελάχιστος αριθμός στροφών	22 dB(A)	22 dB(A)	24 dB(A)	26 dB(A)	33 dB(A)
	Ultra quiet	19 dB(A)	19 dB(A)	19 dB(A)	23 dB(A)	27 dB(A)
Στάθμη ηχητικής ισχύος	Αριθμός στροφών Turbo	58 dB(A)	58 dB(A)	60 dB(A)	60 dB(A)	65 dB(A)
	Υψηλός αριθμός στροφών	51 dB(A)	51 dB(A)	53 dB(A)	57 dB(A)	59 dB(A)
	Υψηλός / μεσαίος αριθμός στροφών	48 dB(A)	48 dB(A)	51 dB(A)	45 dB(A)	56 dB(A)
	Μεσαίος αριθμός στροφών	45 dB(A)	45 dB(A)	49 dB(A)	52 dB(A)	55 dB(A)
	Χαμηλός / μεσαίος αριθμός στροφών	40 dB(A)	40 dB(A)	46 dB(A)	49 dB(A)	53 dB(A)
	Χαμηλός αριθμός στροφών	37 dB(A)	37 dB(A)	44 dB(A)	44 dB(A)	51 dB(A)
	Ελάχιστος αριθμός στροφών	36 dB(A)	36 dB(A)	38 dB(A)	41 dB(A)	48 dB(A)
	Ultra quiet	33 dB(A)	33 dB(A)	33 dB(A)	38 dB(A)	42 dB(A)

Asennus- ja huolto-ohjeet

Sisältö

1 Turvallisuus ... 33
1.1 Toimintaan liittyvät varoitukset ... 33
1.2 Tarkoituksenmukainen käyttö ... 33
1.3 Yleiset turvaohjeet ... 33
1.4 Määräykset (direktiivit, lait, normit) ... 34
2 Dokumentaatiota koskevat ohjeet ... 35
2.1 Muut sovellettavat asiakirjat ... 35
2.2 Asiakirjojen säilyttäminen ... 35
2.3 Ohjeiden voimassaolo ... 35
3 Tuotekuvaus ... 35
3.1 Tuotteen rakenne ... 35
3.2 Käytön sallitut lämpötila-alueet ... 35
3.3 CE-merkintä ... 35
4 Asennus ... 35
4.1 Toimitukseen sisältyvien osien tarkastus ... 35
4.2 Mitat ... 35
4.3 Vähimmäisetäisyydet ... 36
4.4 Sisäyksikön sijoituspaikan valinta ... 36
4.5 Asennuslevyn asennus ... 36
4.6 Sisäyksikön ripustaminen paikalleen ... 36
5 Asennus ja liitännät ... 36
5.1 Typen laskeminen pois sisäyksiköstä ... 36
5.2 Hydrauliikka-asennus ... 37
5.3 Sähköasennus ... 37
6 Tuotteen luovutus laitteiston omistajalle ... 38
7 Vianpoisto ... 38
7.1 Häiriöiden korjaaminen ... 38
7.2 Varaosien hankinta ... 38
8 Huolto ja tarkastus ... 38
8.1 Tarkastus- ja huoltovälien noudattaminen ... 38
8.2 Huolto ja tarkastus ... 39
8.3 Lämmönvaihtimen puhdistus ... 39
9 Käytöstäpoisto ... 39
9.1 Lopullinen käytöstäpoisto ... 39
10 Pakkauksen hävittäminen ... 39
11 Asiakaspalvelu ... 39
Liite ... 40
A Häiriön tunnistus ja korjaaminen ... 40
B Sisäyksikön vikakoodit ... 41
C Sisäyksikön kytkentäkaavio ... 42
D Lämpötila-anturin vastusluettelo ... 43
E Tekniset tiedot ... 44

1 Turvallisuus

1.1 Toimintaan liittyvät varoitukset

Toimintaan liittyvien varoitusten luokitus

Toimintaan liittyvät varoitukset on luokiteltu seuraavasti varoitusmerkein ja huomiosanoin mahdollisen vaaran vakavuuden mukaan:

Varoitusmerkit ja huomiosanat

Vaara!
Välitön hengenvaara tai vakavien henkilövahinkojen vaara

Vaara!
Sähköiskun aiheuttama hengenvaara

Varoitus!
Lievien henkilövahinkojen vaara

Varo!
Materiaalivaurioiden tai ympäristövahinkojen vaara

1.2 Tarkoituksenmukainen käyttö

Jos tuotetta käytetään epäasianmukaisella tai tarkoitukseen kuulumattomalla tavalla, käytöstä voi aiheutua vammoja tai hengenvaara käyttäjälle tai muille henkilöille tai käyttö voi vaurioittaa tuotetta tai aiheuttaa muita aineellisia vahinkoja.

Tuote on tarkoitettu asuin- ja toimistotilojen ilmastointiin.

Tarkoituksenmukaiseen käyttöön kuuluu:

– mukana toimitettavien tuotteen sekä laitteiston kaikkien osien käyttö-, asennus- ja huolto-ohjeiden noudattaminen
– asennus ja kokoaminen tuote- ja järjestelmähyväksynnän mukaisesti
– kaikkien ohjeissa mainittujen tarkastus- ja huoltoehtojen noudattaminen.

Tarkoituksenmukainen käyttö käsittää lisäksi IP-koodin mukaisen asennuksen.

Muu kuin oheisessa käyttöohjeessa kuvattu käyttö tai käyttö, joka ei vastaa tässä kuvattua käyttöä, ei ole tarkoituksenmukaista käyttöä. Epäasianmukaista käyttöä on myös kaikki välitön kaupallinen ja teollinen käyttö.

Huomautus!

Kaikki epäasianmukainen käyttö on kiellettyä.

1.3 Yleiset turvaohjeet

1.3.1 Riittämättömän pätevyyden aiheuttama vaara

Seuraavia töitä saa tehdä ainoastaan ammattilainen, jolla on kyseisten töiden edellyttämä riittävä pätevyys:

– Asennus
– Irrotus
– Asennus ja liitännät
– Käyttöönotto
– Tarkastus ja huolto
– Korjaus
– Käytöstäpoisto

▸ Toimi nykytekniikan edellyttämällä tavalla.

1.3.2 sähköiskun aiheuttama hengenvaara

Jos kosket sähköä johtaviin osiin, seurauksena on sähköiskun aiheuttama hengenvaara .

Ennen kuin ryhdyt tekemään tuotteelle toimenpiteitä:

▸ Kytke tuote jännitteettömäksi katkaisemalla kaikki virransyötöt kaikkinapaisesti (ylijänniteluokan III jännitteenkatkaisulaite virransyötön täydellistä katkaisua varten, esimerkiksi sulake tai vikavirtasuojakytkin).
▸ Estä tahaton päällekytkeytyminen.
▸ Odota vähintään 30 minuuttia, jotta kondensaattoreiden varaus on purkautunut.
▸ Tarkasta jännitteettömyys.

1.3.3 Kylmäaineen aiheuttama ympäristövahinkojen vaara

Tuote sisältää kylmäainetta, jonka GWP (GWP = Global Warming Potential) on huomattava.

▸ Varmista, että kylmäainetta ei pääse ilmakehään.

▸ Jos olet valtuutettu ammattilainen, jolla on tarvittava kylmälaiteasennuslupa, huolla tuote käyttämällä asianmukaisia suojavarusteita ja tee tarvittaessa kylmäainepiirin liitännät. Kierrätä tai hävitä tuote asiaankuuluvien määräysten mukaan.

1.3.4 Kuumien ja kylmien rakenneosien aiheuttama palo-, paleltuma- ja jäätymisvammavaara

Joitakin rakenneosia, erityisesti eristämättömiä putkituksia koskettaessa on vaara saada palo- ja paleltumavammoja.

- Käsittele osia vasta sen jälkeen, kun niiden lämpötila vastaa ympäristön lämpötilaa.

1.3.5 Varolaitteiden puuttumisesta aiheutuva hengenvaara

Tämän asiakirjan kaavioissa ei kuvata kaikkia asianmukaisen asennuksen edellyttämiä varolaitteita.

- Asenna tarvittavat varolaitteet laitteistoon.
- Noudata asiaankuuluvia kansallisia ja kansainvälisiä lakeja, normeja ja säädöksiä ja määräyksiä.

1.3.6 Tuotteen raskaan painon aiheuttama loukkaantumisvaara

- Tuotteen kuljetukseen tarvitaan vähintään kaksi henkilöä.

1.3.7 Sopimattomien työkalujen käytöstä aiheutuva aineellisten vahinkojen vaara

- Käytä asianmukaista työkalua.

1.3.8 Tuotteen paneelien irrotus aiheuttaa loukkaantumisvaaran

Tuotteen paneeleja irrotettaessa on varottava kehyksen teräviä reunoja, sillä ne voivat aiheuttaa viiltoja.

- Käytä suojakäsineitä, jottet viillä itseäsi.

1.4 Määräykset (direktiivit, lait, normit)

- Noudata kansallisia määräyksiä, normeja, standardeja, säädöksiä, asetuksia ja lakeja.

2 Dokumentaatiota koskevat ohjeet

2.1 Muut sovellettavat asiakirjat

► Noudata ehdottomasti kaikkia laitteiston osia koskevia käyttö- ja asennusohjeita.

2.2 Asiakirjojen säilyttäminen

► Anna nämä ohjeet sekä kaikki muut pätevät asiakirjat laitteiston omistajalle.

2.3 Ohjeiden voimassaolo

Nämä ohjeet koskevat ainoastaan seuraavia tuotteita:

Tuote – tuotenumero

Sisäyksikkö VAIP1-020WNI	8000010678
Sisäyksikkö VAIP1-025WNI	8000010685
Sisäyksikkö VAIP1-035WNI	8000010686
Sisäyksikkö VAIP1-050WNI	8000010687
Sisäyksikkö VAIP1-065WNI	8000010679

3 Tuotekuvaus

3.1 Tuotteen rakenne

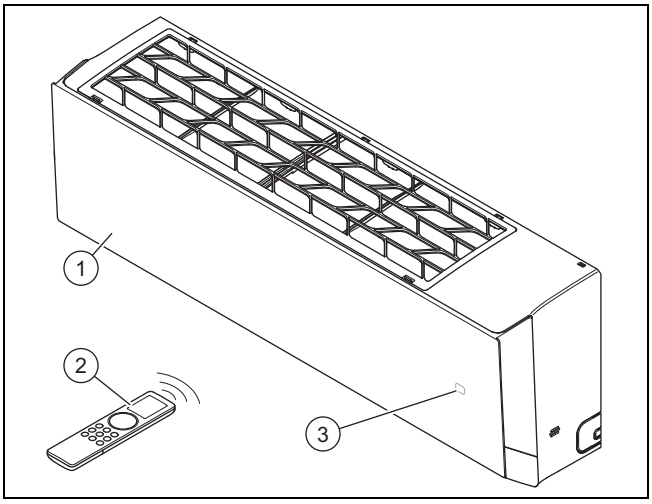

1 Sisäyksikkö
2 Kauko-ohjain
3 Lämpötilan/käyttötilan näyttö

3.2 Käytön sallitut lämpötila-alueet

Sisäyksikön jäähdytysteho/lämmitysteho vaihtelee ulkoyksikön ympäristön lämpötilan mukaan.

	Jäähdytys	Lämmitys
Sisäyksikkö	16 … 30 °C	8 … 30 °C

3.3 CE-merkintä

CE-merkinnällä osoitetaan, että tuote täyttää asianmukaisten direktiivien olennaiset vaatimukset vaatimustenmukaisuusvakuutuksen mukaisesti.

Vaatimustenmukaisuusvakuutus on saatavilla tarkasteltavaksi valmistajalta.

4 Asennus

4.1 Toimitukseen sisältyvien osien tarkastus

► Tarkasta, että toimitus sisältää kaikki asianmukaiset osat ja että osat ovat ehjiä.

Lukumäärä	Nimitys
1	Sisäyksikkö (sis. asennuslevy)
1	Kauko-ohjain
2	Paristot
2	Kuparimutterit kylmäaineputkien liittämiseksi sisäyksikköön
1	sisäyksikön kylmäaineputkien eristemateriaali (noin 30 cm)
1	Muut pätevät asiakirjat

4.2 Mitat

Kaikki kuvien mitat on ilmoitettu millimetreinä (mm).

4.2.1 Sisäyksikön mitat

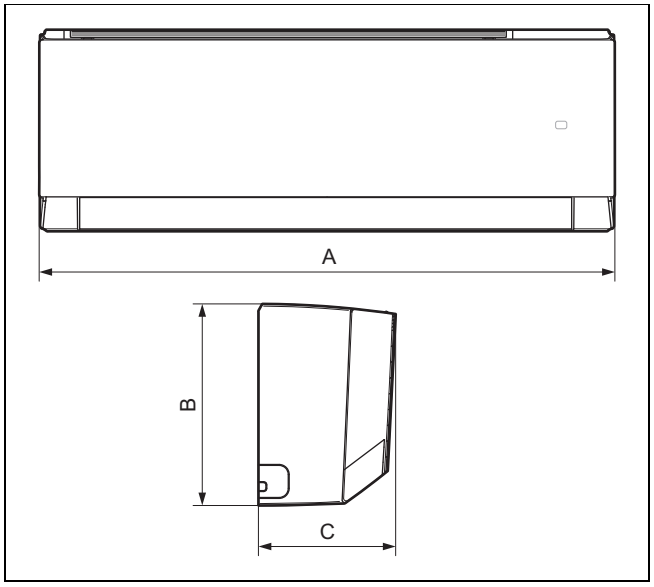

	VAIP1-020WNI	VAIP1-025WNI	VAIP1-035WNI	VAIP1-050WNI	VAIP1-065WNI
A	837 mm	837 mm	837 mm	993 mm	993 mm
B	293 mm	293 mm	293 mm	311 mm	311 mm
C	200 mm	200 mm	200 mm	222 mm	222 mm

4.2.2 Asennuslevyjen mitat

Voimassaolo: VAIP1-020WNI TAI VAIP1-025WNI TAI VAIP1-035WNI

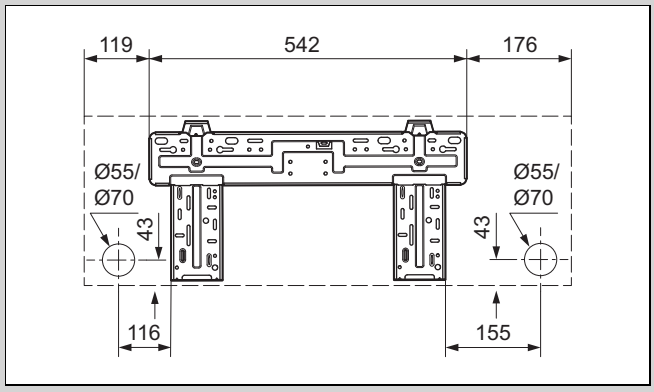

Voimassaolo: VAIP1-050WNI TAI VAIP1-065WNI

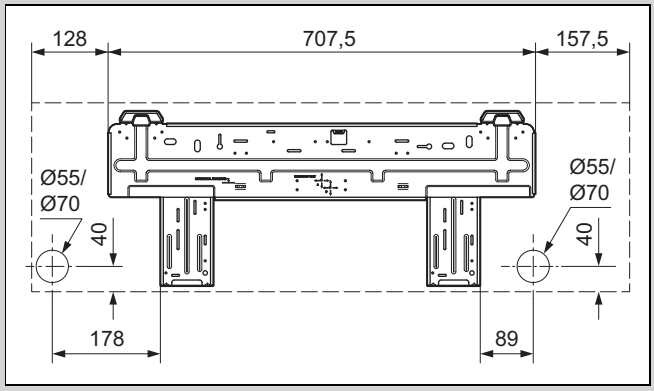

4.3 Vähimmäisetäisyydet

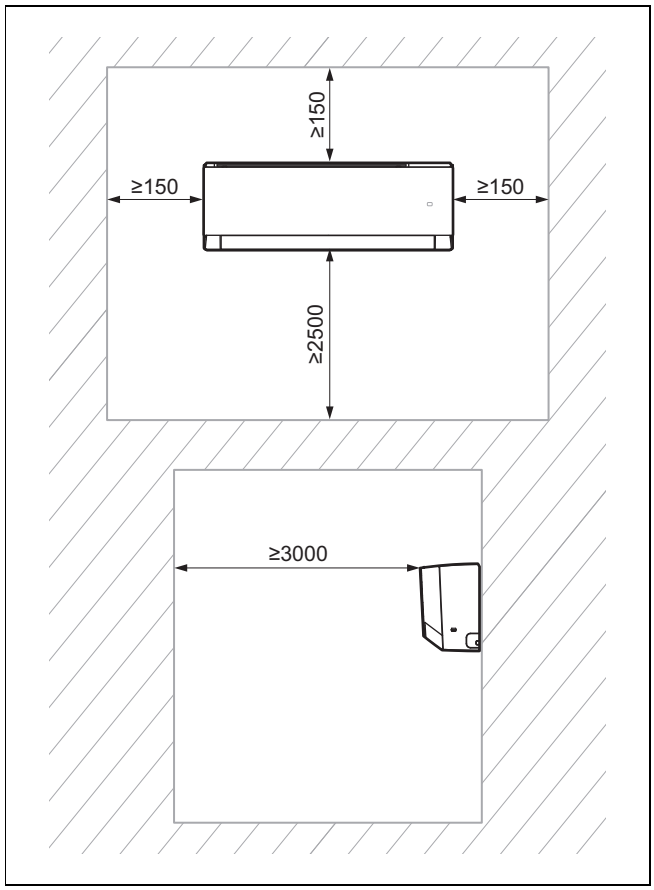

► Asenna ja sijoita tuote asianmukaisesti noudattamalla aina ohjeiden tai piirustusten vähimmäisetäisyyksiä.

4.4 Sisäyksikön sijoituspaikan valinta

1. Noudata pakollisia vähimmäisetäisyyksiä.
2. Valitse sijoituspaikka, josta ilma voidaan jakaa huoneeseen tasaisesti ilman ilmavirran katkeamista.
3. Asenna sisäyksikkö tarpeeksi etäälle istumapaikoista tai työpisteistä, jottei ilmavirta häiritse ketään.
4. Varmista, ettei lähellä ole lämpölähteitä.

4.5 Asennuslevyn asennus

1. Sijoita asennuslevy sisäyksikölle valittuun sijoituspaikkaan.
2. Aseta asennuslevy vaakasuoraan ja merkitse porattavien reikien paikat seinään.
3. Poista asennuslevy.
4. Varmista, ettei porauspaikkojen kohdalla seinän sisällä kulje johtoja, putkituksia tai muita vastaavia elementtejä, jotka voisivat vaurioitua. Mikäli näin on, valitse toinen asennuspaikka.
5. Poraa reiät ja aseta tapit porausreikiin.
6. Aseta asennuslevy paikalleen, säädä se vaakasuoraan ja kiinnitä sitten ruuveilla.

4.6 Sisäyksikön ripustaminen paikalleen

1. Tarkasta seinän kantokyky.
2. Ota tuotteen kokonaispaino huomioon.

Nettopaino	
Voimassaolo: VAIP1-020WNI TAI VAIP1-025WNI TAI VAIP1-035WNI	9,5 kg
Voimassaolo: VAIP1-050WNI TAI VAIP1-065WNI	13 kg

◁ Varmista tarvittaessa kannatinrakenteen riittävä kantavuus.

3. Käytä vain seinärakenteelle sallittuja kiinnitysmateriaaleja.
4. Ripusta sisäyksikkö paikalleen asennuslevyyn.

5 Asennus ja liitännät

5.1 Typen laskeminen pois sisäyksiköstä

1. Sisäyksikön takapuolella on kaksi kupariputkea, joissa on muoviset päätykappaleet. Leveämpi pää osoittaa yksikön typpimäärän. Jos päädyssä näkyy pieni punainen nuppi, se tarkoittaa, että yksikköä ei ole kokonaan tyhjennetty.
2. Paina toisen, läpimitaltaan pienemmän putken päätykappaletta, jotta kaikki typpi poistuu sisäyksiköstä.

5.2 Hydrauliikka-asennus

5.2.1 Sisäyksikön putkitusten vetäminen

Ohje
Suositeltu putkien pituus on vähintään 3 metriä.

Ohje
Jos kylmäaineputkien pituus on yli 5 metriä, kylmäainetta on lisättävä (→ luku Käyttöönotto).

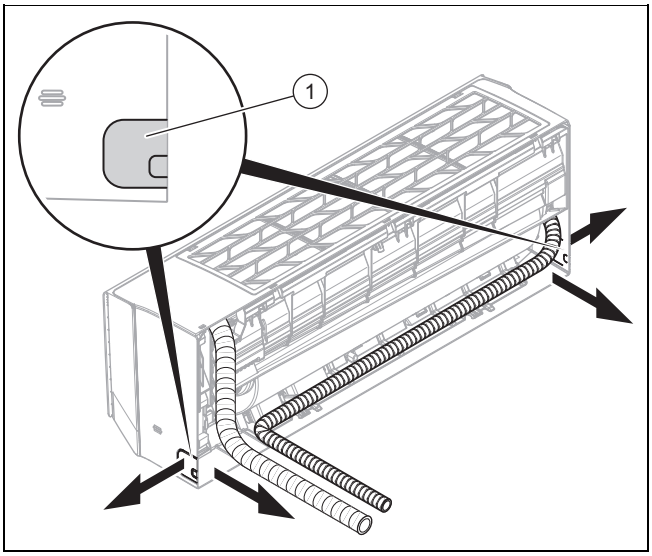

1. Poraa ulkoseinään reikä putki-/johtosarjan läpivientiä varten.
   – Reikä viettää hieman ulospäin
   – Sijainti: katso asennuslevyn kuva putki-/johtosarjan läpiviemiseksi sisäyksikön taustapuolelta. Jos se ei ole mahdollista, voit ohjata putki-/johtosarjan ulos sisäyksiköstä sivulta. Murra sitä varten varovasti auki jompikumpi aukoista **(1)**.
2. Kiinnitä tiivistetulpat putkenpäihin.
3. Liitä kylmäaineputket liitäntäjohtojen (verkkojohto ja liitäntäjohto) ja kondenssiveden poistoletkun kanssa yhteen putki-/johtosarjaksi.
4. 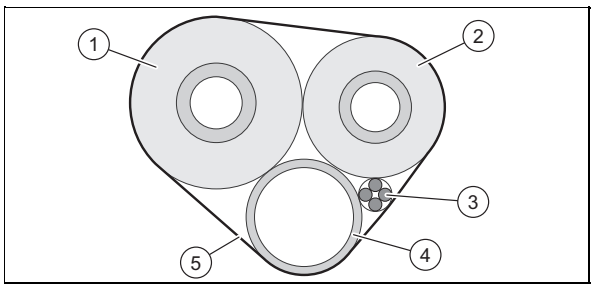

   Eristä kylmäaineputket **(1, 2)** erikseen.
5. Kierrä putki-/johtosarjan (sis. liitäntäjohdot **(3)** ja kondenssiveden poistoletku **(4)**) ympärille eristemateriaalia **(5)**.
6. Vedä putki-/johtosarja poratun reiän läpi ulkoyksikköön.
7. Ole erittäin varovainen kylmäaineputkia vetäessäsi ja taivuttaessasi putkien taittumisen ja kaikenlaisten vaurioiden välttämiseksi.
8. Lyhennä kylmäaineputkia putkileikkurilla siten, että jäljelle jää riittävän pitkät kappaleet niiden liittämiseksi sisäyksikön kylmäaineputkiin ja ulkoyksikön liitäntöihin.
9. Poista jäysteet putkenpäistä alaspäin varmistaen, ettei sisäpuolelle pääse lastuja.
10. Kiinnitä mutterit kylmäaineputkiin ja tee reunajäykiste.
11. Ripusta sisäyksikkö asennuslevyn yläpidikkeeseen.
12. 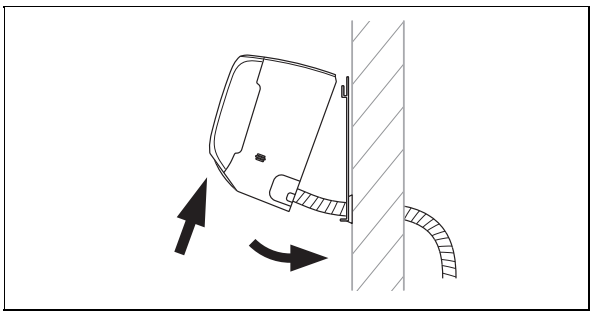
   Käännä sisäyksikön alaosa irti seinästä ja kiinnitä sisäyksikkö tähän asentoon asettamalla esimerkiksi puukappale asennuslevyn ja sisäyksikön väliin.
13. Liitä kylmäaineputki ja kondenssiveden poistoletku sisäyksikköön.

5.2.2 Kondenssiveden tyhjennysletkun asennus

1. Asenna kondenssiveden poistoletku siten, ettei siihen tule taittumia tai kohoumia, ja varmistaen, että se viettää koko matkalta, jotta kondenssivesi pääsee valumaan pois esteettä.
2. Asenna kondenssiveden poistoletku siten, että sen vapaa pää on vähintään 50 mm:n korkeudella maasta.
3. Eristä ulkona oleva kondenssiveden poistoletku kondenssiveden jäätymisen estämiseksi.

5.3 Sähköasennus

5.3.1 Sähköasennus

Vaara!
Sähköiskun aiheuttama hengenvaara

Jos kosket jännitteisiin komponentteihin, seurauksena on sähköiskun aiheuttama hengenvaara.

- ► Irrota virtapistoke tai kytke tuote jännitteettömäksi (katkaisulaite, jonka kosketusväli on vähintään 3 mm, esimerkiksi sulake tai tehonsäätökytkin).
- ► Estä tahaton päällekytkeytyminen.
- ► Odota vähintään 30 minuuttia, jotta kondensaattoreiden varaus on purkautunut.
- ► Tarkasta jännitteettömyys.
- ► Kytke vaihe ja maa toisiinsa.
- ► Oikosulje vaihe ja nollajohdin toisiinsa.
- ► Suojaa tai koteloi lähekkäin olevat jännitteen alaiset osat.

► Sähköasennuksen saa tehdä ainoastaan sähköalan ammattilainen.

5.3.2 Sähköasennuksen valmistelu

1. Kytke tuote jännitteettömäksi.
2. Odota vähintään 30 minuuttia, jotta kondensaattoreiden varaus on purkautunut.
3. Tarkasta jännitteettömyys.
4. Asenna tyypin B vikavirtasuojakytkin, mikäli asennuspaikalle näin on määrätty.

5.3.3 Kaapelointi

1. Käytä vedonpoistimia.
2. Lyhennä liitäntäkaapeleita tarpeen mukaan.

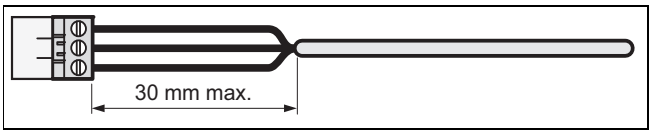

3. Vältä oikosulkuvaara johtimen tahattoman irtoamisen yhteydessä kuorimalla taipuisien kaapeleiden ulkosuojakerrosta enintään vain 30 mm.
4. Varmista, ettei sisällä olevien johtimien eristys vaurioidu ulkosuojuksen kuorinnan aikana.
5. Poista sisällä olevien johtimien eristettä vain sen verran, kuin mikä on välttämätöntä luotettavan ja kestävän liitännän toteuttamiseksi.
6. Jotta johdinlankojen irrotus ei aiheuttaisi oikosulkua, kiinnitä eristeen kuorinnan jälkeen liittimet johtimien päihin.
7. Tarkasta, että kaikki johtimet ovat mekaanisesti tukevasti kiinni pistokkeen liittimissä. Kiinnitä ne tarvittaessa uudelleen.

5.3.4 Sisäyksikön sähköinen liittäminen

1. Irrota sisäyksikön sähköliitäntöjen edessä oleva suojus.
2. Vedä ulkoyksikön liitäntäjohto sisäyksikön takaa ulos tarkoitukseen varatun johtoläpiviennin läpi eteen.
3. Liitä liitäntäjohdon yksittäiset johtimet kytkentäkaavion mukaan sisäyksikön liitinyksikköön.
4. Asenna suojus sähköliitäntöjen eteen.

5.3.5 Liitäntäkaavio

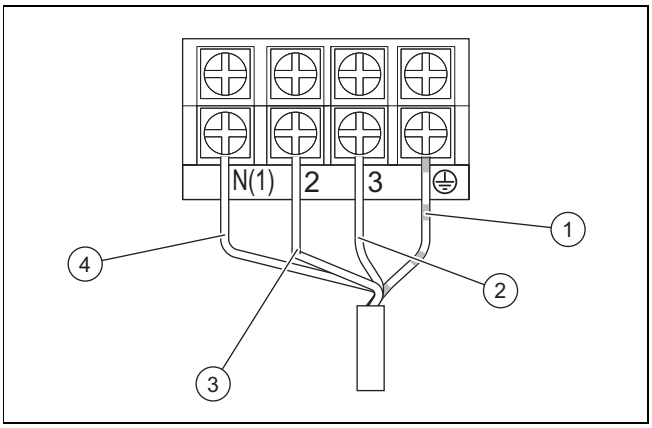

1	Maadoitusliitäntäjohto	3	Virtajohto (vaiheet)
2	Sisä- ja ulkoyksikön välinen tiedonsiirtojohto	4	Virtajohto (nolla)

6 Tuotteen luovutus laitteiston omistajalle

- ► Kun asennus on valmis, näytä laitteiston omistajalle varolaitteiden sijainti ja toiminta.
- ► Painota erityisesti turvaohjeita, joita laitteiston omistajan on noudatettava.
- ► Kerro laitteiston omistajalle, että hänen on huollatettava tuote ilmoitettujen huoltovälien mukaan.

7 Vianpoisto

7.1 Häiriöiden korjaaminen

- ► Korjaa häiriöt liitteenä olevan häiriöidenkorjaustaulukon mukaan.

7.2 Varaosien hankinta

Valmistaja on sertifioinut tuotteen alkuperäiset rakenneosat vaatimustenmukaisuuden tarkastusmenettelyn avulla. Jos käytät huollon tai korjauksen yhteydessä muita, sertifioimattomia tai muita kuin sallittuja osia, tuote ei enää välttämättä vastaa voimassa olevia standardeja ja sen vaatimustenmukaisuus raukeaa.

Suosittelemme ehdottomasti käyttämään valmistajan alkuperäisvaraosia, sillä siten voit varmistaa tuotteen häiriöttömän ja turvallisen käytön. Lisätietoja käytettävissä olevista alkuperäisvaraosista saat ottamalla yhteyttä ohjeiden takapuolella olevaan osoitteeseen.

- ► Jos tarvitset huollossa tai korjauksessa varaosia, käytä ainoastaan tuotteelle sallittuja varaosia.

8 Huolto ja tarkastus

8.1 Tarkastus- ja huoltovälien noudattaminen

Ohje

Direktiivin 517/2014/EY mukaan tiiviyden tarkastus on tehtävä säännöllisesti koko kylmäainepiirille. Tee kaikki toimenpiteet, joita kyseisten tarkastusten asianmukainen suoritus edellyttää, ja dokumentoi tulokset asianmukaisesti laitteiston huoltokirjaan. Tiiviyden tarkastukseen sovelletaan seuraavia aikavälejä:

Järjestelmät, joissa kylmäainetta on alle 7,41 kg => säännölliset tarkastukset eivät ole välttämättömiä.

Järjestelmät, joissa kylmäainetta on vähintään 7,41 kg => vähintään kerran vuodessa.

Järjestelmät, joissa kylmäainetta on vähintään 74,07 kg => vähintään kerran kuuden kuukauden välein.

Järjestelmät, joissa kylmäainetta on vähintään 740,74 kg => vähintään kerran kolmen kuukauden välein.

- ► Noudata tarkastus- ja huoltotöille määritettyjä vähimmäisvälejä. Tarkastuksen tuloksista riippuen voi aikaisempi huolto olla tarpeen.

8.2 Huolto ja tarkastus

#	Huoltotyöt	Väli	
1	Ilmansuodattimen imurointi imurilla ja/tai pesu vedellä ja kuivaus	Jokaisen huollon yhteydessä	
2	Lämmönvaihtimen puhdistus	Puolivuosittain	39
3	Kondenssiveden poistoletkujen likaantuneisuuden tarkastus ja tarvittaessa puhdistus	Jokaisen huollon yhteydessä	
4	Kylmäainepiirin kaikkien liitäntöjen ja liitosten tiiviyden tarkastus	Jokaisen huollon yhteydessä	

8.3 Lämmönvaihtimen puhdistus

Varoitus!

Loukkaantumisvaara levylämmönvaihtimelle tehtävien töiden yhteydessä

Lämmönvaihtimen levyt ovat teräväreunaisia!

► Käytä suojakäsineitä kaikkien lämmönvaihtimelle tehtävien töiden yhteydessä.

1. Irrota tuotteen kotelo.
2. Poista lämmönvaihtimen lamellipinnoilta kaikki epäpuhtaudet ja vieraskappaleet, jotka voivat häiritä ilmankiertoa.
3. Poista pöly paineilmalla.
4. Puhdista lämmönvaihdin varovasti vedellä ja pehmeällä harjalla.
5. Kuivaa lämmönvaihdin paineilmalla.

9 Käytöstäpoisto

9.1 Lopullinen käytöstäpoisto

1. Tyhjennä kylmäaine.
2. Irrota tuote.
3. Toimita tuote ja rakenneosat kierrätykseen tai hävitettäväksi.

10 Pakkauksen hävittäminen

► Hävitä pakkaus asianmukaisella tavalla.
► Noudata kaikkia asiaa koskevia määräyksiä.

11 Asiakaspalvelu

Asiakaspalvelumme yhteystiedot löytyvät kohdasta Country specifics tai verkkosivustoltamme.

Liite

A Häiriön tunnistus ja korjaaminen

HÄIRIÖT	MAHDOLLISET SYYT	RATKAISUT
Kun yksikkö on kytketty päälle, näyttö ei kytkeydy päälle eikä toimintoja käytettäessä kuulu merkkiääniä.	Verkkolaitetta ei ole liitetty, tai virransyöttöliitäntä ei ole kunnossa.	Tarkasta, onko virransyötössä häiriö. Jos kyllä, odota, että virransyöttö toimii jälleen. Jos ei, tarkasta virransyöttöpiiri ja varmista, että virtapistoke on liitetty oikein.
Heti kun yksikkö on kytketty päälle, asunnon vikavirtasuojakytkin laukeaa. Kun yksikkö on kytketty päälle, tapahtuu virtakatkos.	Johdot on liitetty väärin, tai huonossa tapauksessa sähköosissa on kosteutta. Valittu vikavirtasuoja on virheellinen.	Varmista, että yksikkö on maadoitettu asianmukainen. Varmista johtojen asianmukainen liitäntä. Tarkasta sisäyksikön johdotus. Tarkasta, onko virtajohdon eriste vaurioitunut, ja uusi se tarvittaessa. Valitse sopiva vikavirtasuoja.
Kun yksikkö on kytketty päälle, signaalisiirron näyttö vilkkuu toimintoja käytettäessä, mutta mitään ei tapahdu.	Kauko-ohjaimen toimintahäiriö.	Vaihda kauko-ohjaimen paristot. Korjaa kauko-ohjain tai vaihda se.
RIITTÄMÄTÖN JÄÄHDYTYS- TAI LÄMMITYSVAIKUTUS		
Laite ei säädä mukavuuslämpötilaa.	Tarkasta kauko-ohjaimen lämpötila-asetus. Säädetty mukavuuslämpötila ei ole riittävä.	Säädä lämpötila-asetus oikeaksi.
Puhaltimen teho on erittäin heikko.	Sisäyksikön puhaltimen moottorin kierrosluku on liian pieni.	Aseta puhaltimen kierrosluvuksi suuri tai keskimääräinen kierrosluku.
Häiriöäänet. Riittämätön jäähdytys- ja lämmitysvaikutus. Riittämätön ilmanvaihto.	Sisäyksikön suodatin on likainen tai tukossa.	Tarkasta, onko suodatin likainen, ja puhdista se tarvittaessa.
Yksiköstä tulee lämmityskäytössä kylmää ilmaa.	4-tievaihtoventtiilin toimintahäiriö.	Ota yhteys asiakaspalveluun.
Vaakalamelli ei liiku.	Vaakalamellin toimintahäiriö.	Ota yhteys asiakaspalveluun.
Sisäyksikön puhaltimen moottori ei toimi.	Sisäyksikön puhaltimen moottorin toimintahäiriö.	Ota yhteys asiakaspalveluun.
Ulkoyksikön puhaltimen moottori ei toimi.	Ulkoyksikön puhaltimen moottorin toimintahäiriö.	Ota yhteys asiakaspalveluun.
Kompressori ei toimi.	Kompressorin toimintahäiriö. Termostaatti on kytkenyt kompressorin pois päältä.	Ota yhteys asiakaspalveluun.
ILMASTOINTILAITTEESTA VUOTAA VETTÄ.		
Sisäyksiköstä vuotava vesi. Kondenssiveden poistoputkesta vuotava vesi.	Kondenssiveden poistoputki on tukossa. Kondenssiveden poistoputken vietto on liian pieni. Kondenssiveden poistoputki on viallinen.	Irrota ilmanpoistokanavassa olevat vierasesineet. Vaihda kondenssiveden poistoputki.
Sisäyksikön putkitusten liitännöistä vuotavaa vettä.	Putkitusten eristeet on kiinnitetty väärin.	Eristä putkitukset uudelleen ja kiinnitä eristeet asianmukaisesti.
YKSIKÖN EPÄTAVALLISET ÄÄNET JA TÄRINÄT		
Veden virtaus kuuluu.	Yksikön päälle- tai päältäpoiskytkennän yhteydessä kuuluu kylmäainevirtaukseen liittyviä epätavallisia ääniä.	Tämä ilmiö on normaali. Epätavallisia ääniä ei kuulu enää parin minuutin jälkeen.
Sisäyksiköstä kuuluu epätavallisia ääniä.	Sisäyksikössä tai rakenneosaryhmissä on vierasesineitä, jotka aiheuttavan ongelman.	Poista vierasesineet. Aseta kaikki sisäyksikön osat asianmukaisesti paikoilleen, kiristä ruuvit ja eristä liitettyjen komponenttien väliset alueet.
Ulkoyksiköstä kuuluu epätavallisia ääniä.	Ulkoyksikössä tai rakenneosaryhmissä on vierasesineitä, jotka aiheuttavan ongelman.	Poista vierasesineet. Aseta kaikki ulkoyksikön osat asianmukaisesti paikoilleen, kiristä ruuvit ja eristä liitettyjen komponenttien väliset alueet.

B Sisäyksikön vikakoodit

Ohje
Vikakoodit näytetään sisäyksikön näytössä.

Vian kuvaus	Vika-koodi	Yksikön tila	Mahdolliset syyt
Sisäyksikön jäätymisen estotoiminto	E2		Tämä ei ole vikakoodi. Se on käytön aikaisen toimintatilan koodi.
Järjestelmän jumittuminen tai kylmäainevuoto	E3	Yksikön näytössä näkyy E3, kunnes matalapainevahti kytkeytyy pois päältä.	– Matalapainesuoja – Järjestelmän matalapainesuoja – Kompressorin matalapainesuoja
Sisäyksikön ja ulkoyksikön välinen tietoliikennevirhe	E6	Jäähdytystilassa käytettäessä kompressori pysähtyy, mutta sisäyksikön puhallin toimii. Lämmityskäytössä yksikkö pysähtyy kokonaan.	Katso vastaava vika-analyysi
Hyppyjohdon (jumper) toimintahäiriösuoja	C5	Radiovastaanotin ja kauko-ohjaimen painike toimivat tehokkaasti, mutta ne eivät välttämättä saaneet vastaavaa käskyä.	– Ilman hyppyjohtoa (jumper) pohjalevyssä – Hyppyjohto (Jumper) liitetty väärin – Hyppyjohto (Jumper) viallinen – Pohjalevyn poikkeavan virtapiirin tunnistus
Lämpötila-anturin oikosulku	F1	Jäähdytys- tai kosteudenpoistotilassa käytettäessä sisäyksikkö toimii, mutta kaikki kuormat pysäytetään. Lämmityskäytössä yksikkö pysähtyy kokonaan.	– Sisäyksikön huonelämpötila-anturi ja pohjalevyn liitäntä ovat irti, tai kontakti ei ole stabiili. – Pohjalevyn vialliset komponentit aiheuttavat oikosulun. – Sisäyksikön huonelämpötila-anturi on vaurioitunut (katso anturin vastusarvotaulukko). – Vaurioitunut piirilevy.
Akun lämpötila-anturin oikosulku	F2	Yksikkö kytkeytyy pois päältä, kun ohjelmoitu lämpötila on saavutettu. Jäähdytys- tai kosteudenpoistotilassa käytettäessä sisäyksikön puhallin kytkeytyy pois päältä ja kaikki kuormat pysäytetään. Lämmityskäytössä yksikkö pysähtyy kokonaan.	– Sisäisen akun lämpötila-anturi ja pohjalevyn liitäntä ovat irti, tai kontakti ei ole stabiili. – Pohjalevyn vialliset komponentit aiheuttavat oikosulun. – Sisäisen akun lämpötila-anturi on vaurioitunut (katso anturin vastusarvotaulukko). – Vaurioitunut piirilevy.
Sisäyksikön puhaltimen moottori ei toimi.	H6	Yksikkö kytkeytyy kokonaan pois päältä.	– Tasavirtamoottorin paluuliitännän virheellinen kontakti. – Tasavirtamoottorin ohjausliitännän virheellinen kontakti. – Puhaltimen moottori pysähtyy. – Moottorin toimintahäiriö. – Pohjalevyn pyörintätunnistuksen virtapiirin toimintahäiriö.
Wi-Fi-yhteyden toimintahäiriö	JF	Kuormat toimivat normaalisti, mutta yksikköä ei voi ohjata normaalisti sovelluksella.	– Sisäyksikön päälevy on vaurioitunut. – Tunnistinlevy on vaurioitunut. – Sisäyksikön ja tunnistinlevyn välinen yhteys ei ole optimaalinen.

C Sisäyksikön kytkentäkaavio

Voimassaolo: VAIP1-020WNI TAI VAIP1-025WNI TAI VAIP1-035WNI

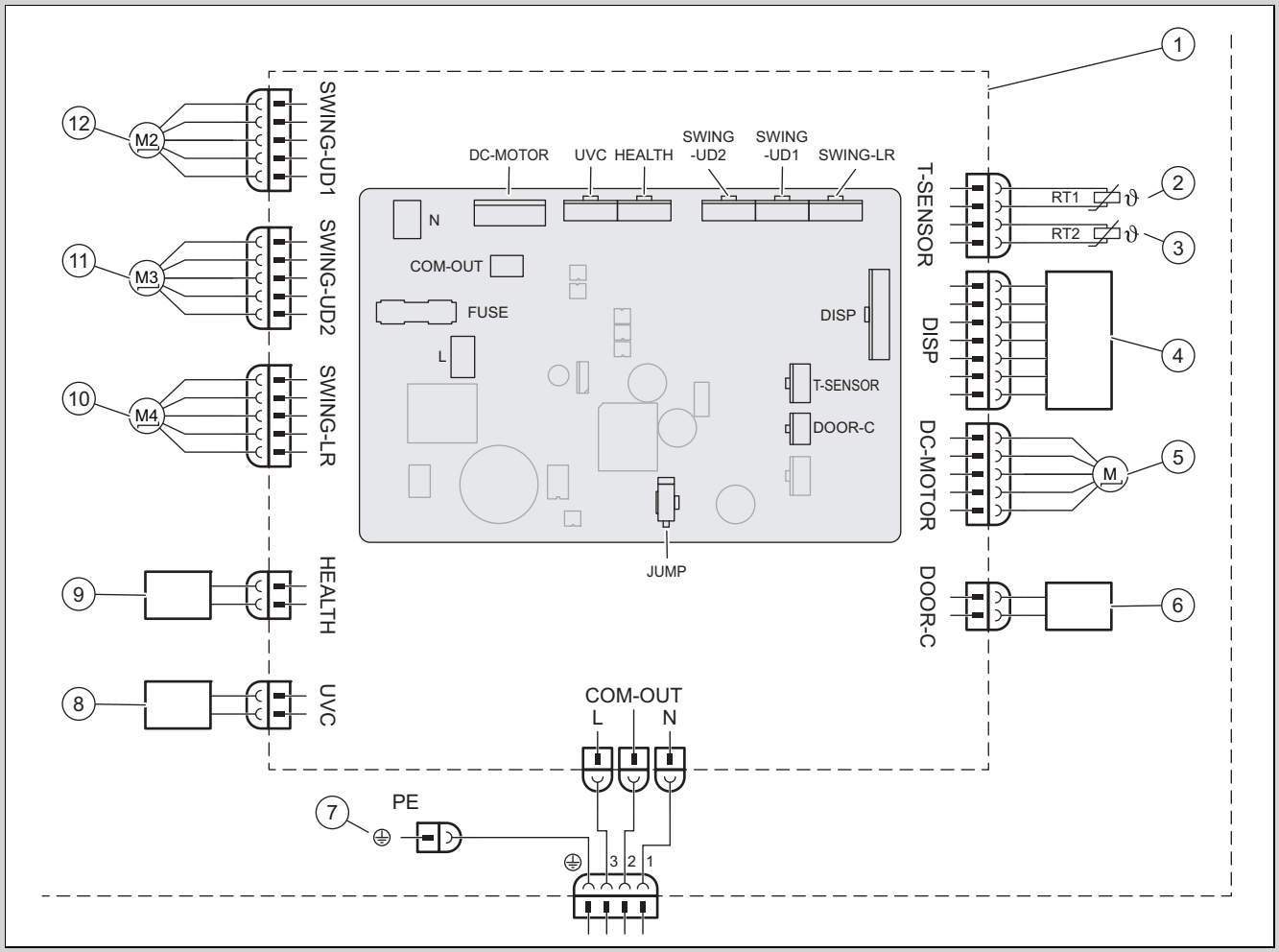

1	Sisäyksikön pohjalevy	7	Maadoitus
2	Akun lämpötila-anturi (20k)	8	UVC-valo
3	Huonelämpötila-anturi (15K)	9	Cold Plasma
4	Infrapunavastaanotinyksikkö ja näyttö	10	Askelmoottori – vasemmalle ja oikealle
5	Puhaltimen moottori	11	Askelmoottori – ylöspäin ja alaspäin 1
6	Kontakti On-Off	12	Askelmoottori – ylöspäin ja alaspäin 2

Voimassaolo: VAIP1-050WNI TAI VAIP1-065WNI

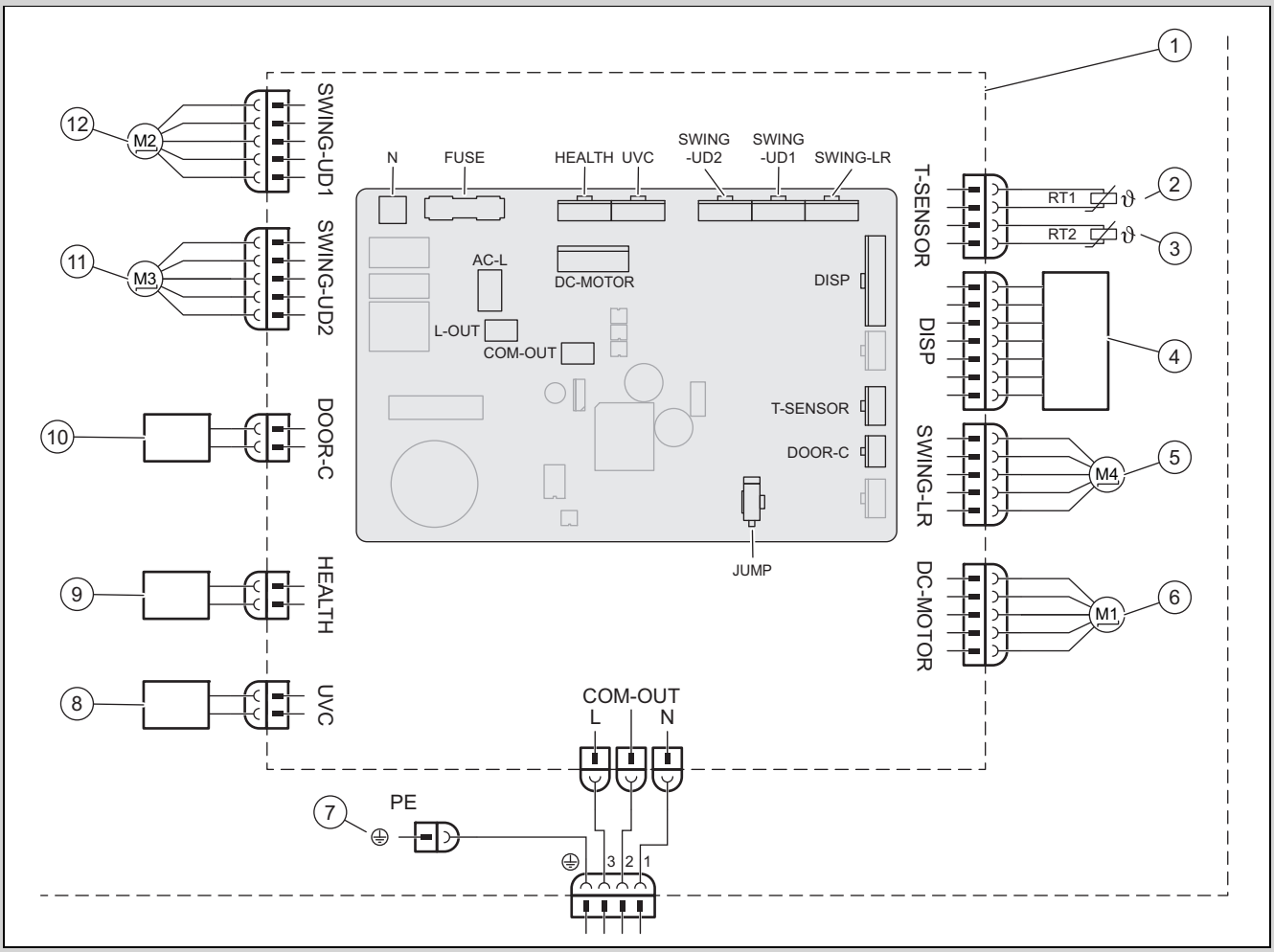

1	Sisäyksikön pohjalevy	7	Maadoitus
2	Akun lämpötila-anturi (20K)	8	UVC-valo
3	Huonelämpötila-anturi (15K)	9	Cold Plasma
4	Infrapunavastaanotinyksikkö ja näyttö	10	Kontakti On-Off
5	Askelmoottori – vasemmalle ja oikealle	11	Askelmoottori – ylöspäin ja alaspäin 1
6	Puhaltimen moottori	12	Askelmoottori – ylöspäin ja alaspäin 2

D Lämpötila-anturin vastusluettelo

Sisä- ja ulkoyksikön huonelämpötila-anturin vastustaulukko (15K)		Sisä- ja ulkoyksikön akun lämpötila-anturin vastustaulukko (20K)	
Lämpötila	**Vastus**	**Lämpötila**	**Vastus**
−19 °C	138,10 kΩ	−19 °C	181,40 kΩ
−18 °C	128,60 kΩ	−15 °C	145,00 kΩ
−16 °C	115,00 kΩ	−10 °C	110,30 kΩ
−14 °C	102,90 kΩ	−5 °C	84,61 kΩ
−12 °C	92,22 kΩ	0 °C	65,37 kΩ
−10 °C	82,75 kΩ	5 °C	50,87 kΩ
−8 °C	74,35 kΩ	10 °C	39,87 kΩ
−6 °C	66,88 kΩ	15 °C	31,47 kΩ
−4 °C	60,23 kΩ	20 °C	25,01 kΩ
−2 °C	54,31 kΩ	25 °C	20,00 kΩ
0 °C	49,02 kΩ	30 °C	16,10 kΩ
2 °C	44,31 kΩ	35 °C	13,04 kΩ
4 °C	40,09 kΩ	40 °C	10,62 kΩ

Sisä- ja ulkoyksikön huonelämpötila-anturin vastustaulukko (15K)		Sisä- ja ulkoyksikön akun lämpötila-anturin vastustaulukko (20K)	
Lämpötila	**Vastus**	**Lämpötila**	**Vastus**
6 °C	36,32 kΩ	45 °C	8,71 kΩ
8 °C	32,94 kΩ	50 °C	7,17 kΩ
10 °C	29,90 kΩ	55 °C	5,94 kΩ
12 °C	27,18 kΩ	60 °C	4,95 kΩ
14 °C	24,73 kΩ	65 °C	4,14 kΩ
16 °C	22,53 kΩ	70 °C	3,48 kΩ
18 °C	20,54 kΩ	75 °C	2,94 kΩ
20 °C	18,75 kΩ	80 °C	2,50 kΩ
22 °C	17,14 kΩ	85 °C	2,13 kΩ
24 °C	15,68 kΩ	90 °C	1,82 kΩ
26 °C	14,36 kΩ	95 °C	1,56 kΩ
28 °C	13,16 kΩ	100 °C	1,35 kΩ
30 °C	12,07 kΩ	105 °C	1,16 kΩ
32 °C	11,09 kΩ	110 °C	1,01 kΩ
34 °C	10,20 kΩ	115 °C	0,88 kΩ
36 °C	9,38 kΩ	120 °C	0,77 kΩ
38 °C	8,64 kΩ	125 °C	0,67 kΩ
40 °C	7,97 kΩ	130 °C	0,59 kΩ
42 °C	7,35 kΩ	135 °C	0,52 kΩ
44 °C	6,79 kΩ		
46 °C	6,28 kΩ		
48 °C	5,81 kΩ		
50 °C	5,38 kΩ		
52 °C	4,99 kΩ		
54 °C	4,63 kΩ		
56 °C	4,29 kΩ		
58 °C	3,99 kΩ		

E Tekniset tiedot

Tekniset tiedot – sisäyksikkö

		VAIP1-020WNI	VAIP1-025WNI	VAIP1-035WNI	VAIP1-050WNI	VAIP1-065WNI
Virransyöttö	**Jännite**	220 … 240 V	220 … 240 V	220 … 240 V	220 … 240 V	220 … 240 V
	Taajuus	50 Hz	50 Hz	50 Hz	50 Hz	50 Hz
	Vaihe	1	1	1	1	1
Puhaltimen kierrosluku jäähdytyskäytössä	**Turbo-kierrosluku**	1 200 1/min	1 200 1/min	1 400 1/min	1 250 1/min	1 400 1/min
	Suuri kierrosluku	1 100 1/min	1 100 1/min	1 200 1/min	1 150 1/min	1 200 1/min
	Suuri/keskimääräinen kierrosluku	1 050 1/min	1 050 1/min	1 120 1/min	1 030 1/min	1 120 1/min
	Keskimääräinen kierrosluku	950 1/min	950 1/min	1 050 1/min	960 1/min	1 050 1/min
	Pieni / keskimääräinen kierrosluku	800 1/min	800 1/min	980 1/min	800 1/min	980 1/min
	Pieni kierrosluku	700 1/min	700 1/min	920 1/min	700 1/min	860 1/min
	Minimikierrosluku	650 1/min	650 1/min	750 1/min	650 1/min	750 1/min
Puhaltimen kierrosluku lämmityskäytössä	**Turbo-kierrosluku**	1 200 1/min	1 200 1/min	1 400 1/min	1 300 1/min	1 400 1/min
	Suuri kierrosluku	1 100 1/min	1 100 1/min	1 200 1/min	1 150 1/min	1 200 1/min
	Suuri/keskimääräinen kierrosluku	1 050 1/min	1 040 1/min	1 140 1/min	1 040 1/min	1 120 1/min

		VAIP1-020WNI	VAIP1-025WNI	VAIP1-035WNI	VAIP1-050WNI	VAIP1-065WNI
Puhaltimen kierrosluku lämmityskäytössä	**Keskimääräinen kierrosluku**	950 1/min	950 1/min	1 080 1/min	950 1/min	1 050 1/min
	Pieni / keskimääräinen kierrosluku	900 1/min	900 1/min	1 020 1/min	900 1/min	950 1/min
	Pieni kierrosluku	880 1/min	880 1/min	960 1/min	880 1/min	850 1/min
	Minimikierrosluku	850 1/min	850 1/min	900 1/min	800 1/min	750 1/min
Ilmavirtaus	**Turbo-kierrosluku**	610 m³/h	610 m³/h	720 m³/h	1 000 m³/h	1 000 m³/h
	Suuri kierrosluku	570 m³/h	570 m³/h	600 m³/h	880 m³/h	850 m³/h
	Suuri/keskimääräinen kierrosluku	540 m³/h	540 m³/h	570 m³/h	760 m³/h	760 m³/h
	Keskimääräinen kierrosluku	470 m³/h	470 m³/h	530 m³/h	650 m³/h	580 m³/h
	Pieni / keskimääräinen kierrosluku	440 m³/h	440 m³/h	500 m³/h	620 m³/h	520 m³/h
	Pieni kierrosluku	420 m³/h	420 m³/h	460 m³/h	600 m³/h	450 m³/h
	Minimikierrosluku	390 m³/h	390 m³/h	430 m³/h	550 m³/h	400 m³/h
	Ultra quiet	180 m³/h	180 m³/h	220 m³/h	260 m³/h	280 m³/h
Kosteudenpoistomäärä		0,6 l/h	0,8 l/h	1,4 l/h	1,8 l/h	2,4 l/h
Lähtöteho, puhaltimen moottori		15 W	15 W	15 W	45 W	45 W
Maksimivirrankulutus, puhaltimen moottori		0,20 A	0,20 A	0,20 A	0,25 A	0,25 A
Maksimivirrankulutus (sulake)		3,15 A	3,15 A	3,15 A	3,15 A	3,15 A
Äänenpainetaso	**Turbo-kierrosluku**	38 dB(A)	38 dB(A)	43 dB(A)	45 dB(A)	48 dB(A)
	Suuri kierrosluku	37 dB(A)	37 dB(A)	39 dB(A)	42 dB(A)	44 dB(A)
	Suuri/keskimääräinen kierrosluku	34 dB(A)	34 dB(A)	37 dB(A)	40 dB(A)	41 dB(A)
	Keskimääräinen kierrosluku	31 dB(A)	31 dB(A)	35 dB(A)	37 dB(A)	40 dB(A)
	Pieni / keskimääräinen kierrosluku	26 dB(A)	26 dB(A)	32 dB(A)	34 dB(A)	38 dB(A)
	Pieni kierrosluku	23 dB(A)	23 dB(A)	30 dB(A)	29 dB(A)	36 dB(A)
	Minimikierrosluku	22 dB(A)	22 dB(A)	24 dB(A)	26 dB(A)	33 dB(A)
	Ultra quiet	19 dB(A)	19 dB(A)	19 dB(A)	23 dB(A)	27 dB(A)
Äänitehotaso	**Turbo-kierrosluku**	58 dB(A)	58 dB(A)	60 dB(A)	60 dB(A)	65 dB(A)
	Suuri kierrosluku	51 dB(A)	51 dB(A)	53 dB(A)	57 dB(A)	59 dB(A)
	Suuri/keskimääräinen kierrosluku	48 dB(A)	48 dB(A)	51 dB(A)	45 dB(A)	56 dB(A)
	Keskimääräinen kierrosluku	45 dB(A)	45 dB(A)	49 dB(A)	52 dB(A)	55 dB(A)
	Pieni / keskimääräinen kierrosluku	40 dB(A)	40 dB(A)	46 dB(A)	49 dB(A)	53 dB(A)
	Pieni kierrosluku	37 dB(A)	37 dB(A)	44 dB(A)	44 dB(A)	51 dB(A)
	Minimikierrosluku	36 dB(A)	36 dB(A)	38 dB(A)	41 dB(A)	48 dB(A)
	Ultra quiet	33 dB(A)	33 dB(A)	33 dB(A)	38 dB(A)	42 dB(A)

Upute za instaliranje i održavanje

Sadržaj

1 Sigurnost ... 47
1.1 Upozorenja koja se odnose na određenu radnju ... 47
1.2 Namjenska uporaba ... 47
1.3 Općeniti sigurnosni zahtjevi ... 47
1.4 Propisi (smjernice, zakoni, norme) ... 48
2 Napomene o dokumentaciji ... 49
2.1 Poštivanje važeće dokumentacije ... 49
2.2 Čuvanje dokumentacije ... 49
2.3 Područje važenja uputa ... 49
3 Opis proizvoda ... 49
3.1 Struktura proizvoda ... 49
3.2 Dopušteno područje temperature za rad ... 49
3.3 CE oznaka ... 49
4 Montaža ... 49
4.1 Provjera opsega isporuke ... 49
4.2 Dimenzije ... 49
4.3 Minimalni razmaci ... 50
4.4 Odabir mjesta postavljanja unutarnje jedinice ... 50
4.5 Montaža montažne ploče ... 50
4.6 Vješanje unutarnje jedinice ... 51
5 Instalacija ... 51
5.1 Ispuštanje dušika iz unutarnje jedinice ... 51
5.2 Hidraulička instalacija ... 51
5.3 Elektroinstalacija ... 52
6 Predaja proizvoda korisniku ... 52
7 Uklanjanje smetnji ... 52
7.1 Uklanjanje smetnji ... 52
7.2 Nabavka rezervnih dijelova ... 52
8 Inspekcija i održavanje ... 53
8.1 Poštivanje intervala za inspekciju i radove održavanja ... 53
8.2 Inspekcija i održavanje ... 53
8.3 Čišćenje izmjenjivača topline ... 53
9 Stavljanje izvan pogona ... 53
9.1 Razgradnja na kraju životnoga vijeka ... 53
10 Zbrinjavanje ambalaže ... 53
11 Servisna služba za korisnike ... 53
Dodatak ... 54
A Prepoznavanje i uklanjanje smetnje ... 54
B Šifra greške unutarnje jedinice ... 55
C Električni plan unutarnje jedinice ... 56
D Popis otpora osjetnika temperature ... 57
E Tehnički podaci ... 58

1 Sigurnost

1.1 Upozorenja koja se odnose na određenu radnju

Klasifikacija upozorenja koja se odnose na određenu radnju

Upozorenja koja se odnose na određenu radnju klasificirana su znakovima upozorenja i signalnim riječima u pogledu moguće opasnosti na sljedeći način:

Znakovi upozorenja i signalne riječi

Opasnost!
Neposredna opasnost po život ili opasnost od teških tjelesnih ozljeda

Opasnost!
Opasnost po život od strujnog udara

Upozorenje!
Opasnost od lakših tjelesnih ozljeda

Oprez!
Rizik od materijalnih ili ekoloških šteta

1.2 Namjenska uporaba

U slučaju nestručne ili nenamjenske uporabe može doći do opasnosti do tjelesnih ozljeda i opasnosti po život korisnika ili trećih osoba, odn. oštećenja proizvoda i drugih materijalnih vrijednosti.

Proizvod je predviđen za klimatizaciju stambenih i uredskih prostora.

U namjensku uporabu ubraja se:

- uvažavanje priloženih uputa za uporabu, instaliranje i servisiranje proizvoda te svih ostalih komponenti postrojenja
- instalaciju i montažu sukladno odobrenju proizvoda i sustava
- poštivanje svih uvjeta za inspekciju i servisiranje navedenih u uputama.

Osim toga, namjenska uporaba obuhvaća instalaciju sukladno IP kôdu.

Neka druga vrsta uporabe od one koja je navedena u ovim uputama ili uporaba koja prelazi granice ovdje opisane uporabe smatra se nenamjenskom. U nenamjensku uporabu ubraja se i svaka neposredna komercijalna i industrijska uporaba.

Pozor!

Zabranjena je svaka zlouporaba uređaja.

1.3 Općeniti sigurnosni zahtjevi

1.3.1 Opasnost od nedovoljne kvalifikacije

Sljedeće poslove smiju provoditi samo ovlašteni serviseri koji su za to kvalificirani:

- Montaža
- Demontaža
- Instalacija
- Puštanje u rad
- Inspekcija i održavanje
- Popravak
- Stavljanje izvan pogona

▸ Postupajte u skladu sa stanjem tehnike.

1.3.2 Opasnost po život od strujnog udara

U slučaju dodira komponente koja provodi napon postoji smrtna opasnost od strujnog udara.

Prije radova na proizvodu:

▸ Proizvod dovedite u beznaponsko stanje tako što ćete isključiti sva strujna napajanja u svim polovima (električni separator prenaponske kategorije III za poptuno odvajanje, npr. osigurač ili zaštitna mrežna sklopka).
▸ Osigurajte od ponovnog uključivanja.
▸ Pričekajte barem 30 min dok se kondenzatori ne isprazne.
▸ Provjerite nepostojanje napona.

1.3.3 Rizik od ekoloških šteta izazvanih rashladnim sredstvom

Proizvod sadrži rashladno sredstvo sa znatnim GWP (GWP = Global Warming Potential).

▸ Vodite računa da rashladno sredstvo ne dospije u atmosferu.

▸ Ako ste kvalificirani ovlašteni serviser s dozvolom za rad sa rashladnim uređajima, onda proizvod održavajte s odgovarajućom zaštitnom opremom i po potrebi provedite zahvate na krugu rashladnog sredstva. Proizvod reciklirajte ili zbrinite u skladu s važećim odredbama.

1.3.4 Opasnost od opeklina, opeklina vrućom vodom i smrzavanja zbog vrućih i hladnih sastavnica

Na nekim sastavnim dijelovima, posebice na neizoliranim cjevovodima, postoji opasnost od izgaranja i smrzavanja.

- Na tim sastavnim dijelovima radite tek kada postignu temperaturu okoliša.

1.3.5 Opasnost po život zbog nedostatka sigurnosne opreme

Na shema koje se nalaze u ovom dokumentu nije prikazana sva sigurnosna oprema koja je neophodna za stručnu instalaciju.

- U sustav instalirajte neophodnu sigurnosnu opremu.
- Pridržavajte se dotičnih nacionalnih i internacionalnih zakona, normi i direktiva.

1.3.6 Opasnost od ozljeda uslijed velike težine proizvoda

- Transportirajte proizvod uz pomoć najmanje dvije osobe.

1.3.7 Rizik od materijalne štete uslijed neprikladnog alata

- Koristite propisni alat.

1.3.8 Opasnost od ozljeda prilikom rastavljanja panela proizvoda

Prilikom rastavljanja panela zbog oštrih rubova okvira postoji veliki rizik od posjekotina.

- Kako se ne bi porezali, nosite zaštitne rukavice.

1.4 Propisi (smjernice, zakoni, norme)

- Pridržavajte se nacionalnih propisa, normi, direktiva, odredbi i zakona.

2 Napomene o dokumentaciji

2.1 Poštivanje važeće dokumentacije

► Obvezno obratite pozornost na sve upute za uporabu i instaliranje koje su priložene uz komponente sustava.

2.2 Čuvanje dokumentacije

► Ove upute kao i važeću dokumentaciju predajte vlasniku sustava.

2.3 Područje važenja uputa

Ove upute važe isključivo za sljedeće proizvode:

Broj artikla proizvoda

Unutarnja jedinica VAIP1-020WNI	8000010678
Unutarnja jedinica VAIP1-025WNI	8000010685
Unutarnja jedinica VAIP1-035WNI	8000010686
Unutarnja jedinica VAIP1-050WNI	8000010687
Unutarnja jedinica VAIP1-065WNI	8000010679

3 Opis proizvoda

3.1 Struktura proizvoda

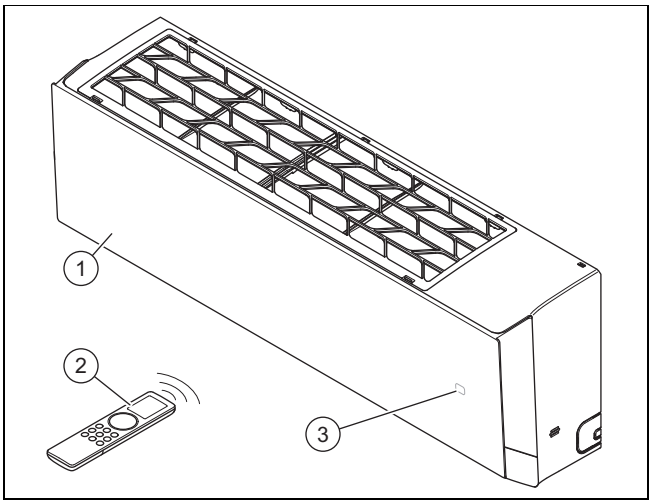

1 Unutarnja jedinica
2 Daljinsko upravljanje
3 Temperatura/radni indikator

3.2 Dopušteno područje temperature za rad

Učinak hlađenja/ogrjevna snaga unutarnje jedinice varira ovisno o sobnoj temperaturi vanjske jedinice.

	Hlađenje	Grijanje
Unutarnja jedinica	16 … 30 °C	8 … 30 °C

3.3 CE oznaka

CE oznakom se dokazuje da proizvodi sukladno izjavi o sukladnosti ispunjavaju osnovne zahtjeve odgovarajućih direktiva.

Uvid u izjavu o sukladnosti moguće je dobiti kod proizvođača.

4 Montaža

4.1 Provjera opsega isporuke

► Provjerite je li opseg isporuke potpun i neoštećen.

Broj	Naziv
1	Unutarnja jedinica (uklj. montažnu ploču)
1	Daljinsko upravljanje
2	Baterije
2	Bakrene matice za priključivanje cijevi rashladnog sredstva na unutarnju jedinicu
1	Izolacijski materijal za cijevi rashladnog sredstva unutarnje jedinice (otprilike 30 cm)
1	Važeća dokumentacija

4.2 Dimenzije

Sve su dimenzije na slici navedene u milimetrima (mm).

4.2.1 Dimenzije unutarnje jedinice

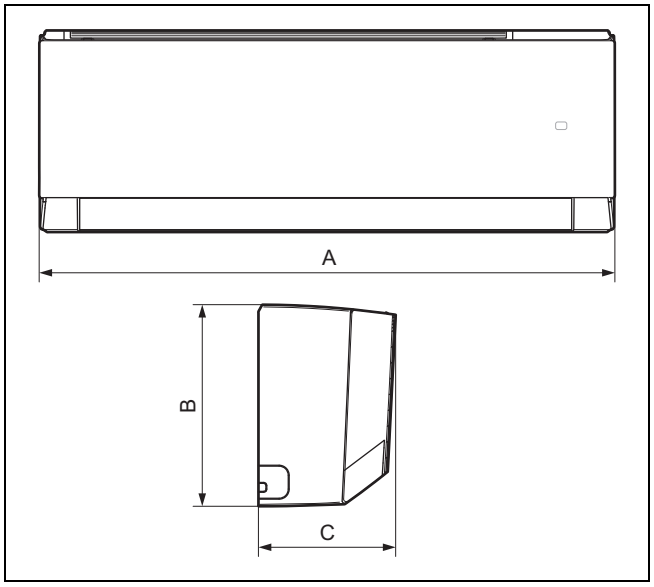

	VAIP1-020WNI	VAIP1-025WNI	VAIP1-035WNI	VAIP1-050WNI	VAIP1-065WNI
A	837 mm	837 mm	837 mm	993 mm	993 mm
B	293 mm	293 mm	293 mm	311 mm	311 mm
C	200 mm	200 mm	200 mm	222 mm	222 mm

4.2.2 Dimenzije montažnih ploča

Područje važenja: VAIP1-020WNI ILI VAIP1-025WNI ILI VAIP1-035WNI

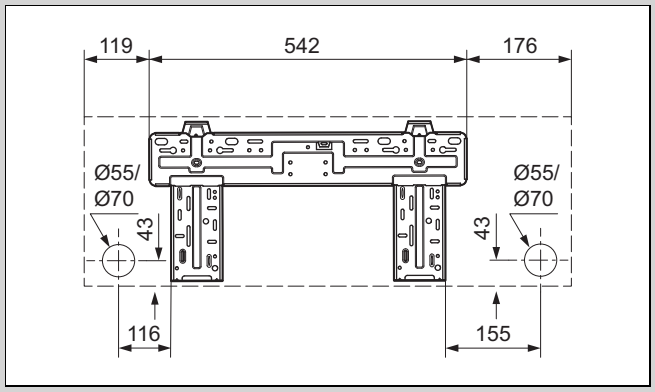

Područje važenja: VAIP1-050WNI ILI VAIP1-065WNI

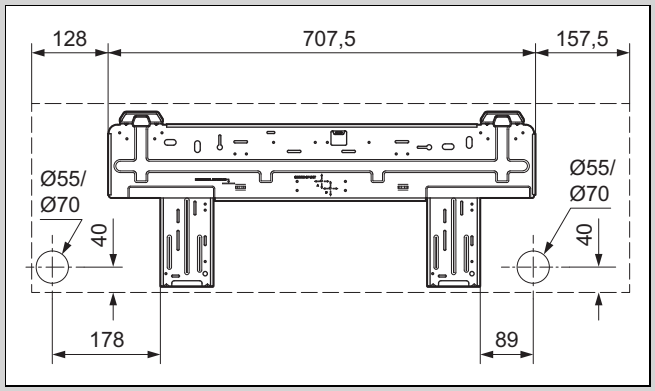

4.3 Minimalni razmaci

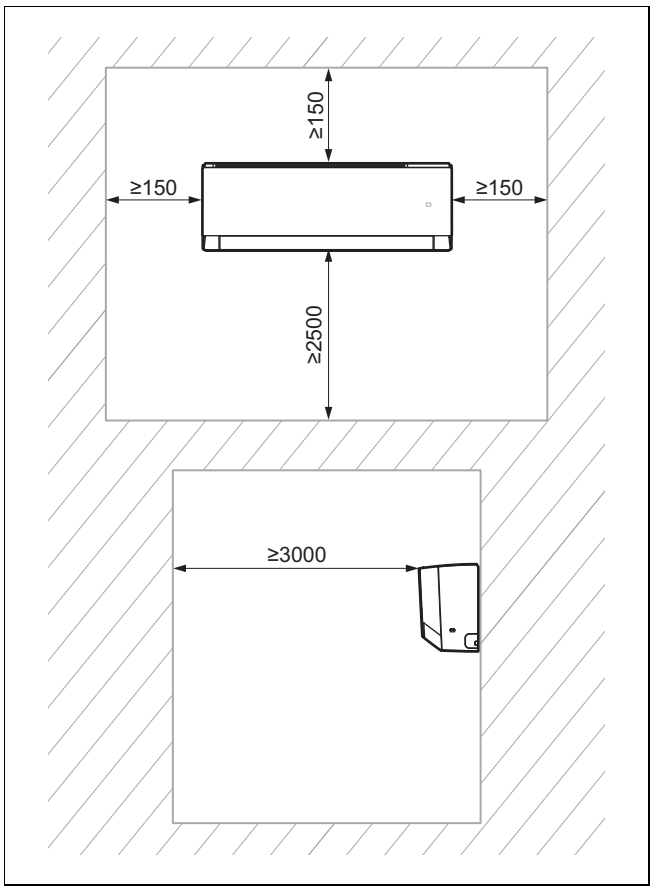

► Instalirajte i pozicionirajte pravilno proizvod i pritom vodite računa o minimalnim udaljenostima navedenim na planu.

4.4 Odabir mjesta postavljanja unutarnje jedinice

1. Poštujte potrebne razmake.
2. Odaberite mjesto postavljanja na kojem se zrak može ravnomjerno rasporediti u prostoriji tako da pritom ne dođe do prestanka strujanja.
3. Montirajte unutarnju jedinicu dovoljno daleko od mjesta na kojem se sjedi ili radi tako da strujanje zraka nikom ne smeta.
4. Izbjegavajte blizinu izvora topline.

4.5 Montaža montažne ploče

1. Pozicionirajte montažnu ploču na odabrano mjesto postavljanja unutarnje jedinice.
2. Montažnu ploču izravnajte vodoravno i označite otvore koje treba napraviti na zidu.
3. Uklonite montažnu ploču.
4. Uvjerite se da mjestu rupe na zidu ne prolaze strujni kabeli, cjevovodi ili drugi elementi koji se mogu oštetiti. Ako se to može dogoditi, onda odaberite drugo mjesto za montažu.
5. Izbušite otvore i umetnite tiple.
6. Pozicionirajte montažnu ploču, usmjerite ju vodoravno i pričvrstite vijcima.

4.6 Vješanje unutarnje jedinice

1. Provjerite nosivost zida.
2. Vodite računa o ukupnoj težini proizvoda.

Neto težina	
Područje važenja: VAIP1-020WNI ILI VAIP1-025WNI ILI VAIP1-035WNI	9,5 kg
Područje važenja: VAIP1-050WNI ILI VAIP1-065WNI	13 kg

   ◁ Po potrebi osigurajte s građevne strane napravu za vješanje dovoljne nosivosti.
3. Koristite samo materijal za pričvršćivanje koji je dopušten za zid.
4. Objesite unutarnju jedinicu na montažnu ploču.

5 Instalacija

5.1 Ispuštanje dušika iz unutarnje jedinice

1. Na stražnjoj strani unutarnje jedinice nalaze se dvije bakrene cijevi s plastičnim završnim komadima. Širi kraj označava punjenje dušika u jedinici. Ako na kraju ne strši crveni gumb, to znači da jedinica nije do kraja ispražnjena.
2. Pritisnite završni komad druge cijevi s manjim promjerom kako biste ispustili sav dušik iz unutarnje jedinice.

5.2 Hidraulička instalacija

5.2.1 Postavljanje cjevovoda i unutarnje jedinice

Napomena
Preporuča se pridržavanje duljine cijevi od minimalno 3 metra.

Napomena
Ako duljina cijevi rashladnog sredstva prelazi 5 metara, onda treba dopuniti dodatno rashladno sredstvo (→ Poglavlje Puštanje u rad).

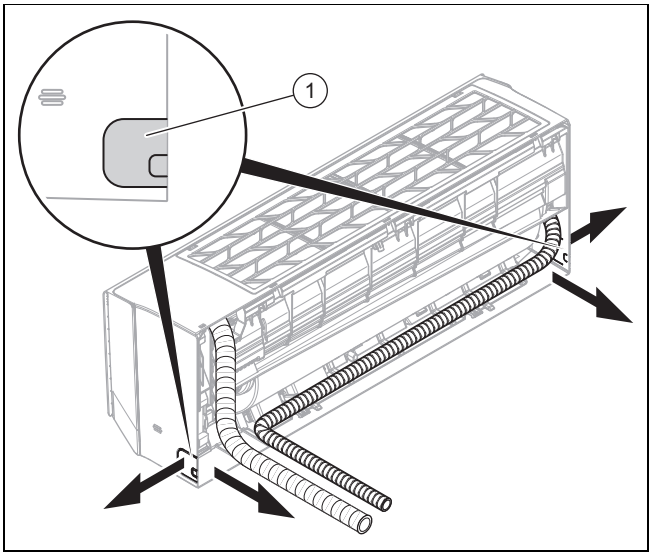

1. Napravite otvor u vanjskom zidu za provođenje grane cijevi/kabela.
   – Otvor s blagim nagibom prema van
   – Položaj: pogledajte sliku montažne ploče za provođenje grane cijevi/kabela na stražnjoj strani unutarnje jedinice. Ako to nije moguće, onda možete granu cijevi/kabela bočno izvesti iz vanjske jedinice. Pažljivo napravite otvor **(1)**.
2. Postavite brtvene čepove na krajeve cijevi.
3. Spojite vodove rashladnog sredstva priključnim kabelima (mrežni priključni kabel i spojni kabel) i crijevom za kondenzat s granom cijevi/kabela.
4. 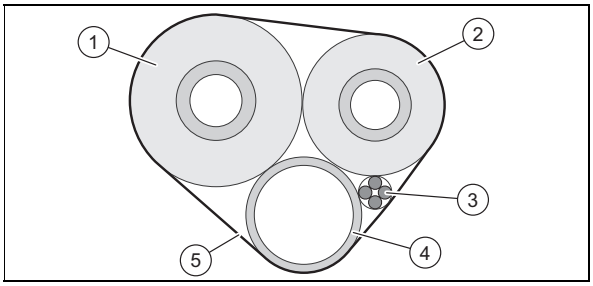

   Individualno izolirajte cijevi rashladnog sredstva **(1, 2)**.
5. Omotajte cijevno/kabelsko stablo (uklj. priključni kabel **(3)** i crijevo za ispuštanje kondenzata **(4)**) izolacijskim materijalom **(5)**.
6. Provedite granu cijevi/kabela kroz otvor prema vanjskoj jedinici.
7. Prilikom postavljanja i savijanja vodova rashladnog sredstva budite jako pažljivi kako biste izbjegli lom odn. bilo koja oštećenja.
8. Skratite vodove rashladnog sredstva cijevnim rezačem tako da ostane dovoljno dugačak komad za povezivanje s vodovima rashladnog sredstva unutarnje jedinice i priključcima vanjske jedinice.
9. Isturpijajte krajeve cijevi prema dolje tako da niti jedna strugotina ne dospije u unutrašnjost.
10. Postavite matice na cijevi rashladnog sredstva i provedite prirubljivanje.
11. Objesite unutarnju jedinicu na gornji držač montažne ploče.
12. 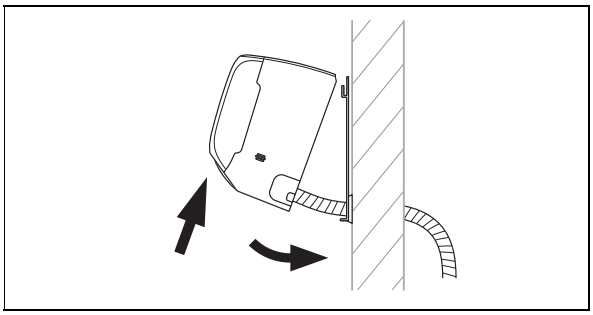

    Spustite donji dio unutarnje jedinice sa zida i fiksirajte unutarnju jedinicu u njezinom položaju, tako da npr. između montažne ploče i unutarnje jedinice pričvrstite komad drveta.
13. Spojite vod rashladno sredstva i crijevo za ispuštanje kondenzata sa unutrašnjosti.

5.2.2 Instalacija crijeva pražnjenje kondenzata

1. Instalirajte crijevo za kondenzat bez savijanja ili valova i stalnim nagibom kako bi kondenzat mogao slobodno otjecati.
2. Instalirajte crijevo za kondenzat tako da razmak slobodnog dijela od tla iznosi najmanje 50 mm.
3. Izolirajte vanjsko crijevo za kondenzat kako bi se spriječilo smrzavanje kondenzata.

5.3 Elektroinstalacija

5.3.1 Elektroinstalacija

Opasnost!

Opasnost po život od strujnog udara

U slučaju dodira komponente koja provodi napon postoji smrtna opasnost od strujnog udara.

- ► Izvucite mrežni utikač. Ili proizvod isključite u beznaponsko stanje (uređaj za odvajanje od struje s otvorom kontakta od barem 3 mm npr. osigurači ili energetske sklopke).
- ► Osigurajte od ponovnog uključivanja.
- ► Pričekajte barem 30 min dok se kondenzatori ne isprazne.
- ► Provjerite nepostojanje napona.
- ► Spojite fazu i uzemljenje.
- ► Kratko spojite fazu i vodič "nula".
- ► Pokrijte ili ogradite susjedne dijelove koji se nalaze pod naponom.

► Elektroinstalaciju smije provoditi samo ovlašteni serviser.

5.3.2 Priprema elektroinstalacije

1. Odvojite proizvod od napona.
2. Pričekajte barem 30 min dok se kondenzatori ne isprazne.
3. Provjerite nepostojanje napona.
4. Instalirajte, ako je propisano za mjesto instalacije, FID sklopku tipa B.

5.3.3 Spajanje kabelom

1. Koristite kabelske uvodnice.
2. Prema potrebi skratite priključni kabel.

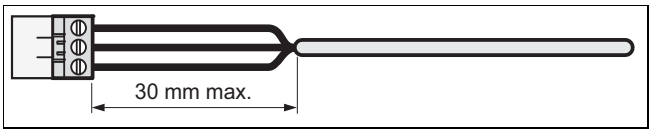

3. Kako bi se spriječili kratki spojevi pri slučajnom popuštanju provodnika, sa fleksibilnih vodova skinite maks. 30 mm vanjskog kabela.
4. Vodite računa o tome da se ne ošteti izolacija unutarnjih žila pri skidanju vanjskog plašta.
5. Uklonite samo onoliko izolacije kolikoj je potrebno za pouzdan i stabilan priključak.
6. Kako bi se izbjegao kratki spoj odvajanjem od pletenica, nakon odstranjivanja izolacije stavite priključni tuljac na kraj provodnika.
7. Provjerite jesu li sve žile mehanički učvršćene u stezaljkama utikača. Po potrebi ponovno potvrdite.

5.3.4 Električni priključak unutarnje jedinice

1. Uklonite zaštitni zaklopac s električnih priključaka unutarnje jedinice.
2. Povucite prema naprijed spojni kabel vanjske jedinice sa stražnje strane unutarnje jedinice kroz za to predviđenu kabelsku provodnicu.
3. Priključite pojedine žile spojnog kabela sukladno planu priključenja na blok stezaljki unutarnje jedinice.
4. Montirajte zaštitni poklopac ispred električnih priključaka.

5.3.5 Spojna shema

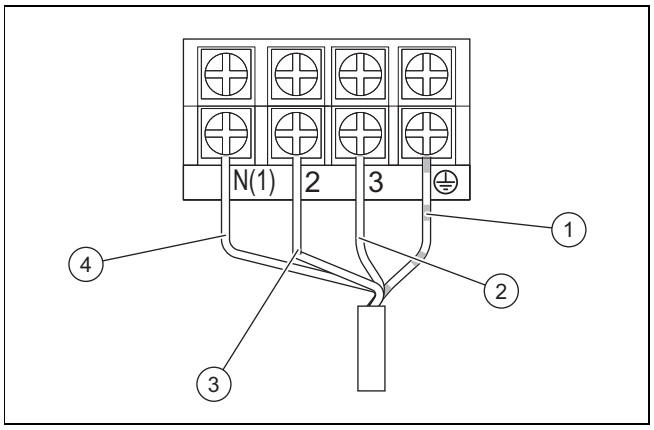

1	Kabel spoja uzemljenja	3	Kabel za strujno napajanje (fazni)
2	Komunikacijski kabel između unutarnje i vanjske jedinice	4	Kabel za strujno napajanje (neutralan)

6 Predaja proizvoda korisniku

- ► Nakon završetka instalacija pokažite korisniku mjesto i funkciju sigurnosnog uređaja.
- ► Posebnu pozornost skrenite na sigurnosne napomene koje korisnik mora poštivati.
- ► Informirajte operatera o tome da mora provesti održavanje proizvoda u propisanim intervalima.

7 Uklanjanje smetnji

7.1 Uklanjanje smetnji

- ► Uklonite smetnje sukladno tablici za uklanjanje smetnji u prilogu.

7.2 Nabavka rezervnih dijelova

Originalni sastavni dijelovi proizvoda certificirani su u okviru provjere sukladnosti od strane proizvođača. Ako prilikom održavanja i popravaka upotrebljavate dijelove koji nisu certificirani, odnosno dopušteni, sukladnost proizvoda prestaje važiti i zbog toga proizvod više ne odgovara važećim normama.

Kako bi se osigurao nesmetan i siguran rad proizvoda, izričito preporučamo korištenje originalnih rezervnih dijelova proizvođača. Za informacije o raspoloživim originalnim dijelovima obratite se na adresu za kontakt navedenu na stražnjoj strani ovih uputa.

- Ako su Vam u slučaju radova održavanja ili popravaka potrebni rezervni dijelovi, koristite isključivo rezervne dijelove koji su dopušteni za proizvod.

8 Inspekcija i održavanje

8.1 Poštivanje intervala za inspekciju i radove održavanja

Napomena

Sukladno direktivi 517/2014/EC čitav krug rashladnog sredstva mora biti podvrgnut redovitoj kontroli nepropusnosti. Provedite sve mjere nužne za pravilnu provedbu navedenih provjera i uredno zabilježite u knjižicu održavanja sustava. Za provjeru nepropusnosti vrijede sljedeći intervali:

Sustavi s manje od 7,41 kg rashladnog sredstva => nije nužna redovita provjera.

Sustavi s 7,41 kg rashladnog sredstva ili više => minimalno jednom godišnje.

Sustavi s 74,07 kg rashladnog sredstva ili više => minimalno jednom u šest mjeseci.

Sustavi s 740,74 kg rashladnog sredstva ili više => minimalno jednom u tri mjeseca.

- Pridržavajte se minimalnih intervala za inspekciju i radove održavanja. Ovisno o rezultatima inspekcije može biti potrebno ranije održavanje.

8.2 Inspekcija i održavanje

#	Rad na održavanju	Interval	
1	Filtar zraka usišite usisavačem i/ili isperite vodom i osušite	Prilikom svakog održavanja	
2	Čišćenje izmjenjivača topline	Svakih šest mjeseci	53
3	Provjerite je li crijevo za kondenzat zaprljano i po potrebi ga očistite	Prilikom svakog održavanja	
4	Provjerite propusnost svih priključaka i spojeva kruga rashladnog sredstva	Prilikom svakog održavanja	

8.3 Čišćenje izmjenjivača topline

Upozorenje!

Opasnost od ozljeda pri radu na pločastom izmjenjivaču topline

Ploče izmjenjivača topline imaju oštre rubove!

- Kod svih radova na izmjenjivaču topline nosite zaštitne rukavice.

1. Uklonite oplatu proizvoda.
2. Uklonite sva strana tijela koja bi mogla spriječiti cirkulaciju zraka s površine lamele i izmjenjivača topline.
3. Komprimiranim zrakom uklonite prašinu.
4. Pažljivo očistite izmjenjivač topline vodom i mekom četkom.
5. Očistite izmjenjivač topline komprimiranim zrakom.

9 Stavljanje izvan pogona

9.1 Razgradnja na kraju životnoga vijeka

1. Ispraznite rashladno sredstvo.
2. Demontirajte proizvod.
3. Proizvod, uključujući sastavnice, dajte na recikliranje ili ga deponirajte.

10 Zbrinjavanje ambalaže

- Ambalažu propisno zbrinite u otpad.
- Pridržavajte se relevantnih propisa.

11 Servisna služba za korisnike

Podatke za kontakt naše servisne službe za korisnike pronaći ćete u Country specifics ili na našoj internetskoj stranici.

A Prepoznavanje i uklanjanje smetnje

SMETNJE	MOGUĆI UZROCI	RJEŠENJA
Nakon uključenja jedinice displej ne svijetli, a kod aktiviranja funkcije ne oglašava se zvučni signal.	Mrežni dio nije priključen ili priključak na strujno napajanje nije ispravan.	Provjerite ima li smetnji u strujnom napajanju. Ako da, pričekajte dok se ne pojavi strujno napajanje. Ako ne, provjerite krug strujnog napajanja i uvjerite se da je mreni utikač priključen.
Odmah nakon uključivanja jedinice gasi se zaštitna mrežna sklopka stana. Nakon uključivanja jedinice dolazi do prekida struje.	Ožičenje nije ispravno priključeno ili je u lošem stanju, vlaga u elektrici. Odabrana strujna zaštita nije ispravna.	Uvjerite se da je jedinica ispravno uzemljena. Uspostavite pravilan priključak ožičenja. Provjerite ožičenje unutarnje jedinice. Provjerite je li izolacija opskrbnog kabela oštećena i po potrebi ju zamijenite. Odaberite odgovarajuću strujnu zaštitu.
Nakon uključenja jedinice svijetli prikaz prijenosa signala kod aktiviranja funkcije, ali se ništa ne događa.	Neispravna funkcija daljinskog upravljanja.	Zamijenite baterije daljinskog upravljanja. Popravite daljinsko upravljanje ili ga zamijenite.
NEDOVOLJNO DJELOVANJE HLAĐENJA ILI GRIJANJA		
Uređaj ne namješta komfornu temperaturu.	Provjerite temperaturu podešenu na daljinskom upravljanju. Podešena temperatura nije dovoljna za komfor.	Prilagodite podešenu temperaturu.
Snaga ventilatora je jako mala.	Broj okretaja motora ventilatora unutarnje jedinice je premali.	Broj okretaja ventilatora podesite na veći ili srednji stupanj.
Zvukovi smetnji. Nedovoljno djelovanje hlađenja i grijanja. Nedovoljna ventilacija.	Filtar unutarnje jedinice je zaprljan ili začepljen.	Provjerite je li filtar zaprljan i po potrebi ga očistite.
Jedinica u radu grijanja izbacuje hladni zrak.	Neispravna funkcija četveroputnog preklopnog ventila.	Kontaktirajte servisnu službu za korisnike.
Vodoravna lamela ne može se podesiti.	Neispravna funkcija vodoravne lamele.	Kontaktirajte servisnu službu za korisnike.
Motor ventilatora unutarnje jedinice ne funkcionira.	Neispravna funkcija motora ventilatora unutarnje jedinice.	Kontaktirajte servisnu službu za korisnike.
Motor ventilatora vanjske jedinice ne funkcionira.	Neispravna funkcija motora ventilatora vanjske jedinice.	Kontaktirajte servisnu službu za korisnike.
Kompresor ne funkcionira.	Neispravna funkcija kompresora. Termostat je isključio kompresor.	Kontaktirajte servisnu službu za korisnike.
VODA CURI IZ KLIMA UREĐAJA.		
Iz vanjske jedinice curi voda. Iz drenažnog voda curi voda.	Drenažni vod je začepljen. Drenažni vod ukazuje na premali nagib. Drenažni vod je u kvaru.	Uklonite strano tijelo iz deflacijskog voda. Zamijenite drenažni vod.
Na priključcima cjevovoda vanjske jedinice curi voda.	Izolacija cjevovoda nije ispravno postavljena.	Izolirajte ponovno cjevovod i propisno ga pričvrstite.
NEUOBIČAJENI ZVUKOVI I VIBRACIJE JEDINICE		
Čuje se voda koja teče.	Prilikom isključivanja jedinice zbog strujanja rashladnog sredstva javljaju se neuobičajeni zvukovi.	Ovaj je fenomen normalan. Neuobičajeni zvukovi se nakon nekoliko minuta više ne čuju.
Iz unutarnje jedinice čuju se neuobičajeni zvukovi.	Strano tijelo u unutarnjoj jedinici ili u sklopu s kojim je povezana.	Uklonite strano tijelo. Pozicionirajte pravilno sve dijelove unutarnje jedinice, pritegnite vijke i izolirajte područja između priključenih komponenti.
Iz vanjske jedinice čuju se neuobičajeni zvukovi.	Strano tijelo u vanjskoj jedinici ili u sklopu s kojim je povezana.	Uklonite strano tijelo. Pozicionirajte pravilno sve dijelove vanjske jedinice, pritegnite vijke i izolirajte područja između priključenih komponenti.

B Šifra greške unutarnje jedinice

Napomena
Šifre grešaka prikazane su na displeju unutarnje jedinice.

Opis greške	Kôd greške	Stanje jedinice	Mogući uzroci
Funkcija zaštite od smrzavanja unutarnje jedinice	E2		To nije šifra greške. To je šifra statusa rada.
Blokada sustava ili propuštanje rashladnog sredstva	E3	Displej jedinice prikazuje E3 dok se ne isključi nadzor niskog tlaka.	– Zaštita od niskog tlaka – Zaštita sustava od niskog tlaka – Zaštita kompresora od niskog tlaka
Greška u komunikaciji između unutarnje i vanjske jedinice	E6	Kod načina rada hlađenja kompresor se zaustavlja dok unutarnja jedinica radi. U pogonu grijanja jedinica se u potpunosti zaustavlja.	Provjerite odgovarajući analizu grešaka
Zaštita od smetnji u radu jumper	C5	Prijemnik i tipka daljinskog upravljanja efektivno rade, ali ne raspolažu odgovarajućom naredbom.	– Bez jumper na osnovnoj ploči – Jumper pogreško utaknut – Jumper neispravan – Zabilježen nenormalni rasklopni krug na osnovnoj ploči
Kratki spoj na osjetniku temperature	F1	U načinu rada hlađenja ili odvlaživanja unutarnja jedinica radi, dok su sva ostala opterećenja zaustavljena. U pogonu grijanja jedinica se u potpunosti zaustavlja.	– Osjetnik sobne temperature unutarnje jedinice i priključak osnovne ploče su labavi ili kontakt nije stabilan. – Neispravne komponente osnovne ploče uzorkuju kratki spoj. – Osjetnik sobne temperature unutarnje jedinice je oštećen (provjerite u tablici vrijednosti otpora osjetnika). – Oštećena elektronička ploča.
Kratki spoj u senzoru temperature baterije	F2	Jedinica se isključuje kada se dosegne programirana temperatura. U načinu rada hlađenja ili odvlaživanja isključuje se ventilator unutarnje jedinice i sva se opterećenja zaustavljaju. U pogonu grijanja jedinica se u potpunosti zaustavlja.	– Osjetnik temperature unutarnje baterije i priključak osnovne ploče su labavi ili kontakt nije stabilan. – Neispravne komponente osnovne ploče uzorkuju kratki spoj. – Osjetnik temperature unutarnje baterije je oštećen (provjerite u tablici vrijednosti otpora osjetnika). – Oštećena elektronička ploča.
Motor ventilatora unutarnje jedinice ne funkcionira.	H6	Jedinica se u potpunosti isključuje.	– Neispravan kontakt priključka povratnog voda na istosmjerni motor. – Neispravan kontakt priključka upravljanja na istosmjerni motor. – Motor ventilatora se zaustavlja. – Kvar motora. – Kvar rasklopnog kruga za prepoznavanje okretaja na osnovnoj ploči.
Kvar Wi-Fi veze	JF	Opterećenja normalno funkcioniraju dok se jedinicom ne može normalno upravljati putem aplikacije.	– Glavna elektronička ploča unutarnje jedinice je oštećena. – Ploča za detekciju je oštećena. – Veza između unutarnje jedinice i ploče za detekciju nije optimalna.

C Električni plan unutarnje jedinice

Područje važenja: VAIP1-020WNI ILI VAIP1-025WNI ILI VAIP1-035WNI

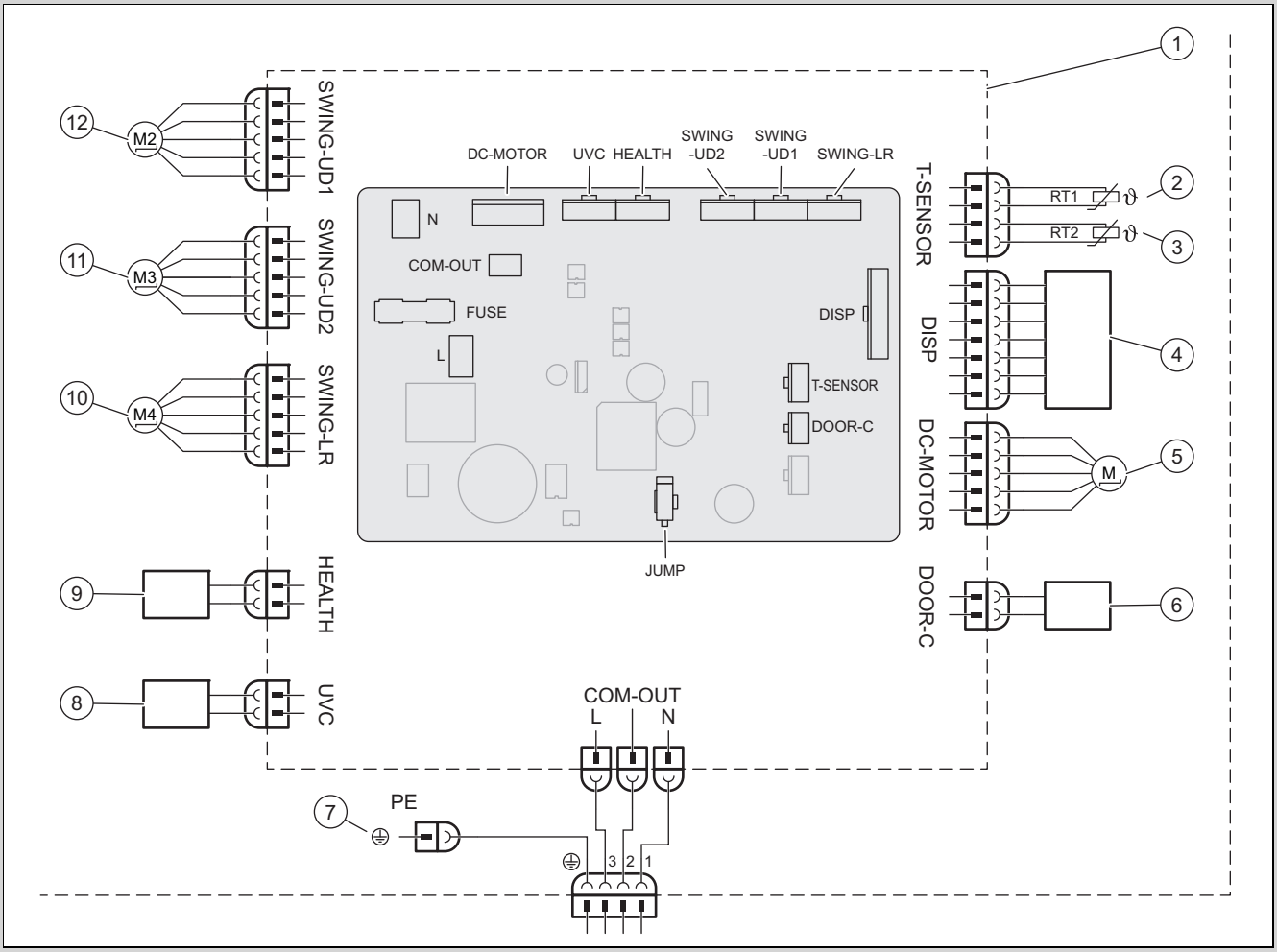

1	Osnovna ploča unutarnje jedinice	7	Masa
2	Osjetnik temperature baterije (20k)	8	UVC Svjetlo
3	Osjetnik sobne temperature (15K)	9	Cold Plasma
4	Jedinica infracrvenog prijemnika i displej	10	Koračni motor – lijevo i desno
5	Motor ventilatora	11	Koračni motor – gore i dolje 1
6	Kontakt On-Off	12	Koračni motor – gore i dolje 2

Područje važenja: VAIP1-050WNI ILI VAIP1-065WNI

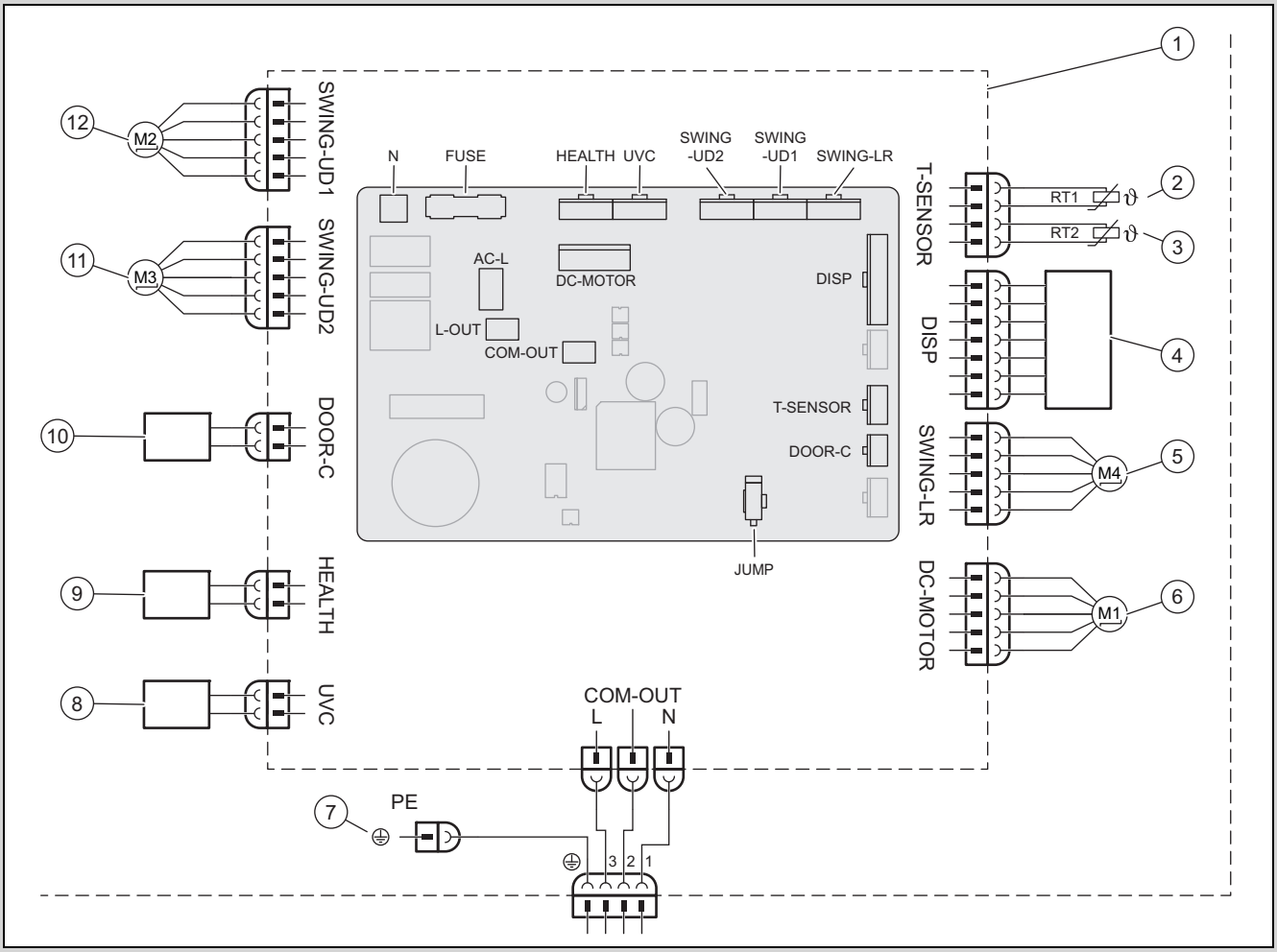

1	Osnovna ploča unutarnje jedinice	7	Masa
2	Osjetnik temperature baterije (20K)	8	UVC Svjetlo
3	Osjetnik sobne temperature (15K)	9	Cold Plasma
4	Jedinica infracrvenog prijemnika i displej	10	Kontakt On-Off
5	Koračni motor – lijevo i desno	11	Koračni motor – gore i dolje 1
6	Motor ventilatora	12	Koračni motor – gore i dolje 2

D Popis otpora osjetnika temperature

Tablica otpora osjetnika temperature za vanjske i unutarnje jedinice (15K)		Tablica otpora osjetnika temperature baterije za vanjske i unutarnje jedinice (20K)	
Temperatura	Otpor	Temperatura	Otpor
−19 °C	138,10 kΩ	−19 °C	181,40 kΩ
−18 °C	128,60 kΩ	−15 °C	145,00 kΩ
−16 °C	115,00 kΩ	−10 °C	110,30 kΩ
−14 °C	102,90 kΩ	−5 °C	84,61 kΩ
−12 °C	92,22 kΩ	0 °C	65,37 kΩ
−10 °C	82,75 kΩ	5 °C	50,87 kΩ
−8 °C	74,35 kΩ	10 °C	39,87 kΩ
−6 °C	66,88 kΩ	15 °C	31,47 kΩ
−4 °C	60,23 kΩ	20 °C	25,01 kΩ
−2 °C	54,31 kΩ	25 °C	20,00 kΩ
0 °C	49,02 kΩ	30 °C	16,10 kΩ
2 °C	44,31 kΩ	35 °C	13,04 kΩ
4 °C	40,09 kΩ	40 °C	10,62 kΩ

Tablica otpora osjetnika temperature za vanjske i unutarnje jedinice (15K)		Tablica otpora osjetnika temperature baterije za vanjske i unutarnje jedinice (20K)	
Temperatura	Otpor	Temperatura	Otpor
6 °C	36,32 kΩ	45 °C	8,71 kΩ
8 °C	32,94 kΩ	50 °C	7,17 kΩ
10 °C	29,90 kΩ	55 °C	5,94 kΩ
12 °C	27,18 kΩ	60 °C	4,95 kΩ
14 °C	24,73 kΩ	65 °C	4,14 kΩ
16 °C	22,53 kΩ	70 °C	3,48 kΩ
18 °C	20,54 kΩ	75 °C	2,94 kΩ
20 °C	18,75 kΩ	80 °C	2,50 kΩ
22 °C	17,14 kΩ	85 °C	2,13 kΩ
24 °C	15,68 kΩ	90 °C	1,82 kΩ
26 °C	14,36 kΩ	95 °C	1,56 kΩ
28 °C	13,16 kΩ	100 °C	1,35 kΩ
30 °C	12,07 kΩ	105 °C	1,16 kΩ
32 °C	11,09 kΩ	110 °C	1,01 kΩ
34 °C	10,20 kΩ	115 °C	0,88 kΩ
36 °C	9,38 kΩ	120 °C	0,77 kΩ
38 °C	8,64 kΩ	125 °C	0,67 kΩ
40 °C	7,97 kΩ	130 °C	0,59 kΩ
42 °C	7,35 kΩ	135 °C	0,52 kΩ
44 °C	6,79 kΩ		
46 °C	6,28 kΩ		
48 °C	5,81 kΩ		
50 °C	5,38 kΩ		
52 °C	4,99 kΩ		
54 °C	4,63 kΩ		
56 °C	4,29 kΩ		
58 °C	3,99 kΩ		

E Tehnički podaci

Tehnički podaci – unutarnja jedinica

		VAIP1-020WNI	VAIP1-025WNI	VAIP1-035WNI	VAIP1-050WNI	VAIP1-065WNI
Strujno napajanje	Napon	220 … 240 V	220 … 240 V	220 … 240 V	220 … 240 V	220 … 240 V
	Frekvencija	50 Hz	50 Hz	50 Hz	50 Hz	50 Hz
	Faza	1	1	1	1	1
Broj okretaja ventilator u radu hlađenja	Turbo-broj okretaja	1.200 o/min	1.200 o/min	1.400 o/min	1.250 o/min	1.400 o/min
	Visok broj okretaja	1.100 o/min	1.100 o/min	1.200 o/min	1.150 o/min	1.200 o/min
	Visok / srednji broj okretaja	1.050 o/min	1.050 o/min	1.120 o/min	1.030 o/min	1.120 o/min
	Srednji broj okretaja	950 o/min	950 o/min	1.050 o/min	960 o/min	1.050 o/min
	Niski / srednji broj okretaja	800 o/min	800 o/min	980 o/min	800 o/min	980 o/min
	Niski broj okretaja	700 o/min	700 o/min	920 o/min	700 o/min	860 o/min
	Najmanji broj okretaja	650 o/min	650 o/min	750 o/min	650 o/min	750 o/min
Broj okretaja ventilatora u pogonu grijanja	Turbo-broj okretaja	1.200 o/min	1.200 o/min	1.400 o/min	1.300 o/min	1.400 o/min
	Visok broj okretaja	1.100 o/min	1.100 o/min	1.200 o/min	1.150 o/min	1.200 o/min
	Visok / srednji broj okretaja	1.050 o/min	1.040 o/min	1.140 o/min	1.040 o/min	1.120 o/min
	Srednji broj okretaja	950 o/min	950 o/min	1.080 o/min	950 o/min	1.050 o/min
	Niski / srednji broj okretaja	900 o/min	900 o/min	1.020 o/min	900 o/min	950 o/min
	Niski broj okretaja	880 o/min	880 o/min	960 o/min	880 o/min	850 o/min

		VAIP1-020WNI	VAIP1-025WNI	VAIP1-035WNI	VAIP1-050WNI	VAIP1-065WNI
Broj okretaja ventilatora u pogonu grijanja	Najmanji broj okretaja	850 o/min	850 o/min	900 o/min	800 o/min	750 o/min
Protok zraka	Turbo-broj okretaja	610 m³/h	610 m³/h	720 m³/h	1.000 m³/h	1.000 m³/h
	Visok broj okretaja	570 m³/h	570 m³/h	600 m³/h	880 m³/h	850 m³/h
	Visok / srednji broj okretaja	540 m³/h	540 m³/h	570 m³/h	760 m³/h	760 m³/h
	Srednji broj okretaja	470 m³/h	470 m³/h	530 m³/h	650 m³/h	580 m³/h
	Niski / srednji broj okretaja	440 m³/h	440 m³/h	500 m³/h	620 m³/h	520 m³/h
	Niski broj okretaja	420 m³/h	420 m³/h	460 m³/h	600 m³/h	450 m³/h
	Najmanji broj okretaja	390 m³/h	390 m³/h	430 m³/h	550 m³/h	400 m³/h
	Ultra quiet	180 m³/h	180 m³/h	220 m³/h	260 m³/h	280 m³/h
Volumen odvlaživanja		0,6 l/h	0,8 l/h	1,4 l/h	1,8 l/h	2,4 l/h
Izlazna snaga/motor ventilatora		15 W	15 W	15 W	45 W	45 W
Maks. potrošnja struje, motor ventilatora		0,20 A	0,20 A	0,20 A	0,25 A	0,25 A
Maks. potrošnja struje (osigurač)		3,15 A	3,15 A	3,15 A	3,15 A	3,15 A
Razina tlaka zvuka	Turbo-broj okretaja	38 dB(A)	38 dB(A)	43 dB(A)	45 dB(A)	48 dB(A)
	Visok broj okretaja	37 dB(A)	37 dB(A)	39 dB(A)	42 dB(A)	44 dB(A)
	Visok / srednji broj okretaja	34 dB(A)	34 dB(A)	37 dB(A)	40 dB(A)	41 dB(A)
	Srednji broj okretaja	31 dB(A)	31 dB(A)	35 dB(A)	37 dB(A)	40 dB(A)
	Niski / srednji broj okretaja	26 dB(A)	26 dB(A)	32 dB(A)	34 dB(A)	38 dB(A)
	Niski broj okretaja	23 dB(A)	23 dB(A)	30 dB(A)	29 dB(A)	36 dB(A)
	Najmanji broj okretaja	22 dB(A)	22 dB(A)	24 dB(A)	26 dB(A)	33 dB(A)
	Ultra quiet	19 dB(A)	19 dB(A)	19 dB(A)	23 dB(A)	27 dB(A)
Razina snage zvuka	Turbo-broj okretaja	58 dB(A)	58 dB(A)	60 dB(A)	60 dB(A)	65 dB(A)
	Visok broj okretaja	51 dB(A)	51 dB(A)	53 dB(A)	57 dB(A)	59 dB(A)
	Visok / srednji broj okretaja	48 dB(A)	48 dB(A)	51 dB(A)	45 dB(A)	56 dB(A)
	Srednji broj okretaja	45 dB(A)	45 dB(A)	49 dB(A)	52 dB(A)	55 dB(A)
	Niski / srednji broj okretaja	40 dB(A)	40 dB(A)	46 dB(A)	49 dB(A)	53 dB(A)
	Niski broj okretaja	37 dB(A)	37 dB(A)	44 dB(A)	44 dB(A)	51 dB(A)
	Najmanji broj okretaja	36 dB(A)	36 dB(A)	38 dB(A)	41 dB(A)	48 dB(A)
	Ultra quiet	33 dB(A)	33 dB(A)	33 dB(A)	38 dB(A)	42 dB(A)

Installasjons- og vedlikeholdsanvisning

Innhold

1 Sikkerhet ... 61
1.1 Farehenvisninger som gjelder handlinger ... 61
1.2 Tiltenkt bruk ... 61
1.3 Generelle sikkerhetsanvisninger ... 61
1.4 Forskrifter (direktiver, lover, normer) ... 62
2 Merknader om dokumentasjonen ... 63
2.1 Annen dokumentasjon som også gjelder og må følges ... 63
2.2 Oppbevaring av dokumentasjonen ... 63
2.3 Veiledningens gyldighet ... 63
3 Produktbeskrivelse ... 63
3.1 Produktoppbygning ... 63
3.2 Tillatte temperaturområder for driften ... 63
3.3 CE-merking ... 63
4 Montering ... 63
4.1 Kontrollere leveransen ... 63
4.2 Mål ... 63
4.3 Minsteavstander ... 64
4.4 Velge monteringssted for innedelen ... 64
4.5 Montere monteringsplate ... 64
4.6 Henge opp innedel ... 64
5 Installasjon ... 64
5.1 Tømme ut nitrogen fra innedelen ... 64
5.2 Hydraulikkinstallasjon ... 64
5.3 Elektroinstallasjon ... 65
6 Overlevere produktet til brukeren ... 66
7 Feilsøking ... 66
7.1 Rette opp feil ... 66
7.2 Bestilling av reservedeler ... 66
8 Inspeksjon og vedlikehold ... 66
8.1 Overhold inspeksjons- og vedlikeholdsintervallene ... 66
8.2 Inspeksjon og vedlikehold ... 67
8.3 Rengjøre varmeveksler ... 67
9 Ta ut av drift ... 67
9.1 Ta ut av drift permanent ... 67
10 Kassere emballasjen ... 67
11 Kundeservice ... 67
Tillegg ... 68
A Feilsøking og utbedringstiltak ... 68
B Feilkoder for innedelen ... 69
C Koblingsskjema for innedelen ... 70
D Oversikt over motstander for temperatursensor ... 71
E Tekniske data ... 72

1 Sikkerhet

1.1 Farehenvisninger som gjelder handlinger

Klassifisering av de handlingsrelaterte advarslene

De handlingsrelaterte advarslene er klassifisert ved bruk av varselsymboler og signalord som angir hvor alvorlig den potensielle faren er:

Varselsymboler og signalord

Fare!
Umiddelbar livsfare eller fare for alvorlige personskader

Fare!
Livsfare på grunn av elektrisk støt

Advarsel!
Fare for lette personskader

Forsiktig!
Risiko for materielle skader eller miljøskader

1.2 Tiltenkt bruk

Ved feil eller ikke tiltenkt bruk kan det oppstå fare for brukerens eller tredjeparts liv og helse eller skader på produktet eller andre materielle skader.

Produktet er beregnet for klimatisering av boligrom og kontorlokaler.

Den tiltenkte bruken innebærer:

- å følge drift-, installasjons- og vedlikeholdsveiledningen for produktet og for alle andre komponenter i anlegget
- å installere og montere i samsvar med produkt- og systemgodkjenningen
- å overholde alle inspeksjons- og servicebetingelsene som er oppført i veiledningene.

Tiltenkt bruk omfatter dessuten installasjon i henhold til IP-klasse.

Annen bruk enn den som er beskrevet i denne veiledningen, gjelder som ikke-forskriftsmessig. Ikke-forskriftsmessig er også enhver umiddelbar kommersiell og industriell bruk.

Obs!

Alt misbruk er forbudt!

1.3 Generelle sikkerhetsanvisninger

1.3.1 Fare på grunn av utilstrekkelige kvalifikasjoner

Følgende arbeider må kun utføres av godkjente installatører med nødvendig kompetanse:

- Montering
- Demontering
- Installasjon
- Oppstart
- Inspeksjon og vedlikehold
- Reparasjoner
- Ta ut av drift

▸ Utfør arbeidene i samsvar med det aktuelle teknologiske nivået.

1.3.2 Livsfare på grunn av elektrisk støt

Berøring av strømførende komponenter er forbundet med livsfare på grunn av elektrisk støt.

Før du arbeider på produktet:

▸ Gjør produktet spenningsfritt ved at du kobler fra all strømforsyning allpolet (elektrisk utkoblingsanordning i overspenningskategori III) for full utkobling, f.eks. sikring eller automatsikring).

▸ Sikre mot ny innkobling.

▸ Vent minst 30 min til kondensatorene er utladet.

▸ Kontroller at det ikke foreligger spenning.

1.3.3 Fare for miljøskader på grunn av kjølemiddel

Produktet inneholder et kjølemiddel med vesentlig GWP (GWP = Global Warming Potential).

▸ Sørg for at kjølemiddelet ikke slippes ut i atmosfæren.

▸ Vedlikeholdsarbeid på produktet må kun utføres av installatører med nødvendige kvalifikasjoner for arbeid med kjølemidler, som bruker påkrevd verneutstyr og utfører eventuelle nødvendige arbeider på kjølemiddelkretsen. Installatøren må resirkuleres eller kasseres i samsvar med gjeldende forskrifter.

1.3.4 Fare for brannskader, skålding og frostskader på grunn av varme og kalde komponenter

Enkelte komponenter, spesielt uisolerte rør, representerer fare for brann- og frostskader.

- Ikke begynn å arbeide på komponentene før de har omgivelsestemperatur.

1.3.5 Livsfare på grunn av manglende sikkerhetsinnretninger

Skjemaene i dette dokumentet viser ikke alle sikkerhetsinnretninger som kreves for en forskriftsmessig installasjon.

- Installer de nødvendige sikkerhets-innretningene på anlegget.
- Følg gjeldende nasjonale og internasjonale forskrifter, normer og direktiver.

1.3.6 Fare for personskade på grunn av høy produktvekt

- Vær minst to personer når produktet skal transporteres.

1.3.7 Risiko for materielle skader på grunn av uegnet verktøy

- Bruk riktig verktøy.

1.3.8 Fare for personskade når panelene til produktet demonteres

Når panelene til produktet demonteres, er det stor fare for å kutte seg på de skarpe kantene til rammen.

- Bruk vernehansker slik at du ikke skjærer deg.

1.4 Forskrifter (direktiver, lover, normer)

- Følg nasjonale forskrifter, normer, direktiver, forordninger og lov-bestemmelser.

2 Merknader om dokumentasjonen

2.1 Annen dokumentasjon som også gjelder og må følges

► Følg alle bruks- og installasjonsanvisninger som er vedlagt komponentene i anlegget.

2.2 Oppbevaring av dokumentasjonen

► Gi denne bruksanvisningen og alle andre gjeldende dokumenter videre til eieren av anlegget.

2.3 Veiledningens gyldighet

Denne bruksanvisningen gjelder bare for følgende produkter:

Produkt - artikkelnummer

Innedel VAIP1-020WNI	8000010678
Innedel VAIP1-025WNI	8000010685
Innedel VAIP1-035WNI	8000010686
Innedel VAIP1-050WNI	8000010687
Innedel VAIP1-065WNI	8000010679

3 Produktbeskrivelse

3.1 Produktoppbygning

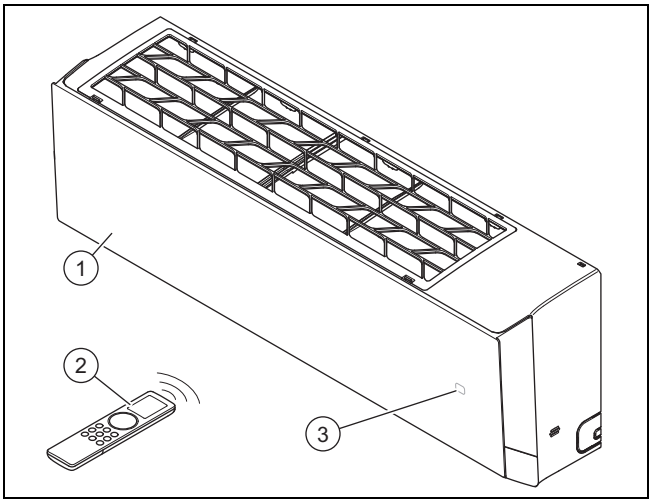

1 Innedel

2 Fjernstyring

3 Temperatur/drifts-indikator

3.2 Tillatte temperaturområder for driften

Kjøleeffekten/varmeeffekten til innedelen varierer avhengig av romtemperaturen til utedelen.

	Kjøling	Oppvarming
Innedel	16 … 30 °C	8 … 30 °C

3.3 CE-merking

CE-merkingen dokumenterer at produktene ifølge samsvarserklæringen oppfyller de grunnleggende kravene i gjeldende direktiver.

Samsvarserklæringen kan skaffes ved henvendelse til produsenten.

4 Montering

4.1 Kontrollere leveransen

► Kontroller at leveransen er fullstendig og at ingen deler mangler.

Antall	Betegnelse
1	Innedel (inkl. monteringsplate)
1	Fjernstyring
2	Batterier
2	Kobbermuttere for tilkobling av kjølemiddel-rørene til innedelen
1	Isolasjonsmateriale for kjølemiddelrørene til innedelen (ca. 30 cm)
1	Andre relevante dokumenter

4.2 Mål

Alle målene på bildene er oppgitt i millimeter (mm).

4.2.1 Innedelens dimensjoner

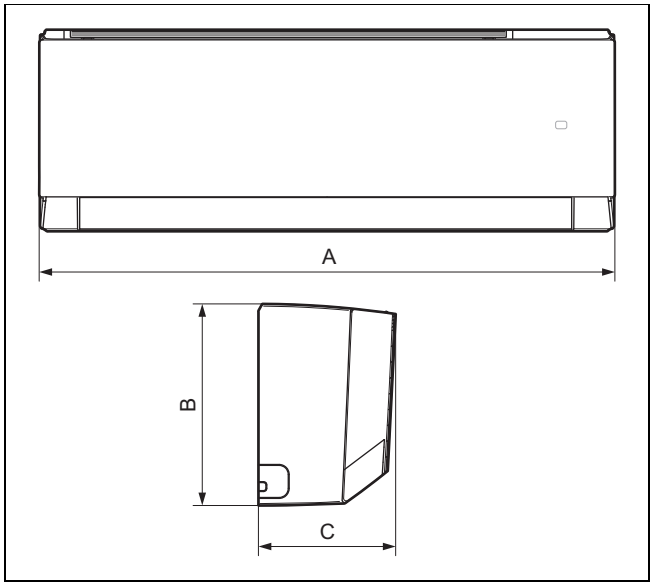

	VAIP1-020WNI	VAIP1-025WNI	VAIP1-035WNI	VAIP1-050WNI	VAIP1-065WNI
A	837 mm	837 mm	837 mm	993 mm	993 mm
B	293 mm	293 mm	293 mm	311 mm	311 mm
C	200 mm	200 mm	200 mm	222 mm	222 mm

4.2.2 Monteringsplatenes dimensjoner

Gyldighet: VAIP1-020WNI ELLER VAIP1-025WNI ELLER VAIP1-035WNI

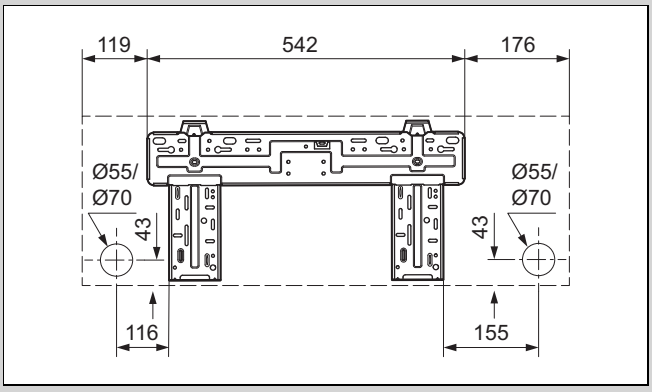

Gyldighet: VAIP1-050WNI ELLER VAIP1-065WNI

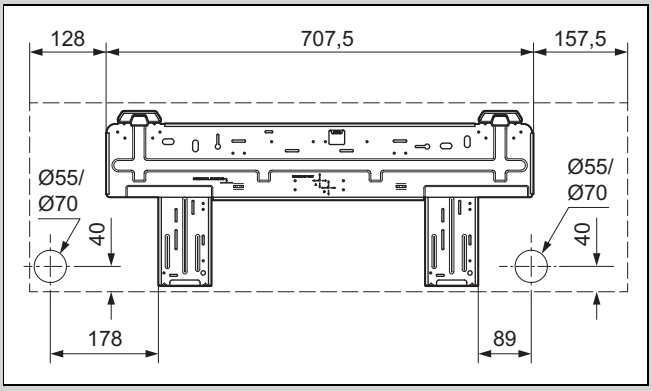

4.3 Minsteavstander

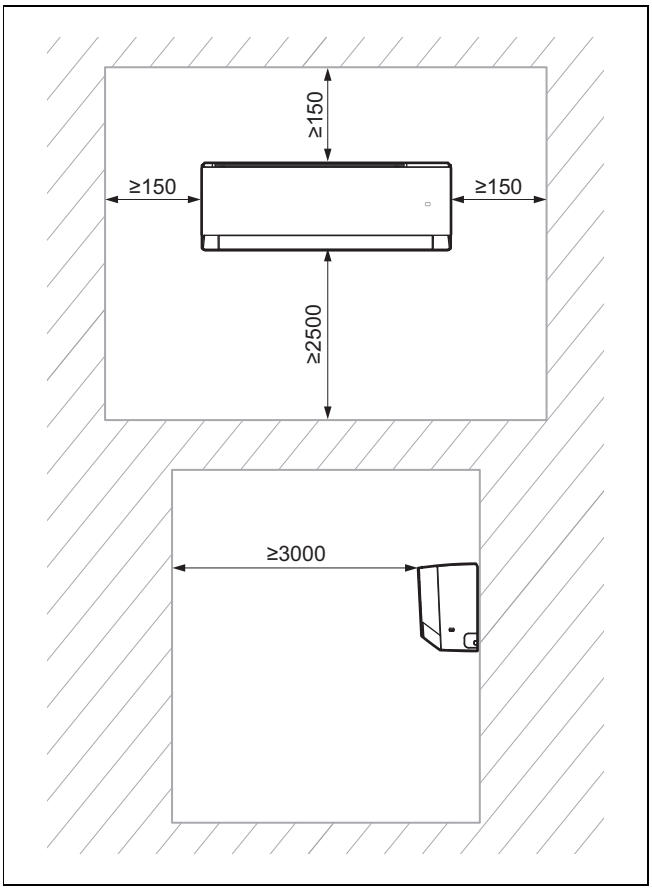

► Installer og plasser produktet forskriftsmessig, og overhold minsteavstandene som er angitt i planen.

4.4 Velge monteringssted for innedelen

1. Overhold de nødvendige minimumsavstandene.
2. Velg et monteringssted der luften kan fordeles jevnt i rommet uten at luftstrømmen avbrytes.
3. Monter innedelen tilstrekkelig langt fra sitte- eller arbeidsplasser, slik at ikke luftstrømmen sjenerer noen.
4. Unngå varmekilder i nærheten.

4.5 Montere monteringsplate

1. Plasser monteringsplaten på det valgte monteringsstedet for innedelen.
2. Sett platen horisontalt, og marker hullene som skal bores på veggen.
3. Fjern monteringsplaten.
4. Forviss deg om at det ikke finnes noen elektriske kabler, rørledninger eller andre elementer som kan bli skadet, på borestedene i veggen. Hvis dette er tilfellet, velger du et annet monteringssted.
5. Bor hullene, og sett inn pluggene.
6. Plasser monteringsplaten, sett den horisontalt og fest den med skruene.

4.6 Henge opp innedel

1. Kontroller veggens bæreevne.
2. Ta hensyn til produktets totalvekt.

Nettovekt	
Gyldighet: VAIP1-020WNI ELLER VAIP1-025WNI ELLER VAIP1-035WNI	9,5 kg
Gyldighet: VAIP1-050WNI ELLER VAIP1-065WNI	13 kg

◁ Sørg eventuelt for opphengsanordning med tilstrekkelig bæreevne.

3. Bruk bare festemidler som er godkjent for veggen.
4. Heng innedelen på monteringsplaten.

5 Installasjon

5.1 Tømme ut nitrogen fra innedelen

1. På baksiden av innedelen er det to kobberrør med endestykker i plast. Den brede enden indikerer innholdet av nitrogen i enheten. Hvis en liten rød knapp stikker ut i enden, betyr det at enheten ikke er fullstendig tømt.
2. Trykk på endestykket til det andre røret med liten diameter for å tømme innedelen helt for nitrogen.

5.2 Hydraulikkinstallasjon

5.2.1 Plassering av innedelens rørledninger

Merknad
Det anbefales å overholde en rørlengde på minst 3 meter.

Merknad
Hvis lengden på kjølemiddelledningene overstiger 5 meter, må det fylles på ekstra kjølemiddel (→ kapittelet Igangkjøring).

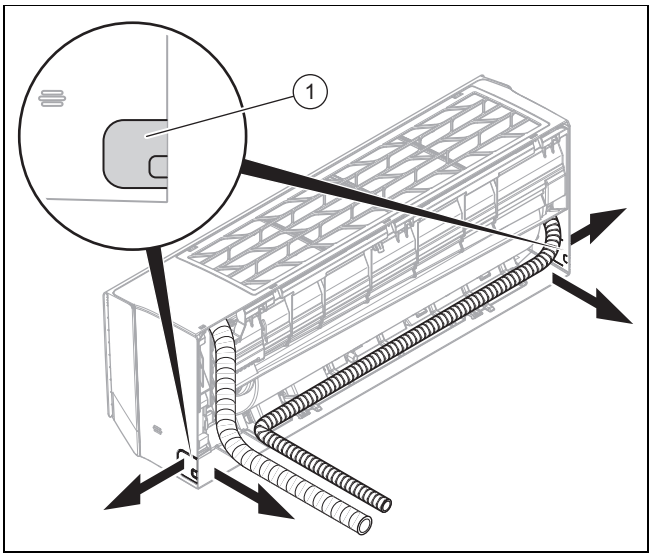

1. Bor et hull i ytterveggen for trekking av rør-/ledningsnettet.
   – Boring med lett fall utover
   – Plassering: Trekk rør-/ledningsnettet på baksiden av innedelen som vist på bildet av montasjeplaten. Hvis dette ikke er mulig, kan du trekke ut rør-/ledningsnettet på siden på innedelen. Du må da forsiktig brekke ut en av utsparingene **(1)**.
2. Sett tetningsplugger i rørendene.
3. Sett sammen kjølemiddelledningene med tilkoblingskablene (nettilkoblingskabel og forbindelseskabel) og kondensavløpsslangen til ett rør-/ledningsnett.
4. 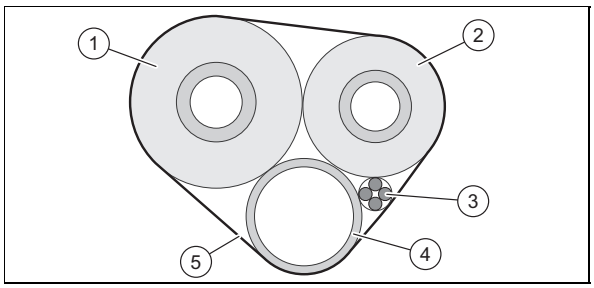

   Isoler kjølemiddelrørene **(1, 2)** enkeltvis.
5. Legg isolerende materiale **(5)** rundt rør-/ledningsnettet (inkl. tilkoblingskabler **(3)** og kondensavløpsslange **(4)**).
6. Trekk rør-/ledningsnettet gjennom borehullet til utedelen.
7. Vær svært forsiktig når du plasserer og bøyer kjølemiddelledningene. slik at du unngår knekk og skader på dem.
8. Forkort kjølemiddelledningene med en rørskjærer, slik at stykkene som gjenstår er tilstrekkelig lange til å koble dem sammen med innedelens kjølemiddelledninger og utedelens tilkoblinger.
9. Avgrad rørendene nedover, slik at det ikke kommer spon inn på innsiden.
10. Sett mutterne på kjølemiddelrørene, og utfør flensingen.
11. Heng innedelen på de øvre holderne til montasjeplaten.
12. 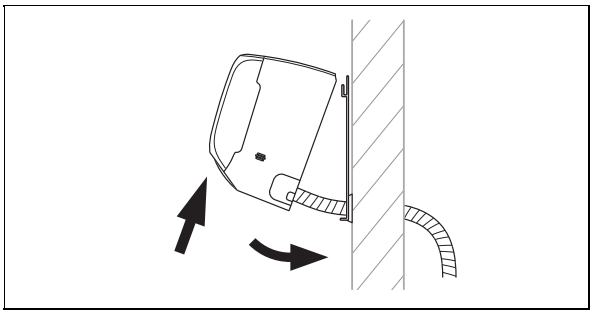
   Vipp den nedre delen av innedelen bort fra veggen, og lås innedelen i denne posisjonen ved å sette f. eks. en trebit mellom montasjeplaten og innedelen.
13. Koble kjølemiddelledningen og kondensavløpsslangen sammen med innedelen.

5.2.2 Installere slange for tømming av kondensat

1. Installer kondensatavløpsslangen uten knekk eller bueform og med konstant fall, slik at kondensatet kan renne fritt.
2. Installer kondensatavløpsslangen slik at avstanden fra den frie enden til bakken er minst 50 mm.
3. Isoler en utvendig kondensatavløpsslange for å hindre at kondensatet fryser.

5.3 Elektroinstallasjon

5.3.1 Elektroinstallasjon

Fare!

Livsfare på grunn av elektrisk støt

Berøring av strømførende komponenter er forbundet med livsfare på grunn av elektrisk støt.

- ► Trekk ut nettstøpselet. Alternativt kan du koble produktet fra spenningsforsyningen (utkoblingsanordning med kontaktåpning på minst 3 mm, for eksempel sikring eller effektbryter).
- ► Sikre mot ny innkobling.
- ► Vent minst 30 min til kondensatorene er utladet.
- ► Kontroller at det ikke foreligger spenning.
- ► Forbind fase og jord.
- ► Kortslutt fase og nulleder.
- ► Dekk til eller avskjerm tilstøtende strømførende deler.

► Elektroinstallasjonen må kun utføres av godkjent elektriker.

5.3.2 Forberede elektroinstallasjon

1. Koble produktet spenningsfritt.
2. Vent minst 30 min til kondensatorene er utladet.
3. Kontroller at det ikke foreligger spenning.
4. Installer en feilstrømvernebryter av type B dersom dette er foreskrevet for installasjonsstedet.

5.3.3 Kabling

1. Bruk strekkavlastningene.
2. Forkort tilkoblingskablene etter behov.

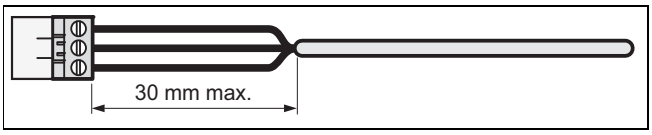

3. For å unngå kortslutning ved utilsiktet løsning av en leder, stripper du bare den ytre kabelhylsen på fleksible kabler maksimalt 30 mm.
4. Kontroller at isolasjonen av de indre lederne ikke blir skadet under strippingen av den ytre hylsen.
5. Fjern bare så mye av isolasjonen for de indre lederne som er nødvendig for å oppnå en driftssikker og stabil tilkobling.
6. For å unngå kortslutning ved løsning av lederkordeler, setter du etter strippingen koblingshylser på leder-endene.
7. Kontroller om alle lederne sitter mekanisk fast i pluggklemmene på pluggen. Fest dem på nytt hvis nødvendig.

5.3.4 Koble til innedel elektrisk

1. Fjern beskyttelsesdekselet foran de elektriske tilkoblingene til innedelen.
2. Trekk forbindelseskabelen til utedelen forover gjennom kabelgjennomføringen som er beregnet for denne, fra baksiden av innedelen.
3. Koble til de enkelte ledningene til forbindelseskabelen på klemmeblokken til innedelen i samsvar med tilkoblingsskjemaet.
4. Monter beskyttelsesdekselet foran de elektriske tilkoblingene.

5.3.5 Koblingsskjema

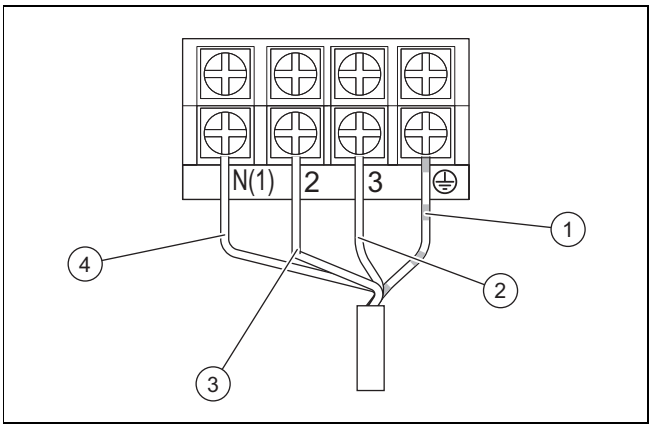

1	Godsforbindelseskabel	3	Strømforsyningskabel (faser)
2	Kommunikasjonskabel mellom inne- og utedel	4	Strømforsyningskabel (nøytral)

6 Overlevere produktet til brukeren

- ► Etter at installasjonen er fullført, må du vise brukeren hvor sikkerhetsinnretningene er plassert og hvordan de fungerer.
- ► Gjør brukeren særlig oppmerksom på sikkerhets-anvisningene, og understrek at de må følges.
- ► Gjør eieren oppmerksom på at produktet må vedlikeholdes i henhold til de angitte intervallene.

7 Feilsøking

7.1 Rette opp feil

- ► Utbedre feil som beskrevet i den vedlagte feilsøkings-tabellen.

7.2 Bestilling av reservedeler

Originale reservedeler for produktet er også sertifisert av produsenten i forbindelse med CE-samsvarskontrollen. Hvis det brukes andre, ikke sertifiserte eller ikke godkjente deler ved reparasjoner eller vedlikehold, kan det føre til at produktet ikke lenger oppfyller de gjeldende standardene og dermed til at produktets samsvar opphører.

Vi anbefaler på det sterkeste å bruke originale reservedeler fra produsenten, ettersom disse sikrer problemfri og sikker drift av produktet. Informasjon om tilgjengelige originale reservedeler fås ved henvendelse til kontaktadressene på baksiden av denne håndboken.

- ► Hvis du trenger reservedeler til vedlikehold eller reparasjon, må du utelukkende bruke reservedeler som er godkjent for produktet.

8 Inspeksjon og vedlikehold

8.1 Overhold inspeksjons- og vedlikeholdsintervallene

Merknad

Ifølge direktivet 517/2014/EC må det jevnlig foretas en tetthetskontroll på hele kjølemiddel-kretsen. Iverksett alle nødvendige tiltak for riktig gjennomføring av disse kontrollene, og dokumenter resultatene forskriftsmessig i anleggets vedlikeholdsbok. Følgende intervaller gjelder for tetthetskontrollen:

Systemer med mindre enn 7,41 kg kjølemiddel => ingen jevnlig kontroll er nødvendig.

Systemer med 7,41 kg kjølemiddel eller mer => minst en gang årlig.

Systemer med 74,07 kg kjølemiddel eller mer => minst en gang hver sjette måned.

Systemer med 740,74 kg kjølemiddel eller mer => minst hver tredje måned.

- ► Overhold de minimale inspeksjons- og vedlikeholds-intervallene. Avhengig av resultatene av inspeksjonen kan et tidligere vedlikehold være nødvendig.

8.2 Inspeksjon og vedlikehold

#	Vedlikeholdsarbeid	Intervall	
1	Støvsug luftfilteret, og/eller vask det med vann og tørk det	Alltid ved vedlikehold	
2	Rengjøre varmeveksler	Hver 6. måned	67
3	Undersøk om kondensavløpslangene er skitne, og rengjør dem om nødvendig	Alltid ved vedlikehold	
4	Kontroller at alle tilkoblingene og forbindelsene til kjølemiddelkretsen er tette	Alltid ved vedlikehold	

8.3 Rengjøre varmeveksler

Advarsel!
Fare for personskader ved arbeid på platevarmeveksleren

Platene til varmeveksleren har skarpe kanter!

- Bruk alltid vernehansker ved arbeid på varmeveksleren.

1. Fjern kledningen til produktet.
2. Fjern alle fremmedlegemer som kan hindre luftsirkulasjonen, på lamelloverflaten til varmeveksleren.
3. Fjern støv med trykkluft.
4. Rengjør varmeveksleren forsiktig med vann og en myk børste.
5. Tørk varmeveksleren med trykkluft.

9 Ta ut av drift

9.1 Ta ut av drift permanent

1. Tøm ut kjølemiddelet.
2. Demonter produktet.
3. Lever produktet og komponentene til gjenvinning, eller deponer det.

10 Kassere emballasjen

- Kast emballasjen i samsvar med gjeldende bestemmelser.
- Følg alle relevante forskrifter.

11 Kundeservice

Du finner kontaktopplysninger til vår kundeservice i Country specifics og på nettstedet vårt.

Tillegg

A Feilsøking og utbedringstiltak

FEIL	MULIGE ÅRSAKER	LØSNINGER
Etter at enheten er slått på, lyser ikke displayet, og det høres ikke noe lydsignal når funksjonene slås på.	Strømforsyningsenheten er ikke koblet til, eller tilkoblingen til strømforsyningen er ikke i orden.	Kontroller om det er problemer med strømforsyningen. Hvis ja, venter du til strømforsyningen foreligger igjen. Hvis nei, kontrollerer du strømforsyningskretsen og forvisser deg om at forsyningsstøpselet er riktig tilkoblet.
Boligens sikring utløses umiddelbart etter at enheten har blitt slått på. Det oppstår et strømbrudd etter at enheten har blitt slått på.	Kablene er ikke riktig tilkoblet eller er i dårlig tilstand, fuktighet i det elektriske anlegget. Valgt strømkontaktor ikke riktig.	Kontroller at enheten er riktig jordet. Kontroller at kablene er riktig tilkoblet. Kontroller kablingen til innedelen. Kontroller om isoleringen til forsynings-kabelen er skadet, og skift den eventuelt ut. Velg en passende strømkontaktor.
Etter at enheten har blitt slått på, blinker indikatoren for signaloverføringen når funksjonene startes, men ingenting skjer.	Funksjonsfeil i fjernkontrollen.	Skift ut batteriene til fjernkontrollen. Reparer fjernkontrollen, eller skift den ut.
IKKE TILSTREKKELIG KJØLE- ELLER VARMEEFFEKT		
Apparatet stiller ikke inn noen komfort-temperatur.	Kontroller temperaturen som er stilt inn på fjernkontrollen. Den innstilte temperaturen er ikke tilstrekkelig for komforten.	Tilpass den innstilte temperaturen.
Effekten til viften er svært liten.	Turtallet til innedelens vifte er for lavt.	Still inn vifteturtallet på høyt eller middels nivå.
Ulyder. Ikke tilstrekkelig kjøle- og varmeeffekt. Ikke tilstrekkelig lufting.	Filteret til innedelen er skittent eller tilstoppet.	Kontroller om filteret er skittent, og rengjør det eventuelt.
Enheten slipper ut kald luft i varmedrift.	Funksjonsfeil på 4-veisventilen.	Kontakt kundeservice.
Den vannrette lamellen kan ikke justeres.	Funksjonsfeil i den vannrette lamellen.	Kontakt kundeservice.
Viftemotoren til innedelen fungerer ikke.	Funksjonsfeil i viftemotoren til innedelen.	Kontakt kundeservice.
Viftemotoren til utedelen fungerer ikke.	Funksjonsfeil i viftemotoren til utedelen.	Kontakt kundeservice.
Kompressoren fungerer ikke.	Funksjonsfeil i kompressoren. Termostaten har slått av kompressoren.	Kontakt kundeservice.
DET KOMMER VANN FRA KLIMAANLEGGET.		
Vann kommer ut av innedelen. Det kommer vann ut av dreneringsledningen.	Dreneringsledningen er tilstoppet. Det er for lite fall på dreneringsledningen. Dreneringsledningen er defekt.	Fjern fremmedlegemer i avløpsledningen. Skift ut dreneringsledningen.
Vann kommer ut på tilkoblingene til rørledningene til innedelen.	Plasseringen av isoleringen til rørledningene er ikke riktig.	Isoler rørledningene på nytt, og fest isoleringen riktig.
UNORMALE LYDER OG VIBRASJONER PÅ ENHETEN		
Det høres at vann renner.	Når enheten slås på eller av oppstår det uvanlige lyder på grunn av kjølemiddel-strømmen.	Dette fenomenet er normalt. De uvanlige lydene høres ikke mer etter noen få minutter.
Det høres uvanlige lyder fra innedelen.	Fremmedlegemer i innedelen eller i komponenter som er forbundet med denne.	Fjern fremmedlegemene. Plasser alle delene til innedelen riktig, stram skruene og isoler områdene mellom de tilkoblede komponentene.
Det høres uvanlige lyder fra utedelen.	Fremmedlegemer i utedelen eller i komponenter som er forbundet med denne.	Fjern fremmedlegemene. Plasser alle delene til utedelen, stram skruene og isoler områdene mellom de tilkoblede komponentene.

B Feilkoder for innedelen

Merknad
Feilkodene vises på displayet til innedelen.

Beskrivelse av feilen	Feilkode	Enhetens tilstand	Mulige årsaker
Innedelens frost-sikringsfunksjon	E2		Dette er ingen feilkode. Det er en statuskode for driften.
Blokkering av systemet eller kjølemiddellekkasje	E3	Displayet til enheten viser E3 helt til lavtrykks-vakten slås av.	– Lavtrykksbeskyttelse – Systemets lavtrykksbeskyttelse – Kompressorens lavtrykksbeskyttelse
Kommunikasjonsfeil mellom innedel og utedel	E6	Ved drift i kjølemodus stopper kompressoren, mens viften til innedelen går. Ved drift i oppvarmingsmodus stopper enheten helt.	Se den tilsvarende feilanalysen
Beskyttelse mot drifts-forstyrrelse på jumper	C5	Mottakeren til fjernkontrollen og knappen på fjernkontrollen fungerer effektivt, men det kan hende de ikke har den tilsvarende kommandoen.	– Uten jumper på grunnplaten – Jumper feil tilkoblet – Jumper defekt – Registrere en koblingskrets med feil på grunnplaten
Kortslutning på temperatursensoren	F1	Ved drift i kjøle- eller avfuktingsmodus går innedelen, mens all last stoppes. Ved drift i oppvarmingsmodus stopper enheten helt.	– Romtemperatursensoren til innedelen og tilkoblingen til grunnplaten er løs, eller kontakten er ikke stabil. – Defekte komponenter på grunnplaten for-årsaker kortslutningen. – Romtemperatursensoren til innedelen er skadet (se tabellen med oversikt over sensorens motstandsverdier). – Skadet kretskort.
Kortslutning i batteritemperatur-sensoren	F2	Enheten slås av når den programmerte temperaturen er nådd. Ved drift i kjøle- eller avfuktingsmodus slås viften til innedelen av, og all last stoppes. Ved drift i oppvarmingsmodus stopper enheten helt.	– Temperatursensoren til det interne batteriet og tilkoblingen til grunnplaten er løs, eller kontakten er ikke stabil. – Defekte komponenter på grunnplaten for-årsaker kortslutningen. – Temperatursensoren til det interne batteriet er skadet (se tabellen med oversikt over sensorens motstandsverdien). – Skadet kretskort.
Viftemotoren til inne-delen fungerer ikke.	H6	Enheten slås helt av.	– Feil på kontakten til returtilkoblingen på likestrømsmotoren. – Feil på kontakten til styringstilkoblingen på likestrømsmotoren. – Viftemotoren stopper. – Funksjonsfeil i motoren. – Funksjonsfeil i koblingskretsen for omdreiningsregistreringen på grunnplaten.
Funksjonsfeil i wifi-forbindelsen	JF	Lastene fungerer normalt, mens enheten ikke kan styres på vanlig måte via appen.	– Hovedplaten til innedelen er skadet. – Detekteringsplaten er skadet. – Forbindelsen mellom innedelen og detekteringsplaten er ikke optimal.

C Koblingsskjema for innedelen

Gyldighet: VAIP1-020WNI ELLER VAIP1-025WNI ELLER VAIP1-035WNI

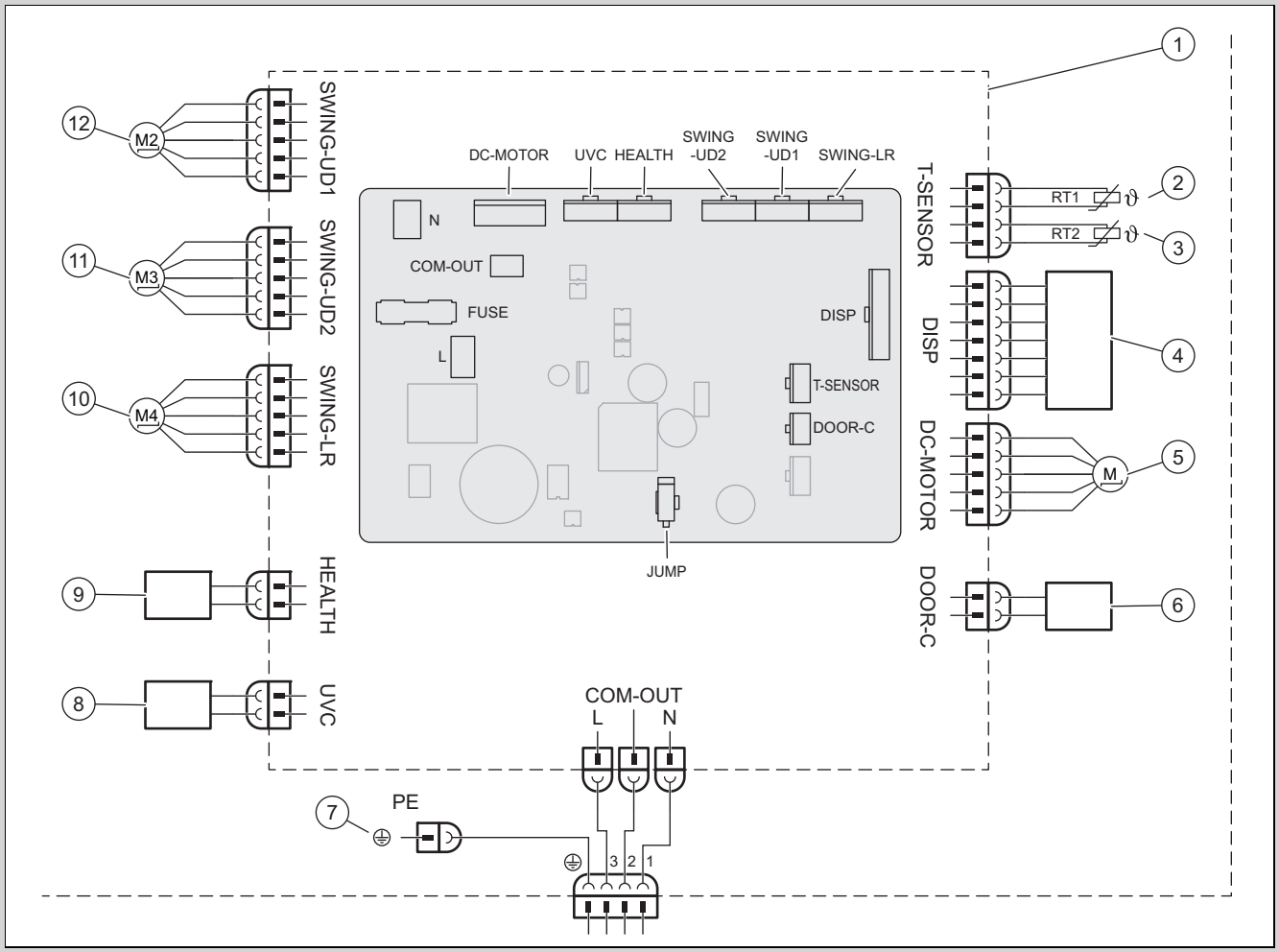

1	Innedelens grunnplate	7	Gods
2	Batteritemperatursensor (20k)	8	UVC Lys
3	Romtemperatursensor (15K)	9	Cold Plasma
4	Infrarødmottakerenhet og display	10	Trinnmotor – til høyre og venstre
5	Viftemotor	11	Trinnmotor – oppover og nedover 1
6	Kontakt On-Off	12	Trinnmotor – oppover og nedover 2

Gyldighet: VAIP1-050WNI ELLER VAIP1-065WNI

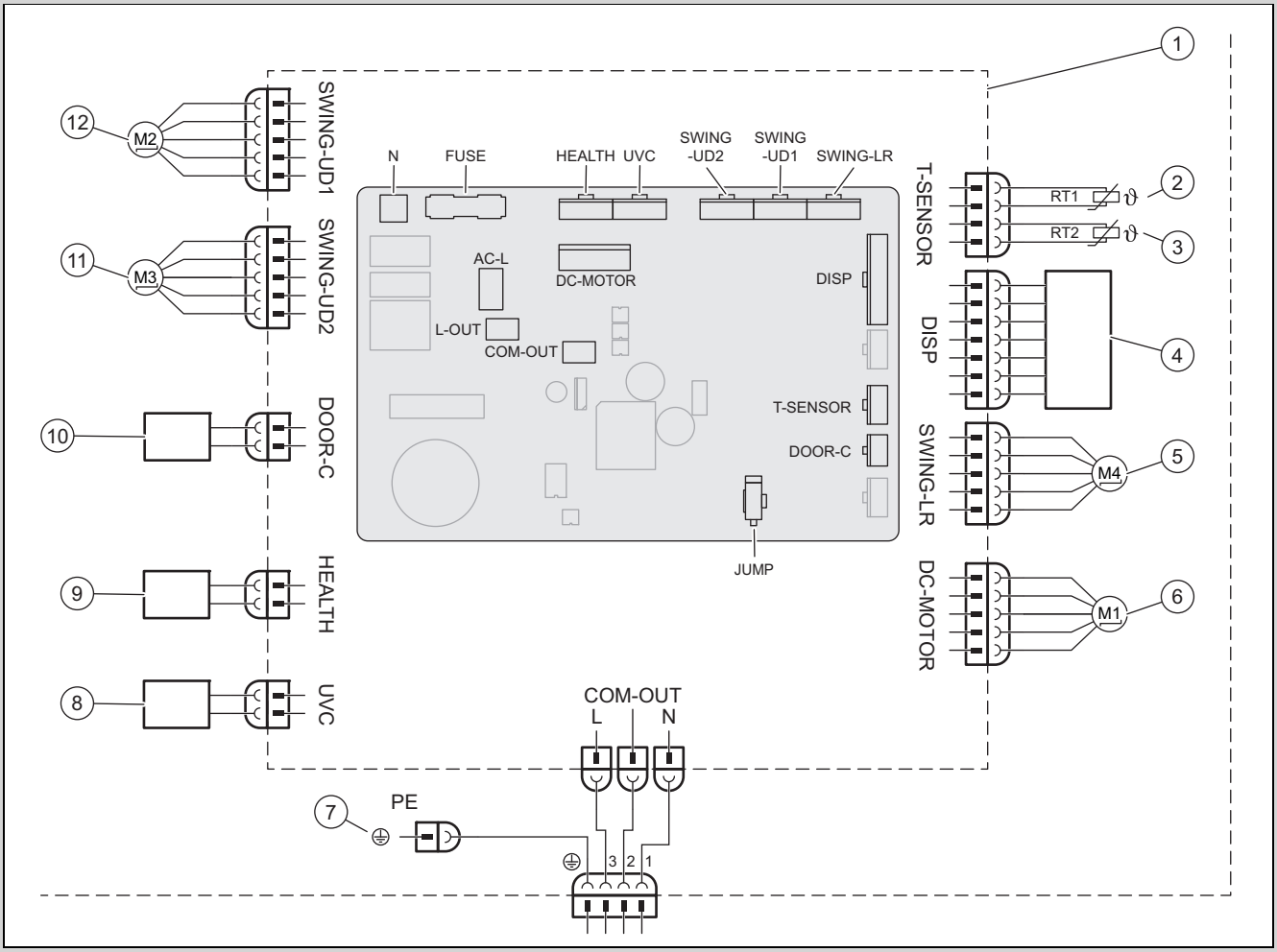

1	Innedelens grunnplate	7	Gods
2	Batteritemperatursensor (20K)	8	UVC Lys
3	Romtemperatursensor (15K)	9	Cold Plasma
4	Infrarødmottakerenhet og display	10	Kontakt On-Off
5	Trinnmotor – til høyre og venstre	11	Trinnmotor – oppover og nedover 1
6	Viftemotor	12	Trinnmotor – oppover og nedover 2

D Oversikt over motstander for temperatursensor

Tabell med oversikt over motstandene til romtemperatursensoren for inne- og utedeler (15K)		Tabell med oversikt over motstandene til batteritemperatursensoren for inne- og utedeler (20K)	
Temperatur	**Motstand**	**Temperatur**	**Motstand**
−19 °C	138,10 kΩ	−19 °C	181,40 kΩ
−18 °C	128,60 kΩ	−15 °C	145,00 kΩ
−16 °C	115,00 kΩ	−10 °C	110,30 kΩ
−14 °C	102,90 kΩ	−5 °C	84,61 kΩ
−12 °C	92,22 kΩ	0 °C	65,37 kΩ
−10 °C	82,75 kΩ	5 °C	50,87 kΩ
−8 °C	74,35 kΩ	10 °C	39,87 kΩ
−6 °C	66,88 kΩ	15 °C	31,47 kΩ
−4 °C	60,23 kΩ	20 °C	25,01 kΩ
−2 °C	54,31 kΩ	25 °C	20,00 kΩ
0 °C	49,02 kΩ	30 °C	16,10 kΩ
2 °C	44,31 kΩ	35 °C	13,04 kΩ
4 °C	40,09 kΩ	40 °C	10,62 kΩ

Tabell med oversikt over motstandene til romtemperatursensoren for inne- og utedeler (15K)		Tabell med oversikt over motstandene til batteritemperatursensoren for inne- og utedeler (20K)	
Temperatur	**Motstand**	**Temperatur**	**Motstand**
6 °C	36,32 kΩ	45 °C	8,71 kΩ
8 °C	32,94 kΩ	50 °C	7,17 kΩ
10 °C	29,90 kΩ	55 °C	5,94 kΩ
12 °C	27,18 kΩ	60 °C	4,95 kΩ
14 °C	24,73 kΩ	65 °C	4,14 kΩ
16 °C	22,53 kΩ	70 °C	3,48 kΩ
18 °C	20,54 kΩ	75 °C	2,94 kΩ
20 °C	18,75 kΩ	80 °C	2,50 kΩ
22 °C	17,14 kΩ	85 °C	2,13 kΩ
24 °C	15,68 kΩ	90 °C	1,82 kΩ
26 °C	14,36 kΩ	95 °C	1,56 kΩ
28 °C	13,16 kΩ	100 °C	1,35 kΩ
30 °C	12,07 kΩ	105 °C	1,16 kΩ
32 °C	11,09 kΩ	110 °C	1,01 kΩ
34 °C	10,20 kΩ	115 °C	0,88 kΩ
36 °C	9,38 kΩ	120 °C	0,77 kΩ
38 °C	8,64 kΩ	125 °C	0,67 kΩ
40 °C	7,97 kΩ	130 °C	0,59 kΩ
42 °C	7,35 kΩ	135 °C	0,52 kΩ
44 °C	6,79 kΩ		
46 °C	6,28 kΩ		
48 °C	5,81 kΩ		
50 °C	5,38 kΩ		
52 °C	4,99 kΩ		
54 °C	4,63 kΩ		
56 °C	4,29 kΩ		
58 °C	3,99 kΩ		

E Tekniske data

Tekniske data – innedel

		VAIP1-020WNI	VAIP1-025WNI	VAIP1-035WNI	VAIP1-050WNI	VAIP1-065WNI
Strømforsyning	**SpeNNing**	220 … 240 V	220 … 240 V	220 … 240 V	220 … 240 V	220 … 240 V
	Frekvens	50 Hz	50 Hz	50 Hz	50 Hz	50 Hz
	Fase	1	1	1	1	1
Vifteturtall i kjøledrift	**Turboturtall**	1 200 o/min	1 200 o/min	1 400 o/min	1 250 o/min	1 400 o/min
	Høy hastighet	1 100 o/min	1 100 o/min	1 200 o/min	1 150 o/min	1 200 o/min
	Høyt/middels turtall	1 050 o/min	1 050 o/min	1 120 o/min	1 030 o/min	1 120 o/min
	Middels hastighet	950 o/min	950 o/min	1 050 o/min	960 o/min	1 050 o/min
	Lavt/middels turtall	800 o/min	800 o/min	980 o/min	800 o/min	980 o/min
	Lavt turtall	700 o/min	700 o/min	920 o/min	700 o/min	860 o/min
	Minimumsturtall	650 o/min	650 o/min	750 o/min	650 o/min	750 o/min
Vifteturtall i oppvarmingsdrift	**Turboturtall**	1 200 o/min	1 200 o/min	1 400 o/min	1 300 o/min	1 400 o/min
	Høy hastighet	1 100 o/min	1 100 o/min	1 200 o/min	1 150 o/min	1 200 o/min
	Høyt/middels turtall	1 050 o/min	1 040 o/min	1 140 o/min	1 040 o/min	1 120 o/min
	Middels hastighet	950 o/min	950 o/min	1 080 o/min	950 o/min	1 050 o/min
	Lavt/middels turtall	900 o/min	900 o/min	1 020 o/min	900 o/min	950 o/min
	Lavt turtall	880 o/min	880 o/min	960 o/min	880 o/min	850 o/min

		VAIP1-020WNI	VAIP1-025WNI	VAIP1-035WNI	VAIP1-050WNI	VAIP1-065WNI
Vifteturtall i oppvarmingsdrift	**Minimumsturtall**	850 o/min	850 o/min	900 o/min	800 o/min	750 o/min
Luftgjennomstrømning	**Turboturtall**	610 m³/t	610 m³/t	720 m³/t	1 000 m³/t	1 000 m³/t
	Høy hastighet	570 m³/t	570 m³/t	600 m³/t	880 m³/t	850 m³/t
	Høyt/middels turtall	540 m³/t	540 m³/t	570 m³/t	760 m³/t	760 m³/t
	Middels hastighet	470 m³/t	470 m³/t	530 m³/t	650 m³/t	580 m³/t
	Lavt/middels turtall	440 m³/t	440 m³/t	500 m³/t	620 m³/t	520 m³/t
	Lavt turtall	420 m³/t	420 m³/t	460 m³/t	600 m³/t	450 m³/t
	Minimumsturtall	390 m³/t	390 m³/t	430 m³/t	550 m³/t	400 m³/t
	Ultra quiet	180 m³/t	180 m³/t	220 m³/t	260 m³/t	280 m³/t
Avfuktingsvolum		0,6 l/h	0,8 l/h	1,4 l/h	1,8 l/h	2,4 l/h
Utgangseffekt, viftemotor		15 W	15 W	15 W	45 W	45 W
Maks. strømforbruk, viftemotor		0,20 A	0,20 A	0,20 A	0,25 A	0,25 A
Maks. strømforbruk (sikring)		3,15 A	3,15 A	3,15 A	3,15 A	3,15 A
Lydtrykknivå	**Turboturtall**	38 dB(A)	38 dB(A)	43 dB(A)	45 dB(A)	48 dB(A)
	Høy hastighet	37 dB(A)	37 dB(A)	39 dB(A)	42 dB(A)	44 dB(A)
	Høyt/middels turtall	34 dB(A)	34 dB(A)	37 dB(A)	40 dB(A)	41 dB(A)
	Middels hastighet	31 dB(A)	31 dB(A)	35 dB(A)	37 dB(A)	40 dB(A)
	Lavt/middels turtall	26 dB(A)	26 dB(A)	32 dB(A)	34 dB(A)	38 dB(A)
	Lavt turtall	23 dB(A)	23 dB(A)	30 dB(A)	29 dB(A)	36 dB(A)
	Minimumsturtall	22 dB(A)	22 dB(A)	24 dB(A)	26 dB(A)	33 dB(A)
	Ultra quiet	19 dB(A)	19 dB(A)	19 dB(A)	23 dB(A)	27 dB(A)
Lydeffektnivå	**Turboturtall**	58 dB(A)	58 dB(A)	60 dB(A)	60 dB(A)	65 dB(A)
	Høy hastighet	51 dB(A)	51 dB(A)	53 dB(A)	57 dB(A)	59 dB(A)
	Høyt/middels turtall	48 dB(A)	48 dB(A)	51 dB(A)	45 dB(A)	56 dB(A)
	Middels hastighet	45 dB(A)	45 dB(A)	49 dB(A)	52 dB(A)	55 dB(A)
	Lavt/middels turtall	40 dB(A)	40 dB(A)	46 dB(A)	49 dB(A)	53 dB(A)
	Lavt turtall	37 dB(A)	37 dB(A)	44 dB(A)	44 dB(A)	51 dB(A)
	Minimumsturtall	36 dB(A)	36 dB(A)	38 dB(A)	41 dB(A)	48 dB(A)
	Ultra quiet	33 dB(A)	33 dB(A)	33 dB(A)	38 dB(A)	42 dB(A)

Navodila za namestitev in vzdrževanje

Vsebina

1	**Varnost**	**75**
1.1	Opozorila, povezana z akcijo	75
1.2	Namenska uporaba	75
1.3	Splošna varnostna navodila	75
1.4	Predpisi (direktive, zakoni, standardi)	76
2	**Napotki k dokumentaciji**	**77**
2.1	Upoštevajte pripadajočo dokumentacijo	77
2.2	Shranjevanje dokumentacije	77
2.3	Veljavnost navodil	77
3	**Opis izdelka**	**77**
3.1	Zgradba izdelka	77
3.2	Dovoljena temperaturna območja za delovanje	77
3.3	Oznaka CE	77
4	**Montaža**	**77**
4.1	Preverjanje obsega dobave	77
4.2	Mere	77
4.3	Minimalni razmiki	78
4.4	Izbira mesta postavitve notranje enote	78
4.5	Montaža montažne plošče	78
4.6	Obešanje notranje enote	78
5	**Priklop**	**78**
5.1	Izpuščanje dušika iz notranje enote	78
5.2	Namestitev hidravlike	79
5.3	Električna napeljava	79
6	**Izročitev izdelka upravljavcu**	**80**
7	**Odpravljanje motenj**	**80**
7.1	Odpravljanje motenj	80
7.2	Naročanje nadomestnih delov	80
8	**Servis in vzdrževanje**	**81**
8.1	Upoštevajte intervale servisiranja in vzdrževanja	81
8.2	Servis in vzdrževanje	81
8.3	Čiščenje toplotnega izmenjevalnika	81
9	**Ustavitev**	**81**
9.1	Dokončni izklop	81
10	**Odstranjevanje embalaže**	**81**
11	**Servisna služba**	**81**
Dodatek		**82**
A	**Zaznavanje in odpravljanje motnje**	**82**
B	**Kode napake notranje enote**	**83**
C	**Stikalni načrt notranje enote**	**84**
D	**Seznam uporov za temperaturni senzor**	**85**
E	**Tehnični podatki**	**86**

1 Varnost

1.1 Opozorila, povezana z akcijo

Klasifikacija opozoril, povezanih z akcijo

Opozorila, ki so povezana z akcijo, se stopnjujejo glede na težavnost možne nevarnosti z naslednjimi opozorilnimi znaki in signalnimi besedami:

Opozorilni znaki in signalne besede

Nevarnost!
Neposredna smrtna nevarnost ali nevarnost težkih telesnih poškodb

Nevarnost!
Smrtna nevarnost zaradi električnega udara

Opozorilo!
Nevarnost lažjih telesnih poškodb

Previdnost!
Nevarnost materialne škode ali škode za okolje

1.2 Namenska uporaba

V primeru nepravilne ali nenamenske uporabe lahko pride do nevarnosti za življenje in telo uporabnika ali tretjih oseb oz. do poškodbe na izdelku in drugih materialnih sredstvih.

Izdelek je namenjen klimatiziranju bivalnih prostorov in pisarn.

Za namensko uporabo je treba:

- upoštevati priložena navodila za uporabo, namestitev in vzdrževanje za izdelke ter za vse druge komponente sistema
- izvesti namestitev in montažo v skladu z odobritvijo izdelka in sistema
- upoštevati vse pogoje za servisiranje in vzdrževanje, ki so navedeni v navodilih.

Namenska uporaba poleg tega vključuje namestitev v skladu z mednarodnim razredom zaščite (IP).

Vsaka drugačna uporaba od načinov, ki so opisani v prisotnih navodilih, oz. uporaba izven tukaj opisane velja za neustrezno. Vsi drugačni načini uporabe, predvsem v komercialne ali industrijske namene, veljajo za neustrezne.

Pozor!

Vsakršna zloraba je prepovedana.

1.3 Splošna varnostna navodila

1.3.1 Nevarnost zaradi nezadostne usposobljenosti

Naslednja dela smejo opravljati samo serviserji, ki so ustrezno usposobljeni:

- Montaža
- Demontaža
- Priklop
- Zagon
- Servis in vzdrževanje
- Popravilo
- Ustavitev

▸ Postopajte v skladu s sodobnim stanjem tehnologije.

1.3.2 Smrtna nevarnost zaradi električnega udara

Če se dotaknete delov, ki so pod napetostjo, se lahko znajdete v smrtni nevarnosti zaradi električnega udara.

Pred izvajanjem del na izdelku:

▸ Izdelek odklopite od električnega napajanja z odklopom vseh virov napajanja iz vseh polov (električna ločilna naprava prenapetostne kategorije III za popolno ločitev, npr. varovalko ali zaščitno stikalo napeljave).
▸ Izdelek zavarujte pred ponovnim vklopom.
▸ Počakajte vsaj 30 min, da se kondenzatorji izpraznijo.
▸ Preverite, da ni prisotne napetosti.

1.3.3 Možnost škode za okolje zaradi hladilnega sredstva

Ta izdelek vsebuje hladilno sredstvo z velikim GWP (GWP = Global Warming Potential).

▸ Pazite, da hladilno sredstvo ne pride v ozračje.
▸ Če ste pooblaščeni inštalater z dovoljenjem za delo s hladilnimi sredstvi, izdelek vzdržujte z ustrezno zaščitno opremo in po potrebi izvedite posege v krogotoku hladilnega sredstva. Izdelek reciklirajte ali odstranite v skladu z veljavnimi predpisi.

1.3.4 Nevarnost opeklin, oparin in ozeblin zaradi vročih in mrzlih sestavnih delov

Pri nekaterih konstrukcijskih delih, še posebej pri neizoliranih cevovodih, obstaja nevarnost opeklin in ozeblin.

- Na sestavnih delih izvajajte dela šele, ko so dosegli temperaturo okolice.

1.3.5 Življenjska nevarnost zaradi manjkajočih varnostnih naprav

Sheme, ki so prisotne v tem dokumentu, ne prikazujejo vseh varnostnih naprav, ki so potrebne za pravilno namestitev.

- V sistem namestite potrebne varnostne naprave.
- Upoštevajte veljavne nacionalne in mednarodne zakone, standarde in direktive.

1.3.6 Nevarnost poškodb zaradi velike teže izdelka

- Izdelek naj transportirata vsaj dve osebi.

1.3.7 Nevarnost stvarne škode zaradi neustreznega orodja

- Uporabljajte strokovno orodje.

1.3.8 Nevarnost telesnih poškodb pri polaganju panel izdelka

Pri polaganju panel izdelka obstaja resna nevarnost ureznin z ostrimi robovi okvira.

- Nosite zaščitne rokavice, da se ne boste urezali.

1.4 Predpisi (direktive, zakoni, standardi)

- Upoštevajte nacionalne predpise, standarde, direktive, uredbe in zakone.

2 Napotki k dokumentaciji

2.1 Upoštevajte pripadajočo dokumentacijo

► Obvezno upoštevajte vsa navodila za uporabo in namestitev, ki so priložena komponentam sistema.

2.2 Shranjevanje dokumentacije

► Ta navodila in vso pripadajočo dokumentacijo izročite upravljavcu sistema.

2.3 Veljavnost navodil

Ta navodila veljajo izključno za naslednje izdelke:

Izdelek – številka artikla

Notranja enota VAIP1-020WNI	8000010678
Notranja enota VAIP1-025WNI	8000010685
Notranja enota VAIP1-035WNI	8000010686
Notranja enota VAIP1-050WNI	8000010687
Notranja enota VAIP1-065WNI	8000010679

3 Opis izdelka

3.1 Zgradba izdelka

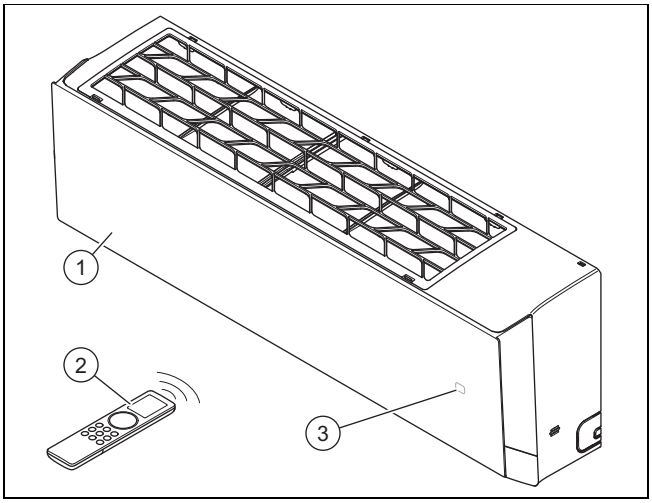

1 Notranja enota
2 Daljinski upr.
3 Temperatura/prikaz delovanja

3.2 Dovoljena temperaturna območja za delovanje

Moč hlajenja/moč ogrevanja notranje enote je odvisna od sobne temperature zunanje enote.

	Hlajenje	Ogrevanje
Notranja enota	16 … 30 °C	8 … 30 °C

3.3 Oznaka CE

Oznaka CE potrjuje, da izdelki izpolnjujejo osnovne zahteve veljavnih direktiv v skladu z izjavo o skladnosti.

Izjavo o skladnosti si lahko ogledate pri proizvajalcu.

4 Montaža

4.1 Preverjanje obsega dobave

► Preverite, ali je obseg dobave popoln in so vsi deli nepoškodovani.

Število	Oznaka
1	Notranja enota (vklj. z montažno ploščo)
1	Daljinski upr.
2	Baterije
2	Bakrene matice za povezavo cevi za hladilno sredstvo z notranjo enoto
1	Izolacijski material za cevi za hladilno sredstvo notranje enote (pribl. 30 cm)
1	Pripadajoča dokumentacija

4.2 Mere

Vse dimenzije na slikah so navedene v milimetrih (mm).

4.2.1 Mere notranje enote

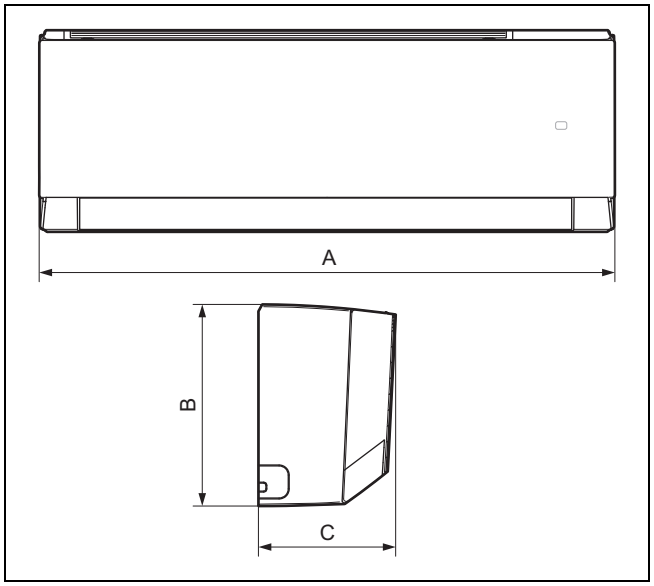

	VAIP1-020WNI	VAIP1-025WNI	VAIP1-035WNI	VAIP1-050WNI	VAIP1-065WNI
A	837 mm	837 mm	837 mm	993 mm	993 mm
B	293 mm	293 mm	293 mm	311 mm	311 mm
C	200 mm	200 mm	200 mm	222 mm	222 mm

4.2.2 Mere montažnih plošč

Veljavnost: VAIP1-020WNI ALI VAIP1-025WNI ALI VAIP1-035WNI

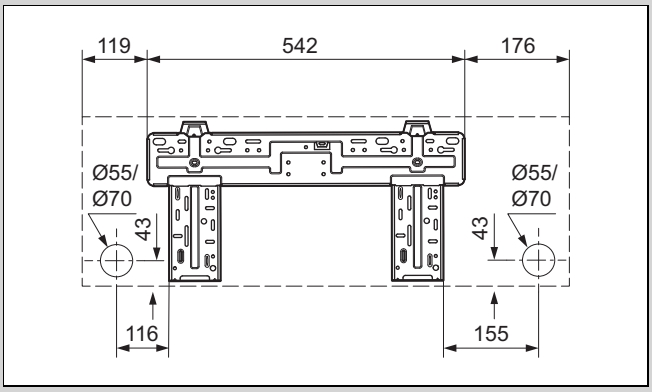

Veljavnost: VAIP1-050WNI ALI VAIP1-065WNI

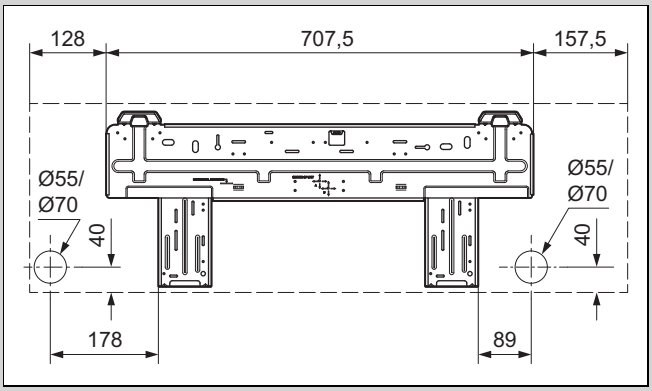

4.3 Minimalni razmiki

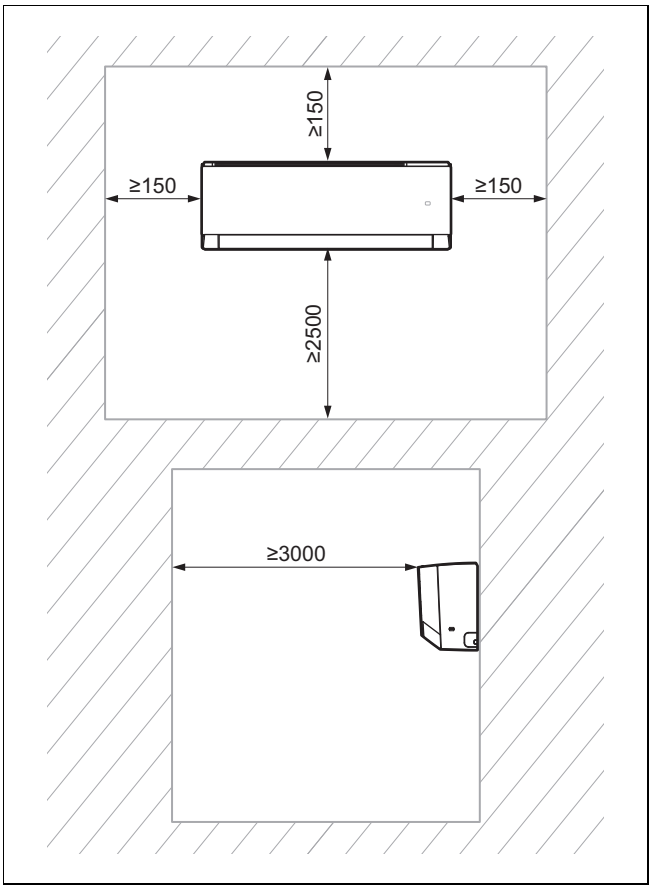

► Izdelek namestite in postavite pravilno in pri tem pazite na minimalne razmike, navedene na načrtu.

4.4 Izbira mesta postavitve notranje enote

1. Upoštevajte zahtevane minimalne razmike.
2. Izberite mesto namestitve, na katerem se zrak lahko enakomerno porazdeli po prostoru, ne da bi se prekinil zračni tok.
3. Notranjo enoto namestite dovolj stran od mest, kjer sedite ali delate, da tok zraka ne bo motil nikogar.
4. Enota naj ne bo v bližini virov toplote.

4.5 Montaža montažne plošče

1. Montažno ploščo namestite na izbrano mesto postavitve notranje enote.
2. Montažno ploščo poravnajte vodoravno in označite mesta, na katerih je treba izvrtati luknjo v steno.
3. Odstranite montažno ploščo.
4. Prepričajte se, da na mestih, na katerih nameravate vrtati v steno, ni električnih kablov, cevi ali drugih elementov, ki bi se lahko poškodovali. V tem primeru izberite drugo mesto za montažo.
5. V izvrtane luknje vstavite vložke.
6. Namestite montažno ploščo, jo vodoravno poravnajte in pritrdite z vijaki.

4.6 Obešanje notranje enote

1. Preverite nosilnost stene.
2. Upoštevajte skupno težo izdelka.

Neto teža	
Veljavnost: VAIP1-020WNI ALI VAIP1-025WNI ALI VAIP1-035WNI	9,5 kg
Veljavnost: VAIP1-050WNI ALI VAIP1-065WNI	13 kg

◁ Po potrebi na mestu namestitve poskrbite za nosilno konstrukcijo za obešanje.

3. Uporabljajte le pritrdilni material, ki je ustrezen za steno.
4. Notranjo enoto obesite na montažno ploščo.

5 Priklop

5.1 Izpuščanje dušika iz notranje enote

1. Na zadnji strani notranje enote sta dve bakreni cevi s plastičnima končnikoma. Širši konec je pokazatelj nalaganja dušika v enoti. Če čez konec sega majhen rdeč gumb, enota ni popolnoma izpraznjena.
2. Pritisnite končnik druge cevi z manjšim premerom, da iz notranje enote izpustite ves dušik.

5.2 Namestitev hidravlike

5.2.1 Napeljava cevi notranje enote

Navodilo
Priporočamo, da je cev dolga vsaj 3 m.

Navodilo
Če dolžina cevi za hladilno sredstvo presega 5 m, je treba doliti hladilno sredstvo (→ poglavje Zagon).

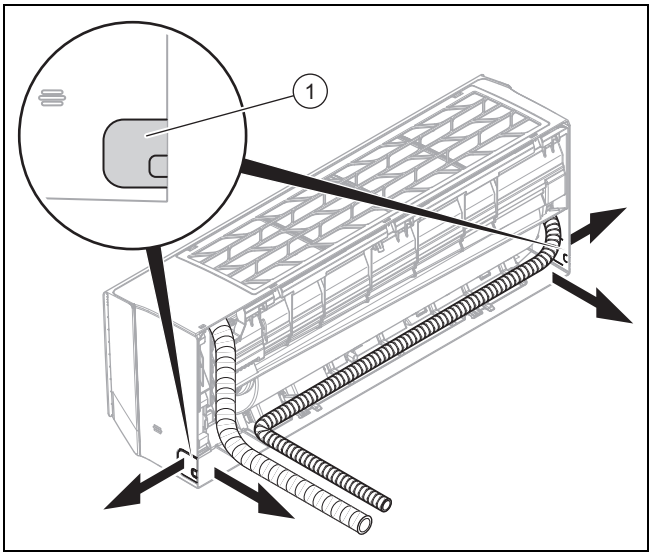

1. V zunanjo steno izvrtajte luknjo za snop cevi/kabelski snop.
   – Luknja z rahlim naklonom navzven
   – Položaj: glejte sliko montažne plošče za snop cevi/kabelski snop na zadnji strani notranje enote. Če ta položaj ni mogoč, lahko snop cevi/kabelski snop napeljete s strani notranje enote. To storite tako, da previdno odprete eno od odprtin **(1)**.
2. Na konce cevi namestite tesnilne čepe.
3. Povežite cevi za hladilno sredstvo s priključnimi kabli (omrežnim priključnim kablom in povezovalnim kablom) in gibko cevjo za odtok kondenzata v snop cevi/kabelski snop.
4. 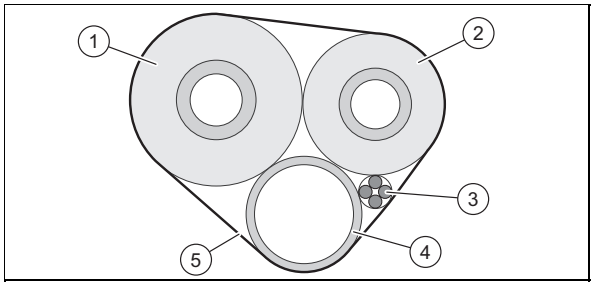

   Cevi za hladilno sredstvo **(1, 2)** izolirajte posamično.
5. Snop cevi/kabelski snop (vključno s priključnimi kabli **(3)** in gibko cevjo za odtok kondenzata **(4)**) ovijte z izolacijskim materialom **(5)**.
6. Skozi izvrtano luknjo napeljite snop cevi/kabelski snop do zunanje enote.
7. Pri napeljavi in upogibanju cevi za hladilno sredstvo bodite zelo previdni, da jih ne prepognete ali kakor koli poškodujete.
8. Cevi za hladilno sredstvo skrajšajte z rezilom cevi tako, da bodo odrezani kosi dovolj dolgi za priključitev na cevi za hladilno sredstvo notranje enote in priključke zunanje enote.
9. Konce cevi posnemite navzdol tako, da v notranjost ne zaidejo ostružki.
10. Na cev za hladilno sredstvo namestite matice in napravite rob.
11. Notranjo enoto obesite na zgornji držaj montažne plošče.
12. 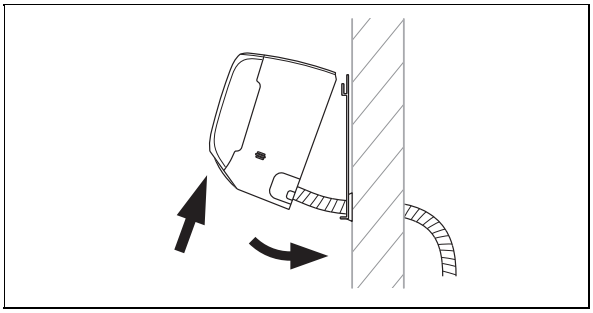
   Spodnji del notranje enote nagnite stran od stene in notranjo enoto pritrdite v tem položaju, npr. tako da med montažno ploščo in notranjo enoto namestite kos lesa.
13. Povežite cev za hladilno sredstvo in gibko cev za odtok kondenzata z notranjo enoto.

5.2.2 Namestitev cevi za izpust kondenzata

1. Gibko cev za odtok kondenzata namestite tako, da ni prepognjena ali zvita in da ima enakomeren naklon, da lahko kondenzat prosto odteka.
2. Gibko cev za odtok kondenzata namestite tako, da razdalja prostega konca od tal znaša vsaj 50 mm.
3. Izolirajte zunanjo gibko cev za odtok kondenzata, da preprečite zamrznitev kondenzata.

5.3 Električna napeljava

5.3.1 Električna napeljava

Nevarnost!
Smrtna nevarnost zaradi električnega udara

Če se dotaknete delov, ki so pod napetostjo, se lahko znajdete v smrtni nevarnosti zaradi električnega udara.

- ▶ Izvlecite omrežni vtič. Ali pa izdelek odklopite z napetosti (ločilna naprava z najmanj 3 mm razdalje med kontakti, npr. varovalka ali odklopnik).
- ▶ Izdelek zavarujte pred ponovnim vklopom.
- ▶ Počakajte vsaj 30 min, da se kondenzatorji izpraznijo.
- ▶ Preverite, da ni prisotne napetosti.
- ▶ Povežite fazo in zemljo.
- ▶ Na kratko zvežite fazo in nični vodnik.
- ▶ Pokrijte ali zagradite sosednje dele, ki so pod napetostjo.

► Električne napeljave sme namestiti samo usposobljen električar.

5.3.2 Priprava električne napeljave

1. Izdelek izključite iz vira napetosti.
2. Počakajte vsaj 30 min, da se kondenzatorji izpraznijo.
3. Preverite, da ni prisotne napetosti.
4. Če je za mesto postavitve predpisano, namestite zaščitno stikalo na diferenčni tok tipa B.

5.3.3 Priključitev kablov

1. Uporabite zaščite pred natezno obremenitvijo.
2. Po potrebi priključni kabel skrajšajte na ustrezno dolžino.

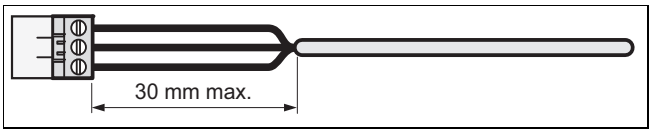

3. Za preprečitev kratkih stikov pri nehoteni sprostitvi žile odstranite največ 30 mm zunanje izolacije gibljivih kablov.
4. Pazite, da med odstranjevanjem zunanje izolacije ne poškodujete izolacije notranjih žil.
5. Odstranite samo toliko izolacije notranjih žil, kot je to potrebno za zanesljivo in stabilno priključitev.
6. Da preprečite kratek stik zaradi zrahljanja žil, po odstranitvi izolacije na konce žil namestite priključne puše.
7. Preverite, ali so vse žile mehansko zanesljivo pritrjene v vtičnih sponkah vtiča. Po potrebi jih pritrdite znova.

5.3.4 Priključitev notranje enote na električno napajanje

1. Odstranite zaščitni pokrov električnih priključkov na notranji enoti.
2. Povezovalni kabel zunanje enote povlecite od zadnje strani notranje enote skozi temu namenjeno kabelsko uvodnico v smeri naprej.
3. Posamezne žile povezovalnega kabla priključite na blok s sponkami notranje enote v skladu s priključnim načrtom.
4. Pred priključitvijo na električno napajanje namestite zaščitni pokrov.

5.3.5 Vezalni načrt

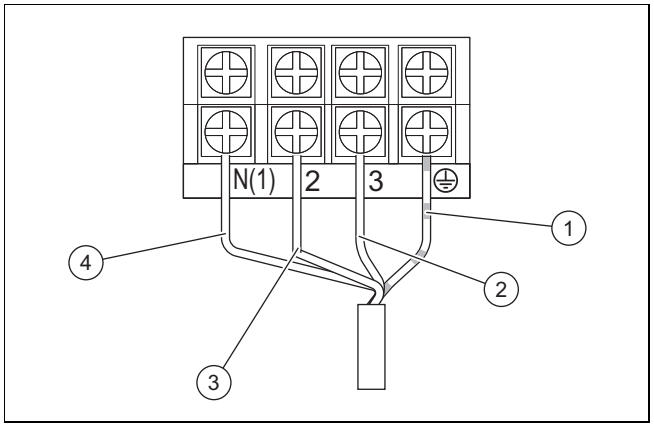

1	Ozemljitveni kabel	3	Električni kabel (fazni)
2	Komunikacijski kabli med notranjo in zunanjo enoto	4	Električni kabel (nevtralni)

6 Izročitev izdelka upravljavcu

► Po zaključeni namestitvi uporabnika seznanite s položajem in delovanjem varnostnih naprav.

► Upravljavca še posebej opozorite na varnostna navodila, ki jih mora upoštevati.

► Uporabnika seznanite s tem, da mora zagotoviti vzdrževanje izdelka v skladu s predpisanimi časovnimi intervali.

7 Odpravljanje motenj

7.1 Odpravljanje motenj

► Odpravite motnje v skladu s tabelo za odpravljanje motenj v prilogi.

7.2 Naročanje nadomestnih delov

Proizvajalec je med postopkom preverjanja skladnosti certificiral originalne nadomestne dele izdelka. Če pri vzdrževanju ali popravilu uporabite dele, ki niso certificirani oz. odobreni, se lahko zgodi, da izdelek ne ustreza več veljavnim standardom in zato preneha veljati skladnost izdelka.

Priporočamo uporabo originalnih nadomestnih delov proizvajalca, saj je na ta način zagotovljeno nemoteno in varno delovanje izdelka. Informacije o razpoložljivih originalnih nadomestnih delih lahko dobite na kontaktnem naslovu, ki je naveden na zadnji strani navodil za uporabo.

► Če pri vzdrževanju ali popravilu potrebujete nadomestne dele, uporabite samo za izdelek odobrene nadomestne dele.

8 Servis in vzdrževanje

8.1 Upoštevajte intervale servisiranja in vzdrževanja

Navodilo

V skladu z direktivo 517/2014/ES je treba za celoten krogotok hladilnega sredstva redno izvesti preverjanje tesnosti. Izvedite vse potrebne ukrepe za pravilno izvedbo teh preverjanj in dokumentirajte rezultate v vzdrževalni knjižici sistema. Za preverjanje tesnosti veljajo naslednji intervali:

Sistemi z manj kot 7,41 kg hladilnega sredstva => redno preverjanje tesnosti ni potrebno.

Sistemi s 7,41 kg hladilnega sredstva ali več => vsaj enkrat letno.

Sistemi s 74,07 kg hladilnega sredstva ali več => vsaj enkrat na šest mesecev.

Sistemi s 740,74 kg hladilnega sredstva ali več => vsaj enkrat na tri mesece.

- Upoštevajte minimalne intervale za kontrolo in vzdrževanje. Odvisno od izidov pregleda je lahko potrebno tudi vzdrževanje pred predvidenim rokom.

8.2 Servis in vzdrževanje

#	Vzdrževalna dela	Interval	
1	Sesanje zračnega filtra s sesalnikom in/ali spiranje filtra z vodo ter sušenje filtra	Pri vsakem vzdrževanju	
2	Čiščenje toplotnega izmenjevalnika	Polletno	81
3	Preverjanje gibke cevi za odtok kondenzata glede umazanije in čiščenje cevi po potrebi	Pri vsakem vzdrževanju	
4	Preverjanje tesnjenja vseh priključkov in povezav krogotoka hladilnega sredstva	Pri vsakem vzdrževanju	

8.3 Čiščenje toplotnega izmenjevalnika

Opozorilo!

Nevarnost telesnih poškodb pri delih na ploščnem toplotnem izmenjevalniku

Plošče toplotnega izmenjevalnika imajo ostre robove!

- Pri delih na toplotnem izmenjevalniku nosite zaščitne rokavice.

1. Odstranite oblogo izdelka.
2. S površine lamele toplotnega izmenjevalnika odstranite vse tujke, ki bi lahko ovirali kroženje zraka.
3. Odstranite prah s stisnjenim zrakom.
4. Toplotni izmenjevalnik previdno očistite z vodo in mehko ščetko.
5. Toplotni izmenjevalnik osušite s stisnjenim zrakom.

9 Ustavitev

9.1 Dokončni izklop

1. Izpraznite hladilno sredstvo.
2. Odstranite izdelek.
3. Izdelek vključno s konstrukcijskimi deli oddajte v reciklažo ali ga deponirajte.

10 Odstranjevanje embalaže

- Poskrbite za pravilno odstranitev embalaže.
- Upoštevajte vse ustrezne predpise.

11 Servisna služba

Kontaktne podatke naše servisne službe najdete pod Country specifics ali na naši spletni strani.

A Zaznavanje in odpravljanje motnje

MOTNJE	MOŽNI VZROKI	REŠITVE
Po vklopu enote prikazovalnik ne zasveti, pri sproženju funkcij pa se ne zasliši zvočni signal.	Napajalnik ni priključen ali pa priključek na električno napajanje ni v redu.	Preverite, ali je moteno električno napajanje. V primeru, da je, počakajte, da bo električno napajanje ponovno na voljo. V primeru, da ni, preverite električno napeljavo in se prepričajte, ali je napajalni vtič pravilno priključen.
Takoj po vklopu enote se sproži zaščitno stikalo hišne napeljave. Po vklopu enote pride do izpada električnega napajanja.	Kabli niso pravilno priključeni ali pa so v slabem stanju; vlaga v električni napeljavi. Izbrana električna zaščita ni pravilna.	Poskrbite za pravilno ozemljitev enote. Poskrbite za pravilen priklop električnih kablov. Preverite kable notranje enote. Preverite, ali je izolacija električnega kabla morda poškodovana in jo po potrebi zamenjajte. Izberite primerno električno zaščito.
Po vklopu enote pri sproženju funkcije sicer utripa lučka za prenos signala, vendar se ne zgodi nič.	Napačno delovanje daljinskega upravljalnika.	Zamenjajte baterije daljinskega upravljalnika. Popravite daljinski upravljalnik ali pa ga zamenjajte.
HLAJENJE ALI OGREVANJE NI ZADOSTNO		
Naprava ne nastavi udobne temperature.	Preverite temperaturo, nastavljeno na daljinskem upravljalniku. Nastavljena temperatura ni primerna za zagotavljanje udobja.	Prilagodite nastavljeno temperaturo.
Moč ventilatorja je zelo majhna.	Število vrtljajev motorja ventilatorja notranje enote je prenizko.	Število vrtljajev ventilatorja nastavite na visoko ali srednjo stopnjo.
Moteč hrup. Hlajenje in ogrevanje nista zadostna. Prezračevanje ni zadostno.	Filter notranje enote je umazan ali zamašen.	Preverite, ali je filter umazan, in ga po potrebi očistite.
Enota med ogrevanjem piha hladen zrak.	Napačno delovanje 4-smernega ventila.	Obrnite se na servisno službo.
Vodoravne lamele ni mogoče nastaviti.	Napačno delovanje vodoravne lamele.	Obrnite se na servisno službo.
Motor ventilatorja notranje enote ne deluje.	Napačno delovanje motorja ventilatorja notranje enote.	Obrnite se na servisno službo.
Motor ventilatorja zunanje enote ne deluje.	Napačno delovanje motorja ventilatorja zunanje enote.	Obrnite se na servisno službo.
Kompresor ne deluje.	Napačno delovanje kompresorja. Termostat je izključil kompresor.	Obrnite se na servisno službo.
IZ KLIMATSKE NAPRAVE UHAJA VODA.		
Iz notranje enote uhaja voda. Iz drenažne cevi uhaja voda.	Drenažna cev je zamašena. Drenažna cev ima premajhen naklon. Drenažna cev je počena.	Odstranite tujek iz napeljave za odzračevanje. Zamenjajte drenažno cev.
Iz cevnih priključkov notranje enote uhaja voda.	Izolacija ni pravilno nameščena na cevi.	Ponovno izolirajte cevi in jih pravilno pritrdite.
NEOBIČAJEN HRUP IN TRESLJAJI ENOTE		
Sliši se pretakanje vode.	Pri vklopu ali izklopu enote se zaradi pretakanja hladilnega sredstva sliši neobičajen hrup.	Ta pojav je običajen. Neobičajen hrup se po nekaj minutah ne sliši več.
Iz notranje enote se sliši neobičajen hrup.	Tujek v notranji enoti ali v sklopih, povezanih z njo.	Odstranite tujek. Pravilno razporedite vse dele notranje enote, privijte vijake in izolirajte območja med priključenimi komponentami.
Iz zunanje enote se sliši neobičajen hrup.	Tujek v zunanji enoti ali v sklopih, povezanih z njo.	Odstranite tujek. Pravilno razporedite vse dele zunanje enote, privijte vijake in izolirajte območja med priključenimi komponentami.

B Kode napake notranje enote

Navodilo
Kode napak so prikazane na zaslonu notranje enote.

Opis napake	Koda napake	Stanje enote	Možni vzroki
Funkcija notranje enote proti zmrzali	E2		To ni koda napake. Gre za statusno kodo delovanja.
Blokada sistema ali puščanje hladilnega sredstva	E3	Na zaslonu enote se prikaže E3, dokler se ne izklopi detektor nizkega tlaka.	– Zaščita pred nizkim tlakom – Zaščita pred nizkim tlakom v sistemu – Zaščita pred nizkim tlakom v kompresorju
Napaka v komunikaciji med notranjo in zunanjo enoto	E6	Pri delovanju v načinu hlajenja se kompresor med delovanjem ventilatorja notranje enote ustavi. Pri ogrevanju se enota popolnoma ustavi.	Glejte ustrezno analizo napak
Zaščita pred motnjami v delovanju jumper	C5	Radijski sprejemnik in tipka daljinskega upravljanja delujeta učinkovito, vendar morda nimata ustreznega ukaza.	– Brez jumper na osnovni plošči – Jumper napačno priključen – Jumper okvarjen – Zaznava nenormalnega vezja na osnovni plošči
Kratki stik na temperaturnem senzorju	F1	Pri delovanju v načinu hlajenja ali razvlaževanja deluje notranja enota, vsi odjemalci pa se ustavijo. Pri ogrevanju se enota popolnoma ustavi.	– Senzor sobne temperature v notranji enoti in priključek osnovne plošče sta zrahljana ali kontakt ni stabilen. – Okvarjene komponente osnovne plošče povzročijo kratki stik. – Senzor sobne temperature v notranji enoti je poškodovan (glejte preglednico vrednosti upora tipala). – Poškodovano tiskano vezje.
Kratki stik v senzorju za temperaturo baterije	F2	Enota se izklopi, ko je dosežena programirana temperatura. Pri delovanju v načinu hlajenja ali razvlaževanja se ustavi ventilator notranje enote, ustavijo se tudi odjemalci. Pri ogrevanju se enota popolnoma ustavi.	– Temperaturni senzor notranje baterije in priključek osnovne plošče sta zrahljana ali kontakt ni stabilen. – Okvarjene komponente osnovne plošče povzročijo kratki stik. – Temperaturni senzor notranje baterije je poškodovan (glejte preglednico vrednosti upora tipala). – Poškodovano tiskano vezje.
Motor ventilatorja notranje enote ne deluje.	H6	Enota se povsem izklopi.	– Nepravilen kontakt priključka povratnega voda na motorju za enosmerni tok. – Nepravilen kontakt krmilnega priključka na motorju za enosmerni tok. – Motor ventilatorja se ustavi. – Napačno delovanje motorja. – Napačno delovanje vezja za zaznavo vrtljajev na osnovni plošči.
Napačno delovanje brezžične povezave	JF	Odjemalci delujejo normalno, enote pa ni mogoče normalno krmiliti prek aplikacije.	– Glavna plošča notranje enote je poškodovana. – Zaznavalna plošča je poškodovana. – Povezava med notranjo enoto in zaznavalno ploščo ni optimalna.

C Stikalni načrt notranje enote

Veljavnost: VAIP1-020WNI ALI VAIP1-025WNI ALI VAIP1-035WNI

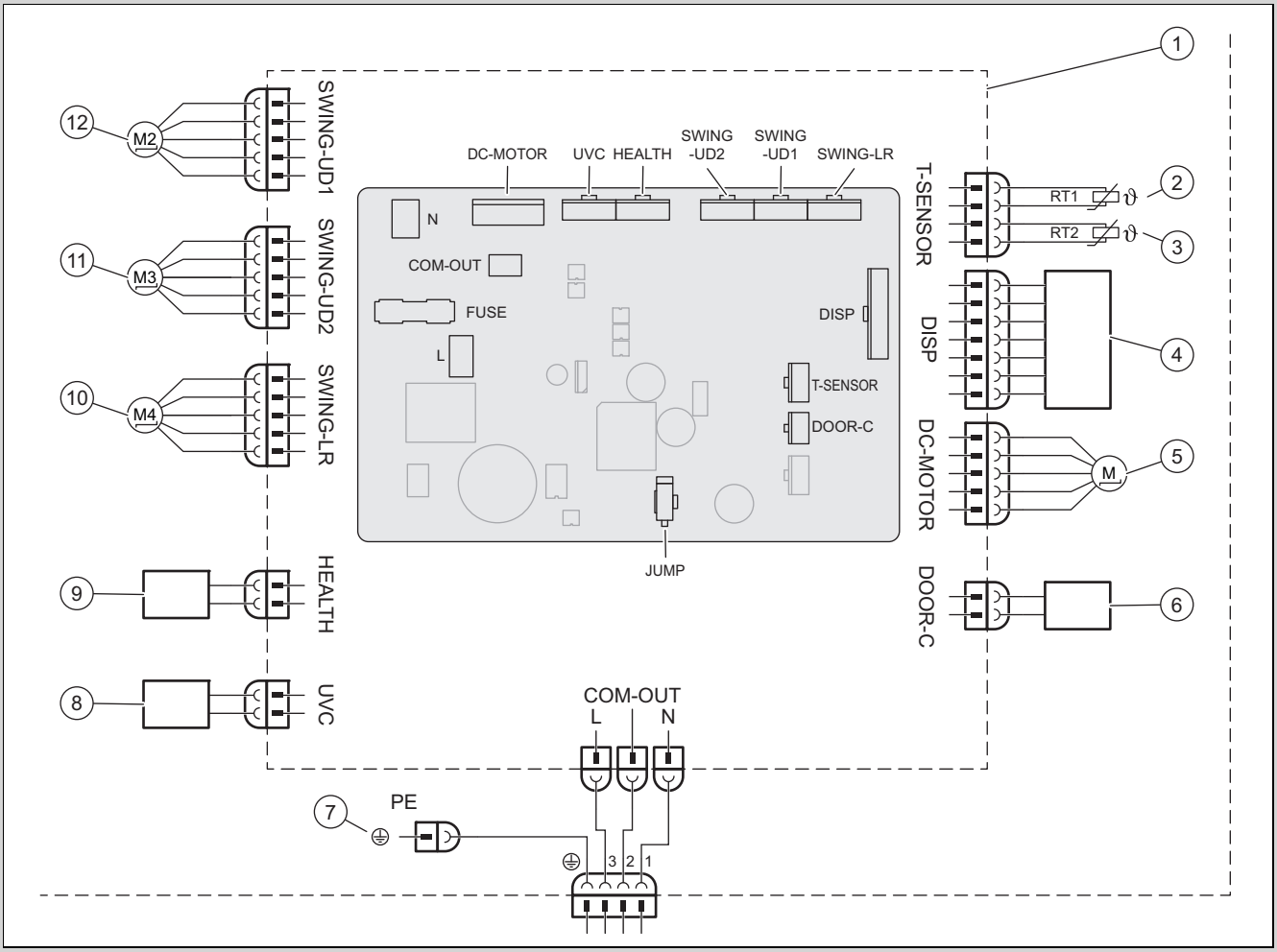

1	Osnovna plošča notranje enote	7	Masa
2	Senzor temperature baterije (20k)	8	UVC Luč
3	Senzor sobne temperature (15K)	9	Cold Plasma
4	Infrardeči sprejemnik in zaslon	10	Koračni motor – v levo in desno
5	Motor ventilatorja	11	Koračni motor – navzgor in navzdol 1
6	Kontakt On-Off	12	Koračni motor – navzgor in navzdol 2

Veljavnost: VAIP1-050WNI ALI VAIP1-065WNI

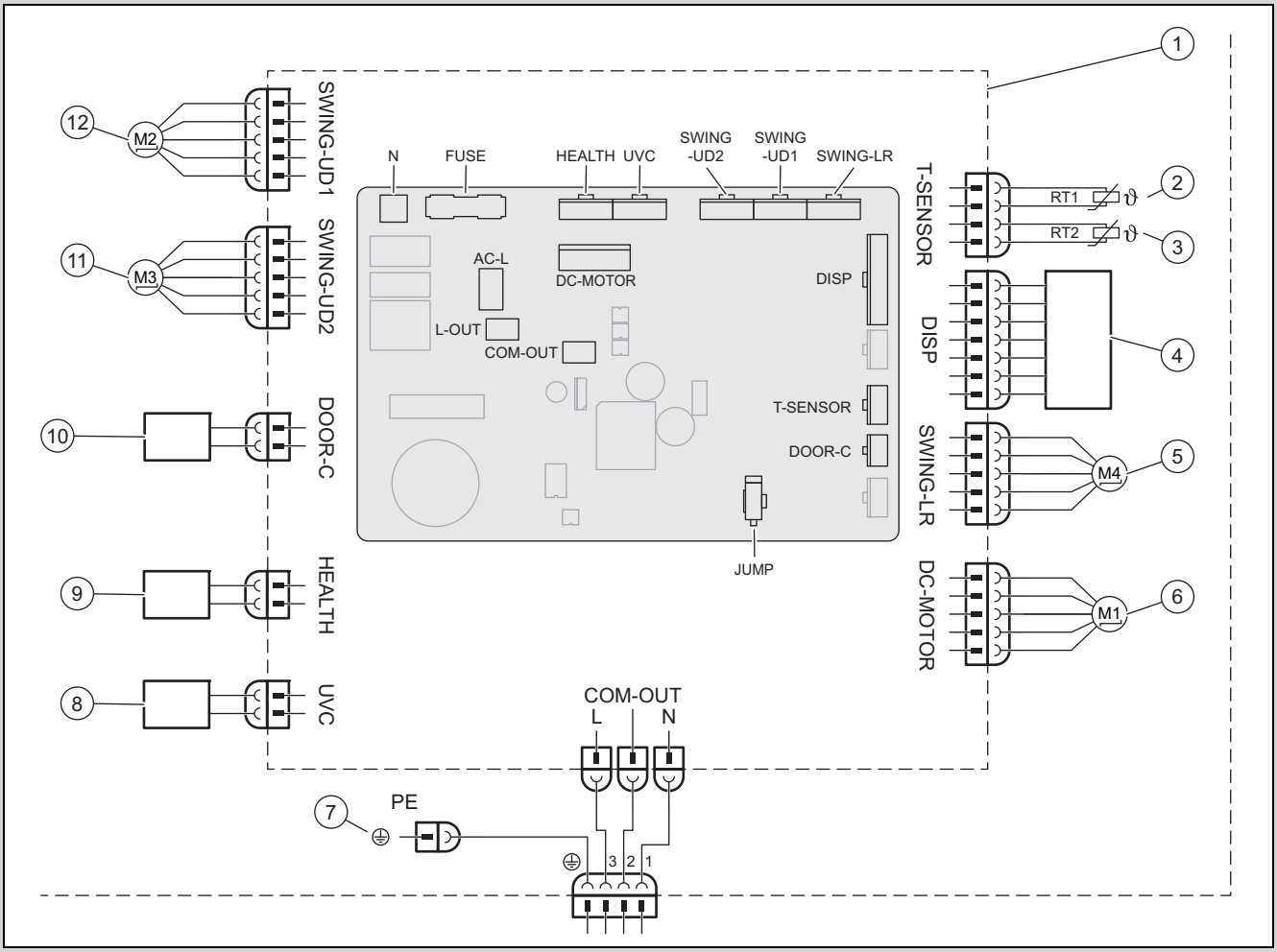

1	Osnovna plošča notranje enote	7	Masa
2	Senzor temperature baterije (20K)	8	UVC Luč
3	Senzor sobne temperature (15K)	9	Cold Plasma
4	Infrardeči sprejemnik in zaslon	10	Kontakt On-Off
5	Koračni motor – v levo in desno	11	Koračni motor – navzgor in navzdol 1
6	Motor ventilatorja	12	Koračni motor – navzgor in navzdol 2

D Seznam uporov za temperaturni senzor

Preglednica uporov senzorja sobne temperature za notranje in zunanje enote (15K)		Preglednica uporov senzorja temperature baterije za notranje in zunanje enote (20K)	
Temperatura	Upor	Temperatura	Upor
−19 °C	138,10 kΩ	−19 °C	181,40 kΩ
−18 °C	128,60 kΩ	−15 °C	145,00 kΩ
−16 °C	115,00 kΩ	−10 °C	110,30 kΩ
−14 °C	102,90 kΩ	−5 °C	84,61 kΩ
−12 °C	92,22 kΩ	0 °C	65,37 kΩ
−10 °C	82,75 kΩ	5 °C	50,87 kΩ
−8 °C	74,35 kΩ	10 °C	39,87 kΩ
−6 °C	66,88 kΩ	15 °C	31,47 kΩ
−4 °C	60,23 kΩ	20 °C	25,01 kΩ
−2 °C	54,31 kΩ	25 °C	20,00 kΩ
0 °C	49,02 kΩ	30 °C	16,10 kΩ
2 °C	44,31 kΩ	35 °C	13,04 kΩ
4 °C	40,09 kΩ	40 °C	10,62 kΩ

Preglednica uporov senzorja sobne temperature za notranje in zunanje enote (15K)		Preglednica uporov senzorja temperature baterije za notranje in zunanje enote (20K)	
Temperatura	Upor	Temperatura	Upor
6 °C	36,32 kΩ	45 °C	8,71 kΩ
8 °C	32,94 kΩ	50 °C	7,17 kΩ
10 °C	29,90 kΩ	55 °C	5,94 kΩ
12 °C	27,18 kΩ	60 °C	4,95 kΩ
14 °C	24,73 kΩ	65 °C	4,14 kΩ
16 °C	22,53 kΩ	70 °C	3,48 kΩ
18 °C	20,54 kΩ	75 °C	2,94 kΩ
20 °C	18,75 kΩ	80 °C	2,50 kΩ
22 °C	17,14 kΩ	85 °C	2,13 kΩ
24 °C	15,68 kΩ	90 °C	1,82 kΩ
26 °C	14,36 kΩ	95 °C	1,56 kΩ
28 °C	13,16 kΩ	100 °C	1,35 kΩ
30 °C	12,07 kΩ	105 °C	1,16 kΩ
32 °C	11,09 kΩ	110 °C	1,01 kΩ
34 °C	10,20 kΩ	115 °C	0,88 kΩ
36 °C	9,38 kΩ	120 °C	0,77 kΩ
38 °C	8,64 kΩ	125 °C	0,67 kΩ
40 °C	7,97 kΩ	130 °C	0,59 kΩ
42 °C	7,35 kΩ	135 °C	0,52 kΩ
44 °C	6,79 kΩ		
46 °C	6,28 kΩ		
48 °C	5,81 kΩ		
50 °C	5,38 kΩ		
52 °C	4,99 kΩ		
54 °C	4,63 kΩ		
56 °C	4,29 kΩ		
58 °C	3,99 kΩ		

E Tehnični podatki

Tehnični podatki – notranja enota

		VAIP1-020WNI	VAIP1-025WNI	VAIP1-035WNI	VAIP1-050WNI	VAIP1-065WNI
Električna napetost	Napetost	220 … 240 V	220 … 240 V	220 … 240 V	220 … 240 V	220 … 240 V
	Frekvenca	50 Hz	50 Hz	50 Hz	50 Hz	50 Hz
	Faza	1	1	1	1	1
Število vrtljajev ventilatorja v načinu hlajenja	Število vrtljajev turbo	1.200 vrt/mín	1.200 vrt/mín	1.400 vrt/mín	1.250 vrt/mín	1.400 vrt/mín
	Visoko število vrtljajev	1.100 vrt/mín	1.100 vrt/mín	1.200 vrt/mín	1.150 vrt/mín	1.200 vrt/mín
	Srednje/visoko število vrtljajev	1.050 vrt/mín	1.050 vrt/mín	1.120 vrt/mín	1.030 vrt/mín	1.120 vrt/mín
	Srednje število vrtljajev	950 vrt/mín	950 vrt/mín	1.050 vrt/mín	960 vrt/mín	1.050 vrt/mín
	Nizko/srednje število vrtljajev	800 vrt/mín	800 vrt/mín	980 vrt/mín	800 vrt/mín	980 vrt/mín
	Nizko število obratov	700 vrt/mín	700 vrt/mín	920 vrt/mín	700 vrt/mín	860 vrt/mín
	Minimalno število vrtljajev	650 vrt/mín	650 vrt/mín	750 vrt/mín	650 vrt/mín	750 vrt/mín
Število vrtljajev ventilatorja v načinu ogrevanja	Število vrtljajev turbo	1.200 vrt/mín	1.200 vrt/mín	1.400 vrt/mín	1.300 vrt/mín	1.400 vrt/mín
	Visoko število vrtljajev	1.100 vrt/mín	1.100 vrt/mín	1.200 vrt/mín	1.150 vrt/mín	1.200 vrt/mín
	Srednje/visoko število vrtljajev	1.050 vrt/mín	1.040 vrt/mín	1.140 vrt/mín	1.040 vrt/mín	1.120 vrt/mín
	Srednje število vrtljajev	950 vrt/mín	950 vrt/mín	1.080 vrt/mín	950 vrt/mín	1.050 vrt/mín

		VAIP1-020WNI	VAIP1-025WNI	VAIP1-035WNI	VAIP1-050WNI	VAIP1-065WNI
Število vrtljajev ventilatorja v načinu ogrevanja	Nizko/srednje število vrtljajev	900 vrt/mín	900 vrt/mín	1.020 vrt/mín	900 vrt/mín	950 vrt/mín
	Nizko število obratov	880 vrt/mín	880 vrt/mín	960 vrt/mín	880 vrt/mín	850 vrt/mín
	Minimalno število vrtljajev	850 vrt/mín	850 vrt/mín	900 vrt/mín	800 vrt/mín	750 vrt/mín
Pretok zraka	Število vrtljajev turbo	610 m³/h	610 m³/h	720 m³/h	1.000 m³/h	1.000 m³/h
	Visoko število vrtljajev	570 m³/h	570 m³/h	600 m³/h	880 m³/h	850 m³/h
	Srednje/visoko število vrtljajev	540 m³/h	540 m³/h	570 m³/h	760 m³/h	760 m³/h
	Srednje število vrtljajev	470 m³/h	470 m³/h	530 m³/h	650 m³/h	580 m³/h
	Nizko/srednje število vrtljajev	440 m³/h	440 m³/h	500 m³/h	620 m³/h	520 m³/h
	Nizko število obratov	420 m³/h	420 m³/h	460 m³/h	600 m³/h	450 m³/h
	Minimalno število vrtljajev	390 m³/h	390 m³/h	430 m³/h	550 m³/h	400 m³/h
	Ultra quiet	180 m³/h	180 m³/h	220 m³/h	260 m³/h	280 m³/h
Volumen razvlaževanja		0,6 l/h	0,8 l/h	1,4 l/h	1,8 l/h	2,4 l/h
Izhodna moč, motor ventilatorja		15 W	15 W	15 W	45 W	45 W
Najv. nazivni tok, motor ventilatorja		0,20 A	0,20 A	0,20 A	0,25 A	0,25 A
Najv. nazivni tok (varovalka)		3,15 A	3,15 A	3,15 A	3,15 A	3,15 A
Raven zvočnega tlaka	Število vrtljajev turbo	38 dB(A)	38 dB(A)	43 dB(A)	45 dB(A)	48 dB(A)
	Visoko število vrtljajev	37 dB(A)	37 dB(A)	39 dB(A)	42 dB(A)	44 dB(A)
	Srednje/visoko število vrtljajev	34 dB(A)	34 dB(A)	37 dB(A)	40 dB(A)	41 dB(A)
	Srednje število vrtljajev	31 dB(A)	31 dB(A)	35 dB(A)	37 dB(A)	40 dB(A)
	Nizko/srednje število vrtljajev	26 dB(A)	26 dB(A)	32 dB(A)	34 dB(A)	38 dB(A)
	Nizko število obratov	23 dB(A)	23 dB(A)	30 dB(A)	29 dB(A)	36 dB(A)
	Minimalno število vrtljajev	22 dB(A)	22 dB(A)	24 dB(A)	26 dB(A)	33 dB(A)
	Ultra quiet	19 dB(A)	19 dB(A)	19 dB(A)	23 dB(A)	27 dB(A)
Raven zvočne moči	Število vrtljajev turbo	58 dB(A)	58 dB(A)	60 dB(A)	60 dB(A)	65 dB(A)
	Visoko število vrtljajev	51 dB(A)	51 dB(A)	53 dB(A)	57 dB(A)	59 dB(A)
	Srednje/visoko število vrtljajev	48 dB(A)	48 dB(A)	51 dB(A)	45 dB(A)	56 dB(A)
	Srednje število vrtljajev	45 dB(A)	45 dB(A)	49 dB(A)	52 dB(A)	55 dB(A)
	Nizko/srednje število vrtljajev	40 dB(A)	40 dB(A)	46 dB(A)	49 dB(A)	53 dB(A)
	Nizko število obratov	37 dB(A)	37 dB(A)	44 dB(A)	44 dB(A)	51 dB(A)
	Minimalno število vrtljajev	36 dB(A)	36 dB(A)	38 dB(A)	41 dB(A)	48 dB(A)
	Ultra quiet	33 dB(A)	33 dB(A)	33 dB(A)	38 dB(A)	42 dB(A)

Anvisningar för installation och underhåll

Innehåll

1 Säkerhet ... 89
1.1 Åtgärdsrelaterade varningsanmärkningar ... 89
1.2 Avsedd användning ... 89
1.3 Allmänna säkerhetsanvisningar ... 89
1.4 Föreskrifter (riktlinjer, lagar, normer) ... 90
2 Hänvisningar till dokumentation ... 91
2.1 Följ anvisningarna i övrig dokumentation ... 91
2.2 Förvaring av dokumentation ... 91
2.3 Anvisningens giltighet ... 91
3 Produktbeskrivning ... 91
3.1 Produktens uppbyggnad ... 91
3.2 Tillåtna temperaturintervaller för drift ... 91
3.3 CE-märkning ... 91
4 Montering ... 91
4.1 Kontrollera leveransomfattningen ... 91
4.2 Mått ... 91
4.3 Minimiavstånd ... 92
4.4 Välja uppställningsplats för inomhusenheten ... 92
4.5 Montera montageplattan ... 92
4.6 Häng upp inomhusenheten ... 92
5 Installation ... 92
5.1 Tappa ut kväve ur innerenheten ... 92
5.2 Hydraulisk installation ... 93
5.3 Elinstallation ... 93
6 Överlämna produkten till användaren ... 94
7 Felsökning ... 94
7.1 Avhjälpa fel ... 94
7.2 Skaffa reservdelar ... 94
8 Besiktning och underhåll ... 94
8.1 Beakta inspektions- och underhållsintervall ... 94
8.2 Besiktning och underhåll ... 95
8.3 Rengöra värmeväxlaren ... 95
9 Avställning ... 95
9.1 Avställning ... 95
10 Avfallshantering av förpackningen ... 95
11 Kundtjänst ... 95
Bilaga ... 96
A Identifiera och åtgärda fel ... 96
B Inomhusenhetens felkoder ... 97
C Inomhusenhetens elektriska kopplingsschema ... 98
D Lista över motstånd för temperatursensor ... 99
E Tekniska data ... 100

1 Säkerhet

1.1 Åtgärdsrelaterade varningsanmärkningar

Klassificering av handlingsrelaterade varningar

De handlingsrelaterade varningarna är klassificerade med varningssymboler och signalord enligt allvarlighetsgraden för möjlig fara:

Varningssymboler och varningstext

Fara!
omedelbar livsfara eller fara för allvarliga personskador

Fara!
Livsfara pga. elektrisk stöt

Varning!
Fara för lättare personskador

Se upp!
Risk för skador på föremål eller miljö

1.2 Avsedd användning

Vid olämplig eller ej avsedd användning kan fara för hälsa och liv hos användare eller tredje part uppstå, liksom skador på produkten och andra materiella värden.

Produkten är avsedd för luftkonditionering av bostäder och kontor.

Avsedd användning innefattar:

- att bifogade drift-, installations- och underhållsanvisningar för produkten och anläggningens övriga komponenter följs
- att installation och montering sker i enlighet med produktens och systemets godkännande
- att alla besiktnings- och underhållsvillkor som anges i anvisningarna uppfylls.

Den ändamålsenliga användningen omfattar därutöver installationen enligt IP-kod.

All användning utom sådan som beskrivs i dessa anvisningar eller som utgår från sådan gäller som ej avsedd användning. All direkt kommersiell och industriell användning gäller också som ej avsedd användning.

Obs!

Missbruk är ej tillåtet.

1.3 Allmänna säkerhetsanvisningar

1.3.1 Fara på grund av otillräcklig kvalifikation

Följande arbeten får bara utföras av fackhantverkare med tillräcklig kvalifikation:

- Montering
- Demontering
- Installation
- Driftsättning
- Besiktning och underhåll
- Reparation
- Avställning

▸ Arbeta i enlighet med modern teknisk standard.

1.3.2 Livsfara pga. elektrisk stöt

Om du rör vid spänningsförande komponenter föreligger livsfara pga el.

Innan du utför arbeten på produkten:

▸ Gör produkten spänningsfri genom att stänga av all strömförsörjning vid alla poler (elektrisk avskiljning i spänningskategori III för fullständig avskiljning, t.ex. säkring eller ledningsskyddsbrytare).
▸ Säkra mot oavsiktlig påslagning.
▸ Vänta minst 30 minuter tills kondensatorerna laddas ur.
▸ Kontrollera att det inte finns någon spänning kvar.

1.3.3 Risk för miljöskador på grund av kylmedel

Produkten innehåller ett kylmedel med stor GWP (GWP = Global Warming Potential).

▸ Se till att kylmedlet inte hamnar i atmosfären.

▸ Om du är en hantverkare som är kvalificerad att arbeta med köldmedel så underhåller du produkten med lämplig skyddsutrustning och genomför i förek. fall ingrepp i köldmedelskretsen. Återvinn eller kassera produkten enligt gällande bestämmelser.

1.3.4 Förbrännings-, skållnings- och frysrisk till följd av heta och kalla komponenter

På vissa byggnadsdelar och framför allt på oisolerade rörledningar finns risk för förbränningar och förfrysningar.

- Utför inget arbete på komponenterna förrän dessa svalnat till omgivningstemperatur.

1.3.5 Livsfara på grund av saknade säkerhetsanordningar

De scheman som finns i detta dokument visar inte alla säkerhetsanordningar som är nödvändiga för en korrekt installation.

- Installera de nödvändiga säkerhetsanordningarna i systemet.
- Beakta gällande nationella och internationella lagar, normer och riktlinjer.

1.3.6 Risk för skador på grund av hög produktvikt

- Minst två personer ska utföra transporten.

1.3.7 Risk för materiella skador på grund av olämpligt verktyg

- Använd korrekta verktyg.

1.3.8 Risk för personskador vid demontering av produktens paneler

Vid demontering av produktens paneler finns en stor risk för skärskador på ramens vassa ränder.

- Bär skyddshandskar för att undvika att skära dig.

1.4 Föreskrifter (riktlinjer, lagar, normer)

- Beakta nationella föreskrifter, normer, riktlinjer, förordningar och lagar.

2 Hänvisningar till dokumentation

2.1 Följ anvisningarna i övrig dokumentation

► Följ alltid de driftinstruktioner och installationsanvisningar som medföljer systemets komponenter.

2.2 Förvaring av dokumentation

► Lämna över denna anvisning och all övrig dokumentation till användaren.

2.3 Anvisningens giltighet

Denna anvisning gäller endast för följande produkter:

Produkt - artikelnummer

Inomhusenhet VAIP1-020WNI	8000010678
Inomhusenhet VAIP1-025WNI	8000010685
Inomhusenhet VAIP1-035WNI	8000010686
Inomhusenhet VAIP1-050WNI	8000010687
Inomhusenhet VAIP1-065WNI	8000010679

3 Produktbeskrivning

3.1 Produktens uppbyggnad

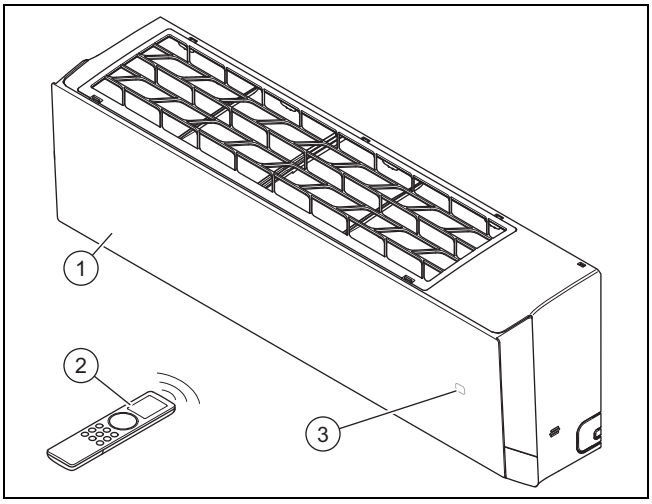

1 Inomhusenhet
2 Fjärrkontroll
3 Temperatur/driftvisning

3.2 Tillåtna temperaturintervaller för drift

Inomhusenhetens kyl-/värmeeffekt varierar beroende på utomhusenhetens rumstemperatur.

	Kylning	Uppvärmning
Inomhusenhet	16 … 30 °C	8 … 30 °C

3.3 CE-märkning

CE-märkningen dokumenterar att produkten i enlighet med försäkran om överensstämmelse uppfyller de grundläggande krav som ställs av tillämpliga direktiv.

Försäkran om överensstämmelse finns hos tillverkaren.

4 Montering

4.1 Kontrollera leveransomfattningen

► Kontrollera att alla delar finns med och är oskadda.

Antal	Beteckning
1	Inomhusenhet (inkl. montageplatta)
1	Fjärrkontroll
2	Batterier
2	Kopparmuttrar för anslutning av köldmedierö-ren till inomhusenheten
1	Isoleringsmaterial för köldmedierör hos inomhusenheten (ca 30 cm)
1	Ytterligare gällande dokument

4.2 Mått

Alla mått på bilderna anges i millimeter (mm).

4.2.1 Inomhusenhetens mått

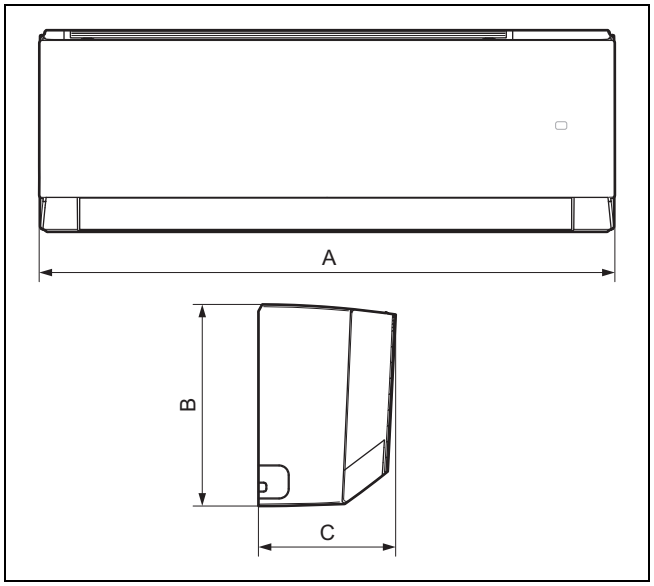

	VAIP1-020WNI	VAIP1-025WNI	VAIP1-035WNI	VAIP1-050WNI	VAIP1-065WNI
A	837 mm	837 mm	837 mm	993 mm	993 mm
B	293 mm	293 mm	293 mm	311 mm	311 mm
C	200 mm	200 mm	200 mm	222 mm	222 mm

4.2.2 Montageplattornas mått

Giltighet: VAIP1-020WNI ELLER VAIP1-025WNI ELLER VAIP1-035WNI

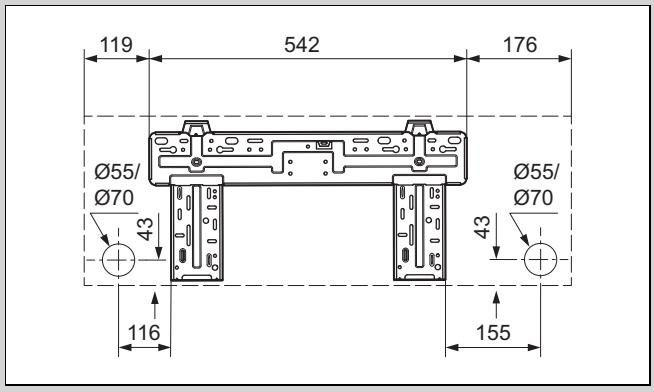

Giltighet: VAIP1-050WNI ELLER VAIP1-065WNI

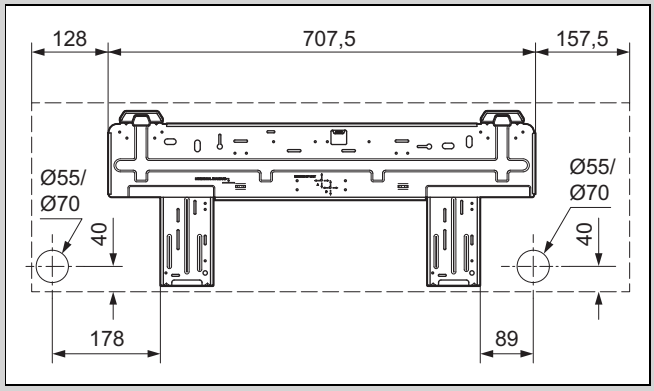

4.3 Minimiavstånd

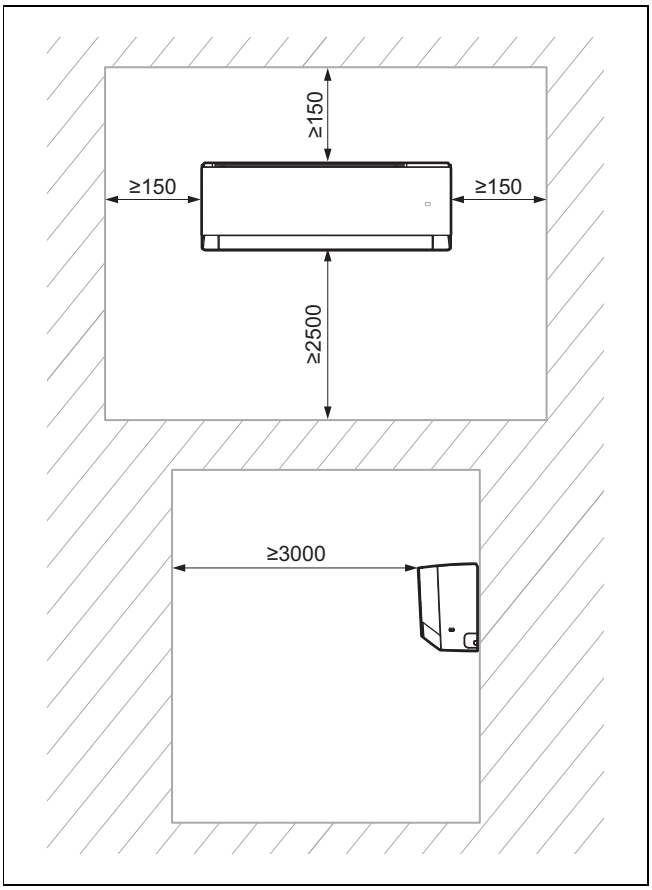

► Installera och positionera produkten enligt föreskrifterna och beakta alla minimiavstånd som anges på schemat.

4.4 Välja uppställningsplats för inomhusenheten

1. Observera de min.-avstånd som krävs.
2. Välj en uppställningsplats där luften kan fördelas jämnt i rummet utan att luftströmmen avbryts.
3. Montera inomhusenheten tillräckligt långt från sitt- och arbetsplatser så att luftströmmen inte stör någon.
4. Undvik värmekällor i närheten.

4.5 Montera montageplattan

1. Positionera montageplattan på den valda uppställningsplatsen för inomhusenheten.
2. Rikta in montageplattan vågrätt och markera hålen som ska borras på väggen.
3. Ta bort montageplattan.
4. Kontrollera att inga elkablar, rörledningar eller andra element är placerade bakom markeringarna i väggen. Om så är fallet, välj en annan plats för monteringen.
5. Borra hålen och sätt in pluggarna.
6. Positionera montageplattan, rikta in den vågrätt och fäst den med skruvarna.

4.6 Häng upp inomhusenheten

1. Kontrollera väggens bärkraft.
2. Observera produktens totala vikt.

Nettovikt	
Giltighet: VAIP1-020WNI ELLER VAIP1-025WNI ELLER VAIP1-035WNI	9,5 kg
Giltighet: VAIP1-050WNI ELLER VAIP1-065WNI	13 kg

◁ Sörj på plats för en upphängningsanordning med tillräcklig bärighet.

3. Använd endast infästningsmaterial, som är godkänt för väggen.
4. Häng inomhusenheten på montageplattan.

5 Installation

5.1 Tappa ut kväve ur innerenheten

1. På inomhusenhetens baksida finns två kopparrör med ändstycken i plast. Den bredare änden är en indikation om laddningen av kväve i enheten. Om en liten röd knapp sticker ut i änden betyder det att enheten inte är helt tömd.
2. Tryck på ändstycket för det andra, smalare röret för att släppa ut allt kväve från inomhusenheten.

5.2 Hydraulisk installation

5.2.1 Placering av inomhusenhetens rörledningar

Anmärkning
Vi rekommenderar en rörlängd på minst 3 meter.

Anmärkning
Om köldmedieledningarnas längd överskrider 5 m så måste extra kylmedel fyllas på (→ Kapitel Driftsättning).

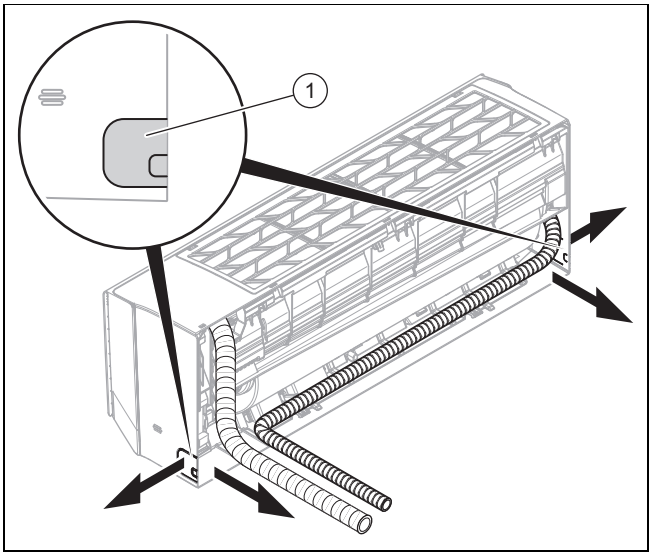

1. Borra ett hål för genomföring av rör/kablar i ytterväggen.
   – Hål med lätt fall utåt
   – Position: se bilden på montageplattan för genomföring av rör/kablar på inomhusenhetens baksida. Om detta inte är möjligt kan du leda ut rören/kablarna sidlängs från inomhusenheten. Bryt försiktigt av en av ursparningarna **(1)**.
2. Sätt pluggar i rörändarna.
3. Sätt ihop kylmedelledningarna med anslutningskablarna (nätanslutningskablar och förbindningskablar) och kondensavledningsslangen till en rör-/kabelgrupp.
4. 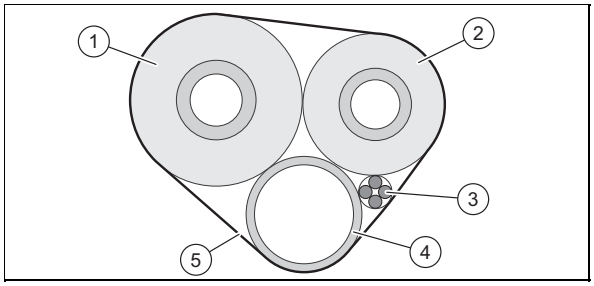

   Isolera köldmedierören **(1, 2)** separat.
5. Linda rör-/kabelgruppen (inkl. anslutningskablar **(3)** och kondensavledningsslangen **(4)**) med isolerande material **(5)**.
6. För lednings-/kabelgruppen genom hålet till utomhusenheten.
7. Var mycket försiktig vid placering och böjning av kylmedelledningarna för att undvika att de kläms eller skadas.
8. Korta av kylmedelledningarna med en rörskärare så att tillräckligt långa stycken återstår för anslutning mellan inomhusenhetens och utomhusledningarnas köldmedieledningar.
9. Avgrada rörändarna neråt så att inga spån hamnar på insidan.
10. Sätt muttrarna på kylmedelledningarna och utför flänsningen.
11. Häng inomhusenheten i monteringsplattans övre fäste.
12. 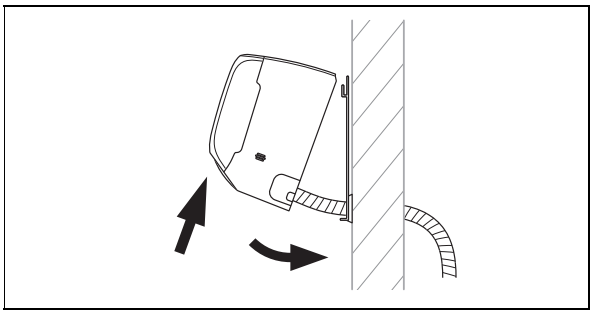
   Luta den undre delen av inomhusenheten bort från väggen och fixera inomhusenheten i denna position genom att t.ex. klämma fast en träbit mellan montageplatta och inomhusenhet.
13. Anslut kylmedelledningen och kondensavledningsslangen till inomhusenheten.

5.2.2 Installera kondenstömningsslang

1. Installera kondenstömningsslangen utan böjar eller kurvor och med kontinuerligt fall så att kondensen kan rinna ut.
2. Installera kondenstömningsslangen så att avståndet mellan den fria änden och botten är minst 50 mm.
3. Isolera en utomliggande kondenstömningsslang för att förhindra att kondensen fryser.

5.3 Elinstallation

5.3.1 Elinstallation

Fara!
Livsfara pga. elektrisk stöt

Livsfara föreligger på grund av elektriska stötar om man vidrör strömförande komponenter.

- ▶ Dra i nätkontakten. Eller stäng av produkten så att den blir spänningsfri (frånskiljare med en kontaktöppning på minst 3 mm, t.ex. en säkring eller strömbrytare).
- ▶ Säkra mot oavsiktlig påslagning.
- ▶ Vänta minst 30 minuter tills kondensatorerna laddas ur.
- ▶ Kontrollera att det inte finns någon spänning kvar.
- ▶ Anslut fas och jord.
- ▶ Kortslut fas och nolledare.
- ▶ Täck eller linda närliggande spänningsförande delar.

▶ Elinstallationen får bara utföras av en behörig elektriker.

5.3.2 Förbereda den elektriska installationen

1. Gör produkten utan spänning.
2. Vänta minst 30 minuter tills kondensatorerna laddas ur.
3. Kontrollera att det inte finns någon spänning kvar.
4. Installera en jordfelsbrytare typ B om det är föreskrivet för installationsplatsen.

5.3.3 Anslutning

1. Använd dragavlastningarna.
2. Korta av anslutningskablarna vid behov.

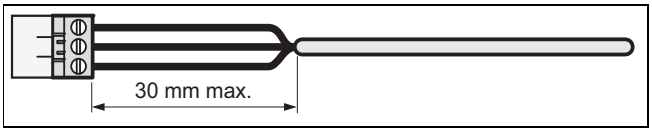

3. För att undvika kortslutning vid oavsiktlig utlösning av en ledare, skala av den yttre manteln från de flexibla ledningar med max 30 mm.
4. Var försiktig så att du inte skadar isoleringen på ledarna när du skalar av den yttre kabelmanteln.
5. Ta endast bort så mycket från isoleringen av de inre ledningarna som krävs för en tillförlitlig och stabil anslutning.
6. För att förhindra kortslutning på grund av lossad isolering, sätt på anslutningshylsor på ledarändarna efter avisolering.
7. Kontrollera att alla ledare sitter stadigt fast i kontaktens insticksklämmor. Sätt fast dem på nytt vid behov.

5.3.4 Anslut inomhusenheten elektriskt

1. Ta bort skyddet innan elanslutningen av inomhusenheten.
2. Dra utomhusenhetens anslutningskabel från inomhusenhetens baksida framåt ur avsedd öppning.
3. Anslut de enskilda ledarna i anslutningskabeln till inomhusenhetens plintblock enligt kopplingsschemat.
4. Montera skyddskåpan framför elanslutningarna.

5.3.5 Kopplingsschema

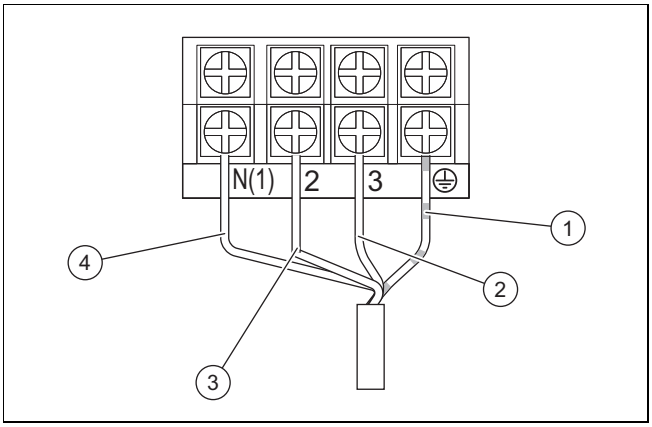

1	Jordanslutningskabel	3	Strömförsörjningskabel (faser)
2	Kommunikationskrets mellan inre och yttre enhet	4	Strömförsörjningskabel (neutral)

6 Överlämna produkten till användaren

- ► Visa kunden var säkerhetsanordningarna finns och hur de fungerar efter slutförd installation.
- ► Hänvisa speciellt till säkerhetsanvisningarna som användaren måste beakta.
- ► Informera driftansvarig om att produkten behöver underhållas enligt angivna intervaller.

7 Felsökning

7.1 Avhjälpa fel

- ► Åtgärda störningar enligt felsökningstabellen i bilagan.

7.2 Skaffa reservdelar

Produktens originaldelar är certifierade av tillverkaren i samband med kontrollen av CE-överensstämmelsen. Om du använder andra ej certifierade resp. ej godkända delar vid underhåll eller reparation kan det leda till att produkten inte längre uppfyller de gällande normerna och att produktens konformitet då upphör.

Vi rekommenderar starkt användningen av tillverkarens originalreservdelar för att säkerställa en störningsfri och säker drift av produkten. För att få informationer om de tillgängliga reservdelarna vänder du dig till den kontaktadress, som anges på baksidan av den föreliggande anvisningen.

- ► Använd endast godkända delar för produkten när du behöver reservdelar vid underhåll eller reparation.

8 Besiktning och underhåll

8.1 Beakta inspektions- och underhållsintervall

Anmärkning

I enlighet med direktivet 517/2014/EC skall hela kylmedelskretsen regelbundet underkastas en täthetskontroll. Vidta samtliga nödvändiga åtgärder för en korrekt omsättning av dessa kontroller och dokumentera resultaten korrekt i anläggningens underhållsbok. För täthetskontrollen gäller följande intervaller:

System med mindre än 7,41 kg köldmedium => i detta fall krävs ingen regelbunden kontroll.

System med 7,41 kg köldmedium eller mer => minst en gång per år.

System med 74,07 kg köldmedium eller mer => minst en gång var sjätte månad.

System med 740,74 kg köldmedium eller mer => minst en gång var tredje månad.

- ► Iaktta de minsta erforderliga besiktnings- och underhållsintervallen. Beroende på inspektionsresultaten kan ett tidigare underhåll krävas.

8.2 Besiktning och underhåll

#	Underhållsarbete	Intervall	
1	Sug luftfiltret med dammsugare och/eller tvätta med vatten och torka	Vid varje underhåll	
2	Rengöra värmeväxlaren	En gång i halvåret	95
3	Kontrollera kondensavrinnings-slangar med avseende på smuts och rengör vid behov	Vid varje underhåll	
4	Kontrollera alla anslutningar och kopplingar i köldmediekretsen med avseende på täthet	Vid varje underhåll	

8.3 Rengöra värmeväxlaren

Varning!
Risk för personskador vid arbeten på värmeväxlarplattan

Värmeväxlarens plattor är vassa!

- ► Bär skyddshandskar vid arbeten på värmeväxlaren.

1. Demontera produktens panel.
2. Avlägsna alla främmande partiklar som kan förhindra luftcirkulationen från värmeväxlarens lamellytor.
3. Avlägsna damm med tryckluft.
4. Rengör värmeväxlaren försiktigt med vatten och en mjuk borste.
5. Torka värmeväxlaren med tryckluft.

9 Avställning

9.1 Avställning

1. Töm köldmedlet.
2. Demontera produkten.
3. Tillför produkten inklusive byggnadsdelarna till återvinningen eller deponera den.

10 Avfallshantering av förpackningen

- ► Avfallshantera emballaget enligt gällande föreskrifter.
- ► Följ alla relevanta bestämmelser.

11 Kundtjänst

Kontaktinformationen för vår kundtjänst hittar du i Country specifics eller på vår webbsida.

Bilaga

A Identifiera och åtgärda fel

STÖRNINGAR	MÖJLIGA ORSAKER	LÖSNINGAR
När enheten slagits på tänds inte displayen och vid aktivering av funktionerna avges ingen ljudsignal.	Kontakten är inte ansluten eller anslutningen till strömförsörjningen är inte OK.	Kontrollera om strömförsörjningen är störd. Om så är fallet, vänta tills strömförsörjningen är upprättad igen. Om inte, kontrollera strömförsörjningen och säkerställ att kontakten är korrekt ansluten.
Direkt efter påslagning av enheten utlöses bostadens ledningsskyddsbrytare. När enheten slås på blir det strömavbrott.	Kablarna är inte korrekt anslutna eller i dåligt skick, eller fukt i elsystemet. Valt strömskydd är inte korrekt.	Kontrollera att enheten är korrekt jordad. Se till att kablarna är anslutna enligt föreskrifterna. Kontrollera kablarna för inomhusenheten. Kontrollera om isoleringen för försörjningskabeln är skadad och byt ut den vid behov. Välj passande strömskydd.
När enheten slagits på blinkar indikeringen för signalöverföringen vid aktivering av funktionerna, men ingenting händer.	Felfunktion vid fjärrmanövrering.	Byt ut batterierna i fjärrkontrollen. Reparera fjärrkontrollen eller byt ut den.
OTILLRÄCKLIG KYL- ELLER VÄRMEEFFEKT		
Produkten ställer inte in någon komforttemperatur.	Kontrollera den temperatur som ställts in på fjärrkontrollen. Inställd temperatur är inte tillräcklig för komfort.	Anpassa inställd temperatur.
Fläkten har mycket liten effekt.	Fläktmotorns varvtal hos inomhusenheten är för låg.	Ställ in fläktvarvtalet på hög eller medelhög nivå.
Störande ljud. Otillräcklig kyl- och värmeeffekt. Otillräcklig ventilation.	Inomhusenhetens filter är smutsigt eller igensatt.	Kontrollera om filtret är smutsigt och rengör det vid behov.
Enheten blåser ut kall luft vid värmedrift.	Felfunktion hos 4-vägsventilen.	Ta kontakt med kundtjänst.
Den vågräta lamellen kan inte justeras.	Felfunktion hos den vågräta lamellen.	Ta kontakt med kundtjänst.
Inomhusenhetens fläktmotor fungerar inte.	Felfunktion hos inomhusenhetens fläktmotor.	Ta kontakt med kundtjänst.
Utomhusenhetens fläktmotor fungerar inte.	Felfunktion hos utomhusenhetens fläktmotor.	Ta kontakt med kundtjänst.
Kompressorn fungerar inte.	Felfunktion hos kompressorn. Kompressorn har stängts av via termostaten.	Ta kontakt med kundtjänst.
VATTEN KOMMER UT UR KLIMATANLÄGGNINGEN.		
Vatten som kommer ut ur inomhusenheten. Vatten som kommer ut ur dräneringsledningen.	Dräneringsledningen är igensatt. Dräneringsledningen har en för liten lutning. Dräneringsledningen är defekt.	Ta bort främmande föremål från utblåsningsledningen. Byt ut dräneringsledningen.
Vatten som kommer ut ur anslutningarna på rörledningarna till inomhusenheten.	Isoleringen på rörledningarna sitter inte korrekt.	Isolera rörledningarna på nytt och fäst dem korrekt.
ONORMALA LJUD OCH VIBRATIONER HOS ENHETEN		
Ljudet av flytande vatten hörs.	Vid påslagning eller avstängning av enheten uppstår onormala ljud på grund av köldmedieströmmen.	Detta fenomen är normalt. De onormala ljuden tystnar efter några minuter.
Onormala ljud hörs inifrån inomhusenheten.	Främmande föremål i inomhusenheten eller i komponenter som är anslutna till denna.	Ta bort de främmande föremålen. Placera alla inomhusenhetens delar i ordning, dra åt alla skruvar och isolera områdena mellan de anslutna komponenterna.
Onormala ljud kommer från utomhusenheten.	Främmande föremål i utomhusenheten eller i komponenter som är anslutna till denna.	Ta bort de främmande föremålen. Placera alla utomhusenhetens delar i ordning, dra åt alla skruvar och isolera områdena mellan de anslutna komponenterna.

B Inomhusenhetens felkoder

Anmärkning
Felkoderna visas på inomhusenhetens display.

Felbeskrivning	Felkod	Enhetstillstånd	Möjliga orsaker
Inomhusenhetens frostfunktion	E2		Detta är ingen felkod. Det är statuskoden för driften.
Blockering av systemet eller köldmediläckage	E3	Enhetens display visar E3 tills lågtrycksgivaren stängs av.	– Lågtrycksskydd – Systemets lågtrycksskydd – Kompressorns lågtrycksskydd
Kommunikationsfel mellan utomhusenhet och inomhusenhet	E6	Vid drift i kylläge stoppar kompressorn medan inomhusenhetens fläkt är igång. Vid värmedrift stoppar enheten helt.	Sök i motsvarande felanalys
Skydd mot driftstörningar hos jumper	C5	Den trådlösa mottagaren och knappen på fjärrkontrollen arbetar effektivt, men är inte tillgängliga via motsvarande kommando.	– Utan jumper på grundplattan – Jumper felaktigt isatt – Jumper defekt – Registrering av en onormal kopplingskrets på grundplattan
Kortslutning hos temperaturgivaren	F1	Vid drift i kyl- eller avfuktningsläge är inomhusenheten igång medan alla laster har stoppats. Vid värmedrift stoppar enheten helt.	– Inomhusenhetens rumstemperatursensor och grundplattans anslutning är lösa eller kontakten är inte stabil. – Defekta komponenter hos grundplattan orsakar kortslutningen. – Inomhusenhetens rumstemperatursensor är skadad (sök efter sensorns motståndsvärde i tabellen). – Skadat kretskort.
Kortslutning i batteritemperatursensorn	F2	Enheten stängs av när inställd temperatur har uppnåtts. Vid drift i kyl- eller avfuktningsläge stängs inomhusenhetens fläkt av och alla laster stoppas. Vid värmedrift stoppar enheten helt.	– Det interna batteriets temperatursensor och grundplattans anslutning är lösa eller kontakten är inte stabil. – Defekta komponenter hos grundplattan orsakar kortslutningen. – Det interna batteriets temperatursensor är skadad (sök efter sensorns motståndsvärde i tabellen). – Skadat kretskort.
Inomhusenhetens fläktmotor fungerar inte.	H6	Enheten stängs av helt.	– Felaktig kontakt för likströmsmotorns returanslutning. – Felaktig kontakt för likströmsmotorns styranslutning. – Fläktmotorn stannar. – Felfunktion hos motorn. – Felfunktion hos kopplingskretsen för rotationsavkänning hos grundplattan.
Felfunktion hos wifianslutningen	JF	Lasterna fungerar som de ska medan enheten inte kan styras normalt via app.	– Inomhusenhetens huvudplatta är skadad. – Detektorplattan är skadad. – Anslutningen mellan inomhusenheten och detektorplattan är inte optimal.

C Inomhusenhetens elektriska kopplingsschema

Giltighet: VAIP1-020WNI ELLER VAIP1-025WNI ELLER VAIP1-035WNI

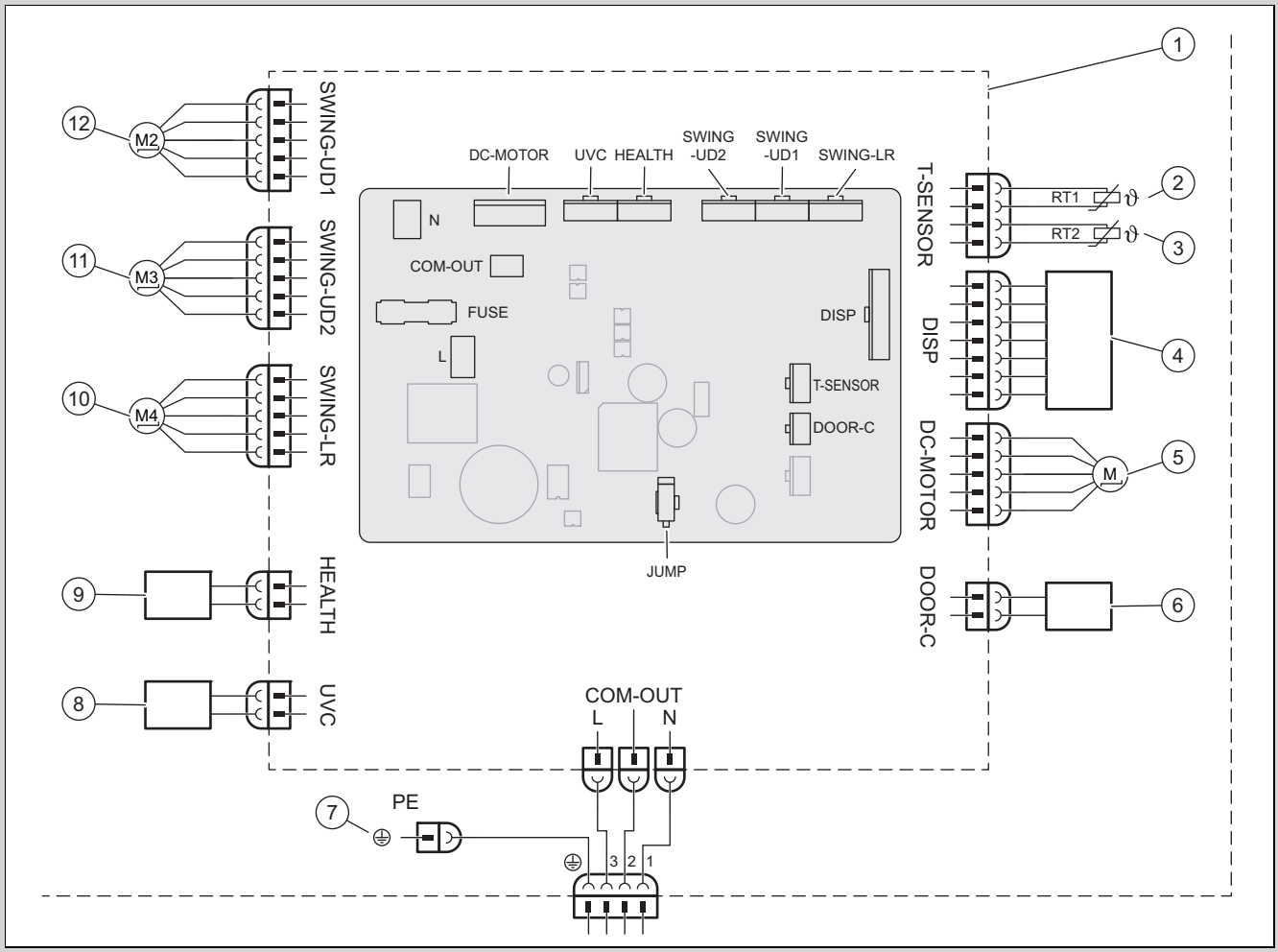

1	Inomhusenhetens grundplatta	7	Jord
2	Batteritemperatursensor (20k)	8	UVC Ljus
3	Rumstemperatursensor (15K)	9	Cold Plasma
4	Infraröd mottagare och display	10	Stegmotor – åt vänster och höger
5	Fläktmotor	11	Stegmotor – uppåt och nedåt 1
6	Kontakt On-Off	12	Stegmotor – uppåt och nedåt 2

Giltighet: VAIP1-050WNI ELLER VAIP1-065WNI

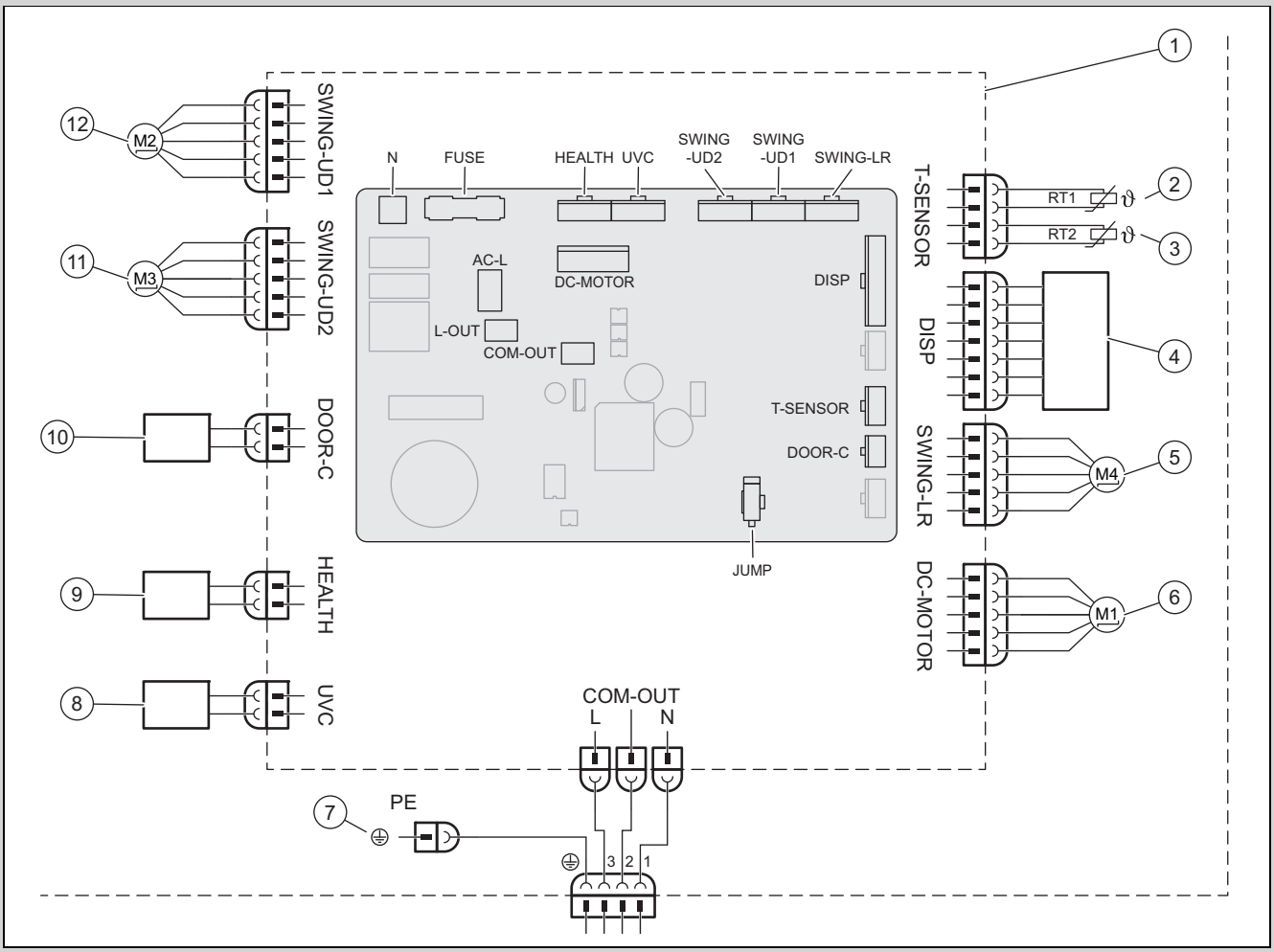

1	Inomhusenhetens grundplatta	7	Jord
2	Batteritemperatursensor (20K)	8	UVC Ljus
3	Rumstemperatursensor (15K)	9	Cold Plasma
4	Infraröd mottagare och display	10	Kontakt On-Off
5	Stegmotor – åt vänster och höger	11	Stegmotor – uppåt och nedåt 1
6	Fläktmotor	12	Stegmotor – uppåt och nedåt 2

D Lista över motstånd för temperatursensor

Tabell över motstånd för rumstemperatursensorn hos inom- och utomhusenheterna (15K)		Tabell över motstånd för batteritemperatursensorn hos inom- och utomhusenheterna (20K)	
Temperatur	**Motstånd**	**Temperatur**	**Motstånd**
−19 °C	138,10 kΩ	−19 °C	181,40 kΩ
−18 °C	128,60 kΩ	−15 °C	145,00 kΩ
−16 °C	115,00 kΩ	−10 °C	110,30 kΩ
−14 °C	102,90 kΩ	−5 °C	84,61 kΩ
−12 °C	92,22 kΩ	0 °C	65,37 kΩ
−10 °C	82,75 kΩ	5 °C	50,87 kΩ
−8 °C	74,35 kΩ	10 °C	39,87 kΩ
−6 °C	66,88 kΩ	15 °C	31,47 kΩ
−4 °C	60,23 kΩ	20 °C	25,01 kΩ
−2 °C	54,31 kΩ	25 °C	20,00 kΩ
0 °C	49,02 kΩ	30 °C	16,10 kΩ
2 °C	44,31 kΩ	35 °C	13,04 kΩ
4 °C	40,09 kΩ	40 °C	10,62 kΩ

Tabell över motstånd för rumstemperatursensorn hos inom- och utomhusenheterna (15K)		Tabell över motstånd för batteritemperatursensorn hos inom- och utomhusenheterna (20K)	
Temperatur	**Motstånd**	**Temperatur**	**Motstånd**
6 °C	36,32 kΩ	45 °C	8,71 kΩ
8 °C	32,94 kΩ	50 °C	7,17 kΩ
10 °C	29,90 kΩ	55 °C	5,94 kΩ
12 °C	27,18 kΩ	60 °C	4,95 kΩ
14 °C	24,73 kΩ	65 °C	4,14 kΩ
16 °C	22,53 kΩ	70 °C	3,48 kΩ
18 °C	20,54 kΩ	75 °C	2,94 kΩ
20 °C	18,75 kΩ	80 °C	2,50 kΩ
22 °C	17,14 kΩ	85 °C	2,13 kΩ
24 °C	15,68 kΩ	90 °C	1,82 kΩ
26 °C	14,36 kΩ	95 °C	1,56 kΩ
28 °C	13,16 kΩ	100 °C	1,35 kΩ
30 °C	12,07 kΩ	105 °C	1,16 kΩ
32 °C	11,09 kΩ	110 °C	1,01 kΩ
34 °C	10,20 kΩ	115 °C	0,88 kΩ
36 °C	9,38 kΩ	120 °C	0,77 kΩ
38 °C	8,64 kΩ	125 °C	0,67 kΩ
40 °C	7,97 kΩ	130 °C	0,59 kΩ
42 °C	7,35 kΩ	135 °C	0,52 kΩ
44 °C	6,79 kΩ		
46 °C	6,28 kΩ		
48 °C	5,81 kΩ		
50 °C	5,38 kΩ		
52 °C	4,99 kΩ		
54 °C	4,63 kΩ		
56 °C	4,29 kΩ		
58 °C	3,99 kΩ		

E Tekniska data

Tekniska data – inomhusenhet

		VAIP1-020WNI	VAIP1-025WNI	VAIP1-035WNI	VAIP1-050WNI	VAIP1-065WNI
Strömförsörjning	**Spänning**	220 … 240 V	220 … 240 V	220 … 240 V	220 … 240 V	220 … 240 V
	Frekvens	50 Hz	50 Hz	50 Hz	50 Hz	50 Hz
	Fas	1	1	1	1	1
Fläkt varvtal vid kyldrift	**Turbo-varvtal**	1 200 Varv/min	1 200 Varv/min	1 400 Varv/min	1 250 Varv/min	1 400 Varv/min
	Högt varvtal	1 100 Varv/min	1 100 Varv/min	1 200 Varv/min	1 150 Varv/min	1 200 Varv/min
	Högt/medelhögt varvtal	1 050 Varv/min	1 050 Varv/min	1 120 Varv/min	1 030 Varv/min	1 120 Varv/min
	Medelhögt varvtal	950 Varv/min	950 Varv/min	1 050 Varv/min	960 Varv/min	1 050 Varv/min
	Lågt/medelhögt varvtal	800 Varv/min	800 Varv/min	980 Varv/min	800 Varv/min	980 Varv/min
	Lågt varvtal	700 Varv/min	700 Varv/min	920 Varv/min	700 Varv/min	860 Varv/min
	Minimivarvtal	650 Varv/min	650 Varv/min	750 Varv/min	650 Varv/min	750 Varv/min
Fläkt varvtal vid värme-drift	**Turbo-varvtal**	1 200 Varv/min	1 200 Varv/min	1 400 Varv/min	1 300 Varv/min	1 400 Varv/min
	Högt varvtal	1 100 Varv/min	1 100 Varv/min	1 200 Varv/min	1 150 Varv/min	1 200 Varv/min
	Högt/medelhögt varvtal	1 050 Varv/min	1 040 Varv/min	1 140 Varv/min	1 040 Varv/min	1 120 Varv/min
	Medelhögt varvtal	950 Varv/min	950 Varv/min	1 080 Varv/min	950 Varv/min	1 050 Varv/min
	Lågt/medelhögt varvtal	900 Varv/min	900 Varv/min	1 020 Varv/min	900 Varv/min	950 Varv/min

		VAIP1-020WNI	VAIP1-025WNI	VAIP1-035WNI	VAIP1-050WNI	VAIP1-065WNI
Fläkt varvtal vid värme-drift	**Lågt varvtal**	880 Varv/min	880 Varv/min	960 Varv/min	880 Varv/min	850 Varv/min
	Minimivarvtal	850 Varv/min	850 Varv/min	900 Varv/min	800 Varv/min	750 Varv/min
Luftgenomflöde	**Turbo-varvtal**	610 m³/h	610 m³/h	720 m³/h	1 000 m³/h	1 000 m³/h
	Högt varvtal	570 m³/h	570 m³/h	600 m³/h	880 m³/h	850 m³/h
	Högt/medelhögt varvtal	540 m³/h	540 m³/h	570 m³/h	760 m³/h	760 m³/h
	Medelhögt varvtal	470 m³/h	470 m³/h	530 m³/h	650 m³/h	580 m³/h
	Lågt/medelhögt varvtal	440 m³/h	440 m³/h	500 m³/h	620 m³/h	520 m³/h
	Lågt varvtal	420 m³/h	420 m³/h	460 m³/h	600 m³/h	450 m³/h
	Minimivarvtal	390 m³/h	390 m³/h	430 m³/h	550 m³/h	400 m³/h
	Ultra quiet	180 m³/h	180 m³/h	220 m³/h	260 m³/h	280 m³/h
Avfuktningsvolym		0,6 l/h	0,8 l/h	1,4 l/h	1,8 l/h	2,4 l/h
Utgångseffekt, fläktmotor		15 W	15 W	15 W	45 W	45 W
Max. strömförbrukning, fläktmotor		0,20 A	0,20 A	0,20 A	0,25 A	0,25 A
Max. strömförbrukning (säkring)		3,15 A	3,15 A	3,15 A	3,15 A	3,15 A
Ljudtrycksnivå	**Turbo-varvtal**	38 dB(A)	38 dB(A)	43 dB(A)	45 dB(A)	48 dB(A)
	Högt varvtal	37 dB(A)	37 dB(A)	39 dB(A)	42 dB(A)	44 dB(A)
	Högt/medelhögt varvtal	34 dB(A)	34 dB(A)	37 dB(A)	40 dB(A)	41 dB(A)
	Medelhögt varvtal	31 dB(A)	31 dB(A)	35 dB(A)	37 dB(A)	40 dB(A)
	Lågt/medelhögt varvtal	26 dB(A)	26 dB(A)	32 dB(A)	34 dB(A)	38 dB(A)
	Lågt varvtal	23 dB(A)	23 dB(A)	30 dB(A)	29 dB(A)	36 dB(A)
	Minimivarvtal	22 dB(A)	22 dB(A)	24 dB(A)	26 dB(A)	33 dB(A)
	Ultra quiet	19 dB(A)	19 dB(A)	19 dB(A)	23 dB(A)	27 dB(A)
Bullernivå	**Turbo-varvtal**	58 dB(A)	58 dB(A)	60 dB(A)	60 dB(A)	65 dB(A)
	Högt varvtal	51 dB(A)	51 dB(A)	53 dB(A)	57 dB(A)	59 dB(A)
	Högt/medelhögt varvtal	48 dB(A)	48 dB(A)	51 dB(A)	45 dB(A)	56 dB(A)
	Medelhögt varvtal	45 dB(A)	45 dB(A)	49 dB(A)	52 dB(A)	55 dB(A)
	Lågt/medelhögt varvtal	40 dB(A)	40 dB(A)	46 dB(A)	49 dB(A)	53 dB(A)
	Lågt varvtal	37 dB(A)	37 dB(A)	44 dB(A)	44 dB(A)	51 dB(A)
	Minimivarvtal	36 dB(A)	36 dB(A)	38 dB(A)	41 dB(A)	48 dB(A)
	Ultra quiet	33 dB(A)	33 dB(A)	33 dB(A)	38 dB(A)	42 dB(A)

Country specifics

1 Supplier addresses

1.1 DK, Denmark

Vaillant A/S
Dybendalsvænget 3
DK-2630 Taastrup
Danmark
Telefon 0046 160200
Vaillant Kundeservice 46 160200
info@vaillant.dk
www.vaillant.dk

1.2 FI, Finland

Vaillant A/S
Dybendalsvænget 3
DK-2630 Taastrup
Danmark
Telefon 0045 46160200
info@vaillant.dk
www.vaillant.fi

1.3 GR, Greece

Vaillant Group International GmbH
Berghauser Str. 40
42859 Remscheid
Deutschland
Tel. +49 (0)2191 18 0
www.vaillant.com

1.4 HR, Croatia

Vaillant d.o.o.
Heinzelova 60
10000 Zagreb
Hrvatska
Tel. 01 6188 670
Tel. 01 6188 671
Tel. 01 6064 380
Tehnički odjel 01 6188 673
info@vaillant.hr
www.vaillant.hr

1.5 NO, Norway

Vaillant Group Norge AS
Støttumveien 7
1540 Vestby
Norge
Telefon 64 959900
Fax 64 959901
info@vaillant.no
www.vaillant.no

1.6 SE, Sweden

Vaillant Group Gaseres AB
Norra Ellenborgsgatan 4
S-23351 Svedala
Sverige
Telefon 040 80330
Telefax 040 968690
info@vaillant.se
www.vaillant.se

1.7 SI, Slovenia

Vaillant d.o.o.
Dolenjska c. 242 b
1000 Ljubljana
Slovenija
Tel. 01 28093 40
Tel. 01 28093 42
Tel. 01 28093 46
Tehnični oddelek 01 28093 45
Fax 01 28093 44
info@vaillant.si
www.vaillant.si

8000025698_01

Publisher/manufacturer
Vaillant GmbH
Berghauser Str. 40 ▮ 42859 Remscheid ▮ Deutschland
Tel. +49 (0)2191 18 0 ▮ Fax +49 (0)2191 18 2810
info@vaillant.de ▮ www.vaillant.de

© These instructions, or parts thereof, are protected by copyright and may be reproduced or distributed only with the manufacturer's written consent. Subject to technical modifications.